

ASD

MATÉRIEL SCÉNIQUE

100% made in France

CONCEPTION • USINAGE • SOUDURE • PEINTURE • ASSEMBLAGE • VALIDATION

de la conception à la réalisation

Eléments de structures, tours, scènes, pieds...

En assumant la recherche, le développement et la fabrication de tous ses produits, ASD propose une solution complète et un niveau de qualité élevé pour l'ensemble des besoins liés à l'univers du spectacle.

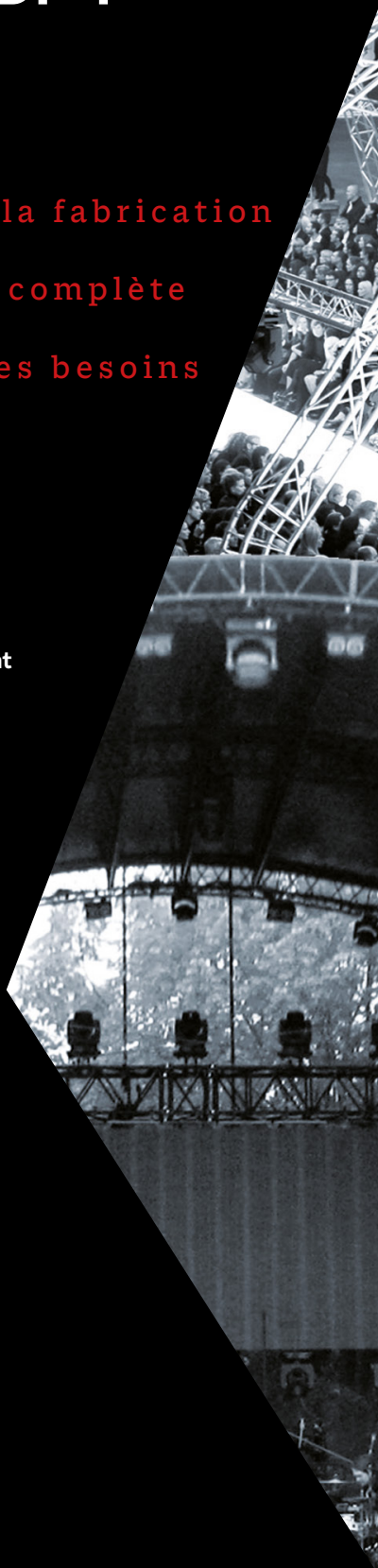

LA QUALITÉ D'ABORD !

Tous les articles de ce catalogue font l'objet de rigoureuses notes de calculs et sont conformes aux directives européennes applicables (logo CE). Les produits concernés par ces directives sont validés par des organismes de contrôles agréés d'état.

100 % MADE IN FRANCE

Située en Champagne-Ardenne, la société ASD réalise sur place l'ensemble de ses commandes. Un gage de performance à 3 niveaux : qualité grâce à un processus de fabrication entièrement maîtrisé, réactivité en raison d'une proximité évidente, et souplesse liée à une modularité permettant la prise en compte de chaque demande spécifique.

COMPÉTENCES... ET RÉFÉRENCES !

ASD est une usine de serrurerie aluminium et acier spécialisée dans les solutions destinées à toutes les activités se rapportant aux métiers du spectacle. Elle fabrique une large gamme de structures standard complétée par tout type de réalisation sur mesure, ainsi qu'une série d'élévateurs et de nombreux accessoires d'accroches.

QR CODE sur chaque élément de structure



PIEDS DE LEVAGE :

NORMES ET OBLIGATIONS

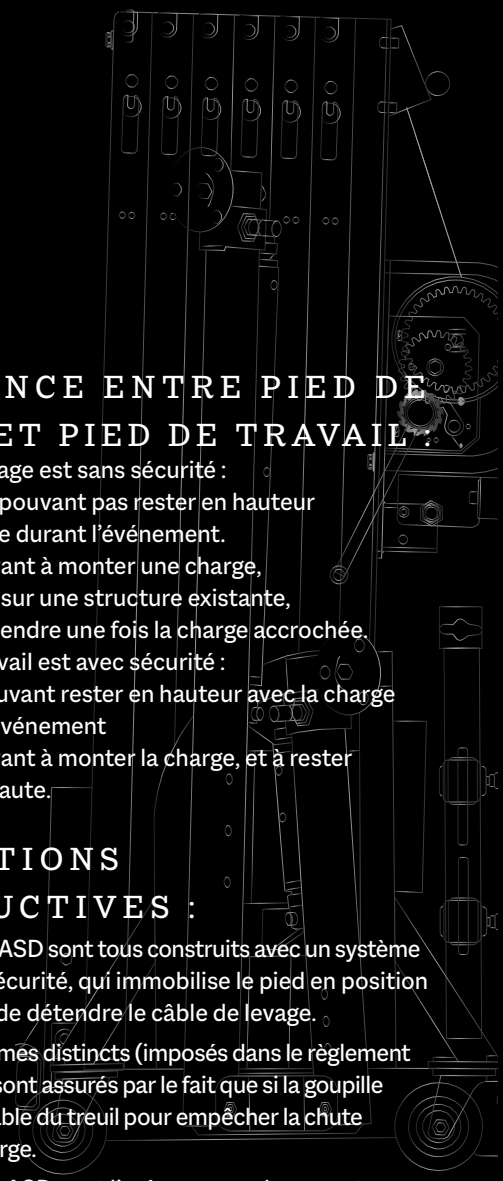

ASD fabrique depuis 20 ans des appareils de levage professionnels. Grâce à son propre bureau d'étude, ASD réalise l'intégralité des plans de fabrication. Tous ses produits font l'objet de rigoureuses notes de calcul et sont conformes aux directives européennes applicables (logo CE).

RÉFÉRENCES NORMATIVES :

Directive Machine 2006/42/CEE du 17 mai 2006, annexe I §4.1.2.6

c) La machine doit être conçue et construite de manière que les charges ne puissent tomber inopinément en chute libre, lorsque l'opérateur cesse d'actionner la machine.

d) Il ne doit pas être possible, dans les conditions normales de fonctionnement, de faire descendre la charge sous le seul contrôle d'un frein à friction, sauf lorsque la fonction de la machine nécessite une telle application.

Arrêté du 1 mars 2004 relatif aux vérifications des appareils et accessoires de levage

(Version consolidée au 7 décembre 2018)

- Le présent arrêté détermine les équipements de travail utilisés pour le levage de charges, auxquels s'appliquent les vérifications générales périodiques, les vérifications lors de la mise en service et les vérifications lors de la remise en service...
- Sont concernées les machines, y compris celles mues par la force humaine employée directement, conduites par un ou des opérateurs qui agissent sur les mouvements au moyen d'organes de service dont ils conservent le contrôle...

Article L57 §4 du règlement de sécurité ERP

- Au-dessus des personnes, tout élément suspendu mobile ou démontable propre au spectacle est admis si l'ensemble des dispositions suivantes est respecté :

a) il doit être fixé de manière à ne jamais constituer un risque

b) il doit être suspendu par deux systèmes distincts et de conception différente.

DIFFÉRENCE ENTRE PIED DE LEVAGE ET PIED DE TRAVAIL :

- Un pied de levage est sans sécurité :
  - Elévateur ne pouvant pas rester en hauteur avec la charge durant l'événement.
  - Appareil servant à monter une charge, à l'accrocher sur une structure existante, puis à redescendre une fois la charge accrochée.
- Un pied de travail est avec sécurité :
  - Elévateur pouvant rester en hauteur avec la charge pendant un événement
  - Appareil servant à monter la charge, et à rester en position haute.

DISPOSITIONS CONSTRUCTIVES :

- Les élévateurs ASD sont tous construits avec un système de goupilles de sécurité, qui immobilise le pied en position haute et permet de détendre le câble de levage.
- Les deux systèmes distincts (imposés dans le règlement de sécurité ERP) sont assurés par le fait que si la goupille casse, il reste le câble du treuil pour empêcher la chute verticale de la charge.
- Les élévateurs ASD sont livrés avec un document regroupant : la notice d'utilisation, la déclaration de conformité et le carnet de maintenance.

MISE EN OEUVRE :

- L'opérateur monte la charge, à la main ou avec le treuil.
- En position haute, l'opérateur engage la goupille de sécurité et détend légèrement le câble, si besoin.
- Pour descendre la charge, l'opérateur remonte légèrement la charge, désengage la goupille de sécurité, puis descend la charge à la main ou avec le treuil.

VÉRIFICATIONS GÉNÉRALES PÉRIODIQUES :

- 12 mois : Elévateur demeurant sur le même site d'utilisation.
- 6 mois : Elévateur changeant de site d'utilisation (location, scène mobile, etc.)
- Réalisées par un organisme de contrôle agrée.

CARNET DE MAINTENANCE INDIVIDUEL :

- Chaque élévateur dispose d'un numéro de série et d'un carnet de maintenance.
- Le carnet de maintenance regroupe les vérifications périodiques et les diverses réparations.

STRUCTURE

ASD EST LE SEUL FABRICANT À INTÉGRER UN TAUX DE FLÈCHE DANS SES TABLEAUX DE CHARGES : POURQUOI ?

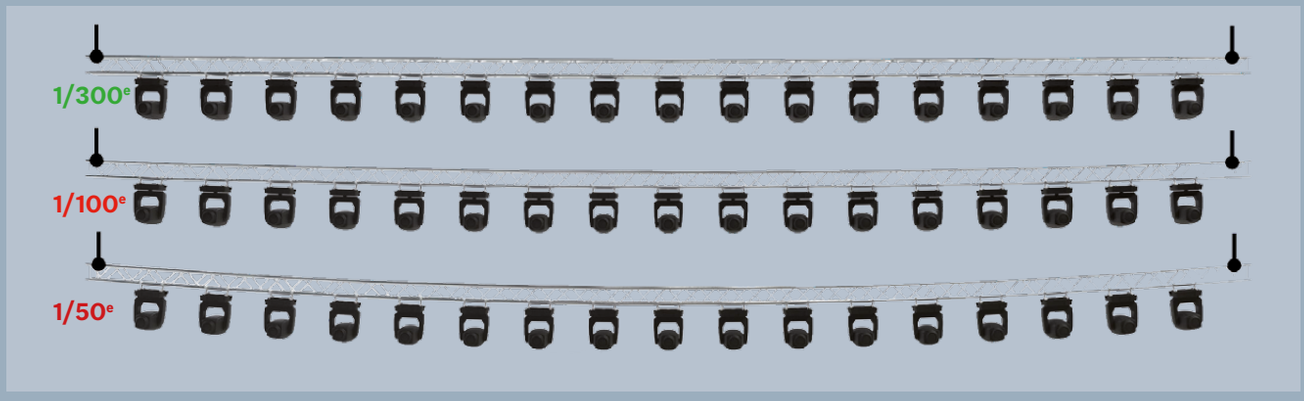

QU'EST CE QU'UN TAUX DE FLÈCHE ?

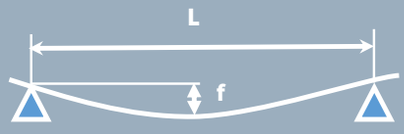

Un taux de flèche est le rapport f/L.
L = portée de la poutre et f = flèche maximale au centre de la portée.
Prenons l'exemple d'une portée de poutre de 18 ml :
Avec un taux de flèche de 1/50e, la flèche maximale tolérée serait de 18000/50 = 360 mm
Avec un taux de flèche de 1/100e, la flèche maximale tolérée serait de 18000/100 = 180 mm
Avec un taux de flèche de 1/300e, la flèche maximale tolérée serait de 18000/300 = 60 mm

POURQUOI ASD EST-IL LE SEUL À LIMITER SES CHARGES PAR UN TAUX DE FLÈCHE ?

La plupart des acteurs européens fournissent des tableaux de charges pour les poutres sans tenir compte de ce critère car ils se contentent de la limite élastique des matériaux, c'est-à-dire leur capacité à retrouver leur état initial dès que les poutres ne sont plus soumises à une charge.
Pourtant, et surtout sur les grandes portées, les charges importantes représentent souvent un critère essentiel de comparaison pour le choix du fabricant et de la section de la structure.
ASD, leader français dans la fourniture de structures aluminium, est en relation permanente avec les installateurs majeurs de l'événementiel et les organismes de contrôles qui lui rapportent leurs retours d'expérience du terrain au quotidien.
Comme on peut le constater dans le schéma comparatif de cette page, il est évident qu'un organisateur, installateur ou organisme de contrôle sera visuellement interpelé par **une poutre chargée au 1/50e et pourtant proposée dans certains tableaux d'autres marques.**
Cette situation engendrera alors de nombreuses inquiétudes en termes de sécurité, pouvant aller parfois à la suspension voire à l'annulation d'un événement.
La sollicitation d'une poutre de grande portée peut également être accentuée par des pulsations supplémentaires dues à des à-coups d'un levage mal maitrisé, engendrant une surcharge momentanée sur la poutre et pouvant s'avérer critique.
Parce qu'il est inutile d'ajouter une source de risque supplémentaire lors d'événements qui sont déjà soumis à de nombreuses contraintes d'organisation, ASD a donc choisi de limiter ses charges suivant deux taux de flèche :

1/100e : Taux de flèche acceptable mais pouvant interpeller certains organisateurs et organismes de contrôle nationaux

1/300e : Taux de flèche préconisé par ASD et les organismes de contrôle nationaux

STRUCTURE

- → EX 50 MONOTUBE ÉP 2 mm
- → SD 150 TRIANGULAIRE
- → SD 250 TRIANGULAIRE
- → SC 150 CARRÉE
- → SC 250 CARRÉE
- → EX 290 ÉCHELLE
- → SX 290 TRIANGULAIRE
- → SZ 290 CARRÉE
- → FX 50 MONOTUBE ÉP 3 mm
- → SX 290 FC TRIANGULAIRE
- → SZ 290 FC CARRÉE
- → SC 300 CARRÉE
- → SX 390 TRIANGULAIRE
- → SC 390 CARRÉE
- → SR 5030 RECTANGULAIRES
- → STP 500 PLIABLES
- → ST 500 TRIANGULAIRES
- → SC 500 CARRÉES
- → SR 6043 R RECTANGULAIRES - PRÉRIG
- → SR800X500 RECTANGULAIRES
- → OPTION MISE EN PEINTURE POUR STRUCTURES ET CRASHS



EX 50 MONOTUBE ÉP 2 mm



Tube manchonné
aux deux extrémités
(manchon standard)

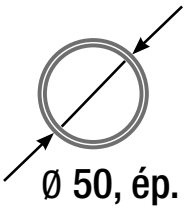

Ø 50, ép. 2 mm

FABRICATION SUR MESURE SUR DEMANDE

CHARGES MAXIMALES (1/150) *

Portée (m)	Q (kg/ml)	P1 (kg)
1	210	105
2	43,4	50
3	12,3	22
4	4,7	10
5	2	5
6	0,8	1

CHARGES PRÉCONISÉES (1/300) *

Portée (m)	Q (kg/ml)	P1 (kg)
1	176	110
2	21,3	26
3	5,7	10
4	1,9	4
5	0,6	-
6	-	-

Sous réserve que l'utilisateur ait vérifié au préalable la stabilité au non-basculement de la poutre

**Bien comprendre les taux de flèche, se reporter à l'introduction*

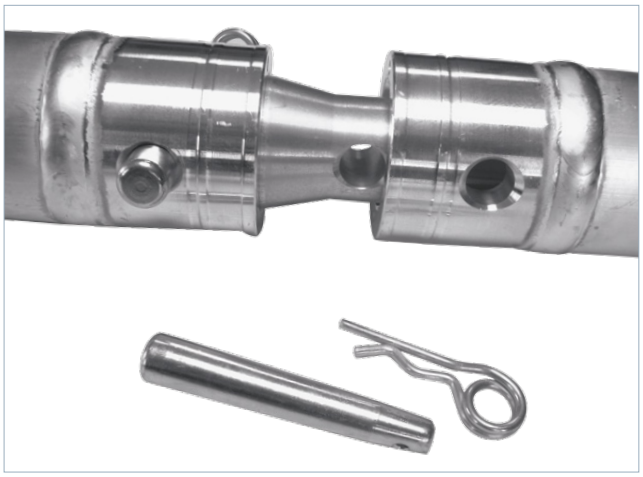

TUBES LIVRÉS SANS KIT



LONGUEUR (m)	0,25	0,29	0,45	0,50	1,00	1,50	2,00	2,50	3,00	3,50	4,00
POIDS (kg)	0,530	0,560	0,695	0,700	1,150	1,560	2,00	2,400	2,80	3,200	3,60
RÉFÉRENCE	EX50025	EX50029	EX50045	EX50050	EX50100	EX50150	EX50200	EX50250	EX50300	EX50350	EX50400

CERCLES LIVRÉS AVEC KITS



Ø EXTÉRIEUR (m)	1,00	1,50	2,00	2,50	3,00	3,50	4,00	5,00	6,00	7,00	8,00
NBRE ÉLÉMENTS	1	1	2	4	4	4	4	6	6	8	8
RÉFÉRENCE	EXC50100	EXC50150	EXC50200	EXC50250	EXC50300	EXC50350	EXC50400	EXC50500	EXC50600	EXC50700	EXC50800

EX 50 MONOTUBE ÉP 2 mm

ANGLES LIVRÉS SANS KIT

EX5022	EX5023	EX5031	EX5032	EX5033
0,8 kg - 90°	0,8 kg - 90°	1,25 kg - 90°	1,25 kg - 90°	1,35 kg - 90°
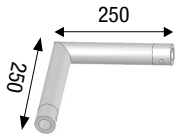	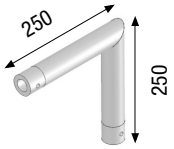	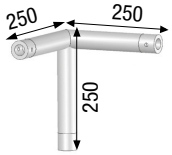		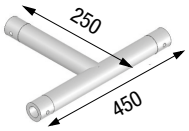

EX5034	EX5041	EX5042 G et D	EX5044	EX5045
1,35 kg - 90°	1,50 kg - 90°	1,60 kg - 90°	1,60 kg - 90°	1,60 kg - 90°
	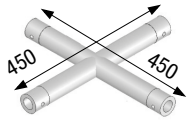	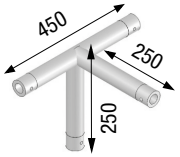	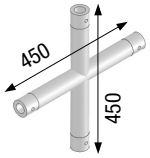	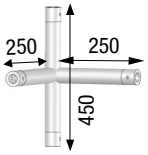

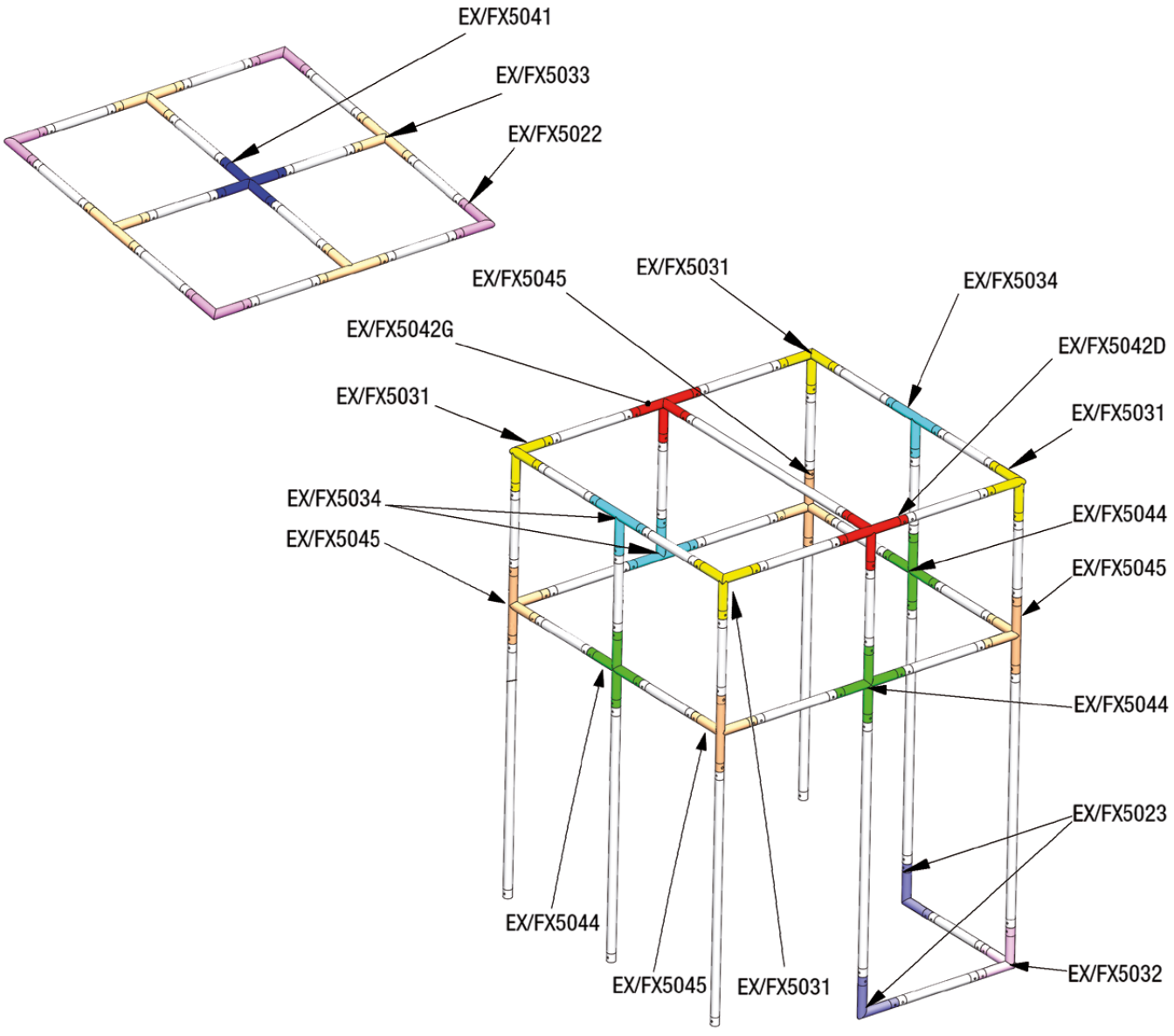

SD 150 TRIANGULAIRE

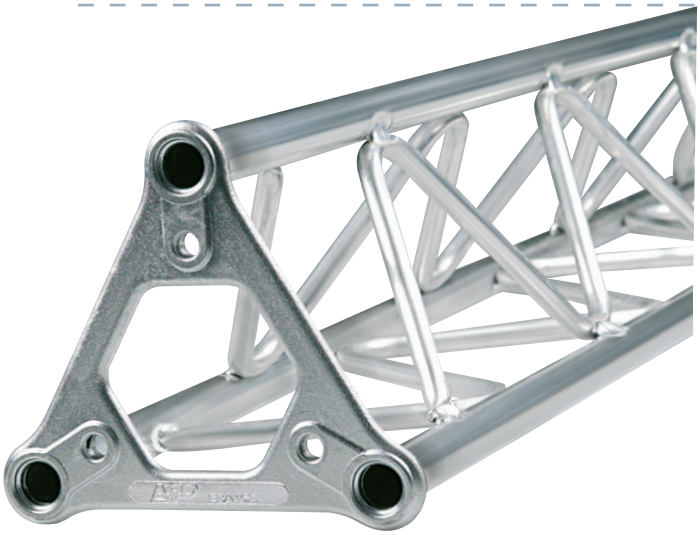

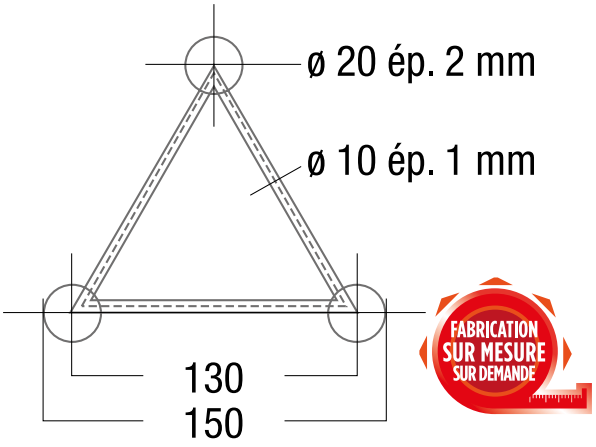

CHARGES MAXIMALES (1/100) * POINTE EN HAUT

Portée (m)	Q (kg/ml)	P1 (kg)
2	144	140
4	36	72
6	16	48

CHARGES PRÉCONISÉES (1/300) * POINTE EN HAUT

Portée (m)	Q (kg/ml)	P1 (kg)
2	144	140
4	27	67
6	8	30

Sous réserve que l'utilisateur ait vérifié au préalable la stabilité au non-basculement de la poutre

**Bien comprendre les taux de flèche, se reporter à l'introduction*

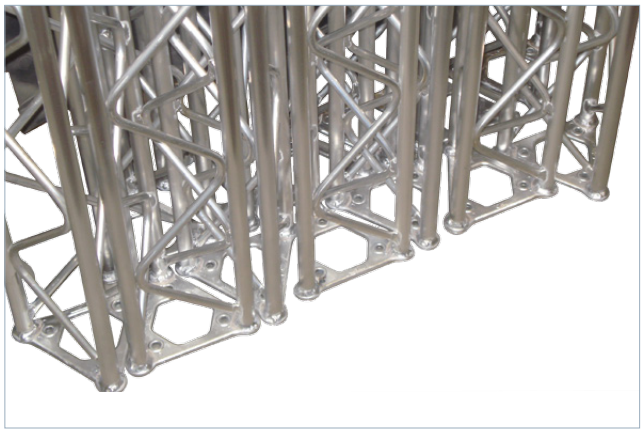

POUTRES LIVRÉES AVEC KIT

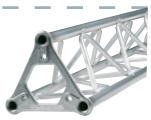

LONGUEUR (m)	0,25	0,35	0,50	0,70	1,00	1,50	2,00	2,50	3,00
POIDS (kg)	0,7	0,8	0,95	1,1	1,5	2,15	2,8	3,45	4
RÉFÉRENCE	SD15025	SD15035	SD15050	SD15070	SD15100	SD15150	SD15200	SD15250	SD15300

CERCLES LIVRÉS AVEC KITS

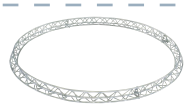

Préciser le sens de la pointe :





PH *Pointe en haut*



PI *Pointe vers l'interieur*



PE *Pointe vers l'exterieur*

Ø EXTÉRIEUR (m)	2,00	2,50	3,00	4,00	4,50	5,00	6,00	7,00
NBRE ÉLÉMENTS	2	2	4	4	6	6	6	8
RÉFÉRENCE	SDC15200	SDC15250	SDC15300	SDC15400	SDC15450	SDC15500	SDC15600	SDC15700

SD 150 TRIANGULAIRE

ANGLES LIVRÉS AVEC KIT

ASD1520	ASD1521	ASD1522	ASD1523	ASD1524
1,1 kg - 45°	1,1 kg - 60°	0,8 kg - 90°	0,8 kg - 90°	0,8 kg - 120°
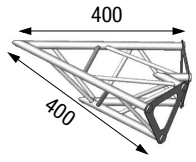	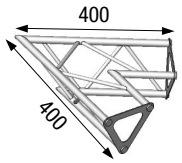	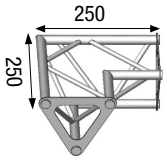	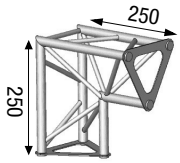	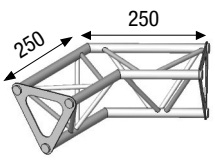

ASD1525	ASD153	ASD1533	ASD1534	ASD1541
0,8 kg - 135°	1,2 kg - 90°	0,8 kg - 135°	1,2 kg - 90°	1,60 kg - 90°
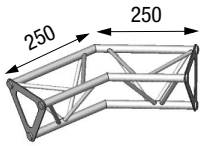	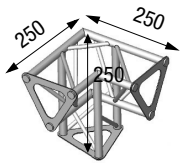	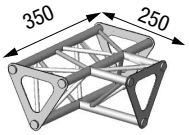	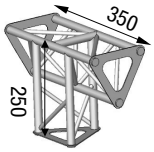	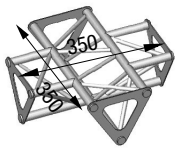

ASD1542	ASD1551
1,5 kg - 90°	1,65 kg - 90°
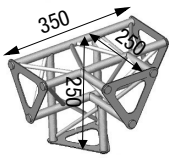	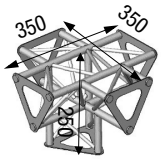

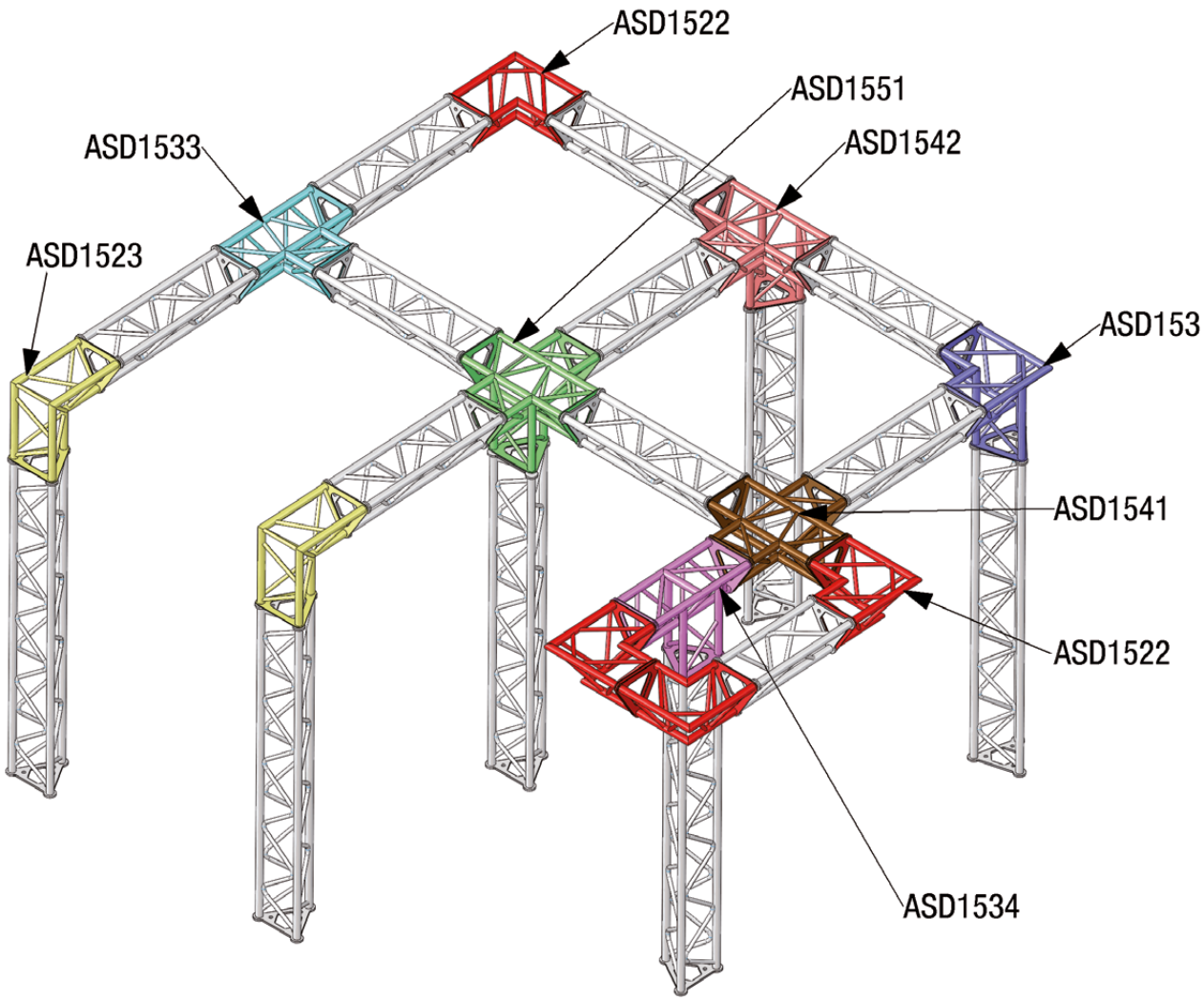

SD 250 TRIANGULAIRE

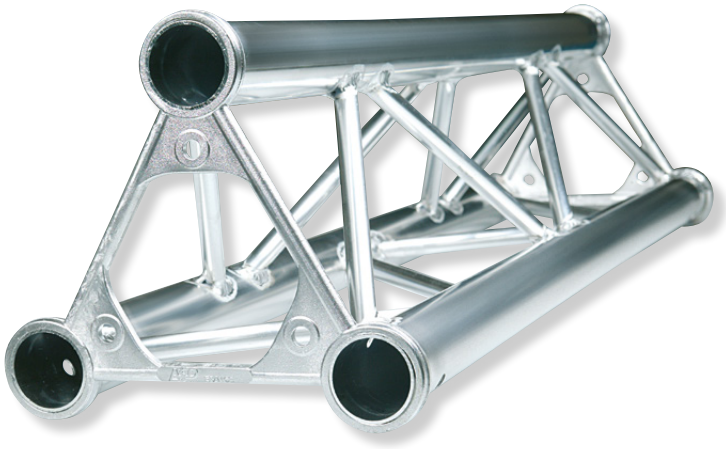

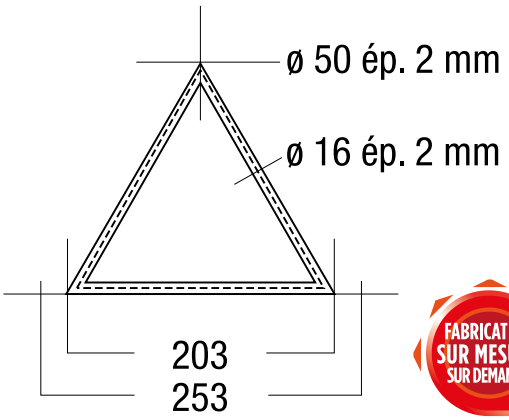

FABRICATION SUR MESURE SUR DEMANDE

CHARGES MAXIMALES (1/100) * POINTE EN HAUT

Portée (m)	Q (kg/ml)	P1 (kg)
4	490	980
6	170	650
9	50	130
12	20	160

CHARGES PRÉCONISÉES (1/300) * POINTE EN HAUT

Portée (m)	Q (kg/ml)	P1 (kg)
4	190	470
6	55	210
9	17	90
12	7	50



Assemblage par manchons et vis (non fournis)

Sous réserve que l'utilisateur ait vérifié au préalable la stabilité au non-basculement de la poutre

**Bien comprendre les taux de flèche, se reporter à l'introduction*

POUTRES LIVRÉES SANS KIT



LONGUEUR (m)	0,25	0,29	0,50	0,71	0,74	1,00	1,50	2,00	2,50	3,00
POIDS (kg)	1,75	1,75	2,1	2,25	2,25	2,5	5,15	6,65	8,25	10,5
RÉFÉRENCE	SD25025	SD25029	SD25050	SD25071	SD25074	SD25100	SD25150	SD25200	SD25250	SD25300

CERCLES LIVRÉS AVEC KITS



Préciser le sens de la pointe :





PH Pointe en haut



PI Pointe vers l'interieur



PE Pointe vers l'exterieur

Ø EXTÉRIEUR (m)	2,00	2,50	3,00	4,00	4,50	5,00	6,00	7,00	8,00	12,00
NBRE ÉLÉMENTS	2	2	4	4	6	6	6	8	8	12
RÉFÉRENCE	SDC25200	SDC25250	SDC25300	SDC25400	SDC25450	SDC25500	SDC25600	SDC25700	SDC25800	SDC251200

SD 250 TRIANGULAIRE

ANGLES LIVRÉS SANS KIT

ASD20	ASD21	ASD22	ASD23	ASD24
3 kg - 45°	3 kg - 60°	2,4 kg - 90°	2,7 kg - 90°	3 kg - 120°
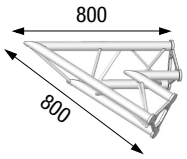	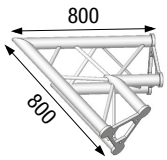	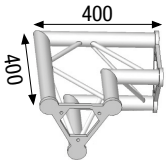	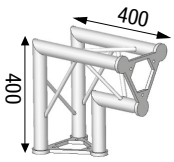	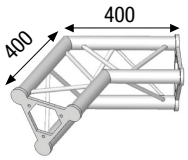

ASD25	ASD31	ASD32	ASD33	ASD34
3 kg - 135°	3,5 kg - 90°	3,5 kg - 90°	3,7 kg - 90°	3,7 kg - 90°
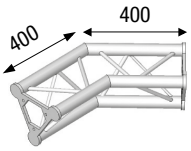	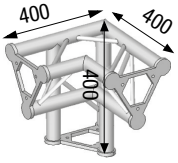	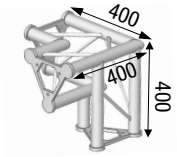	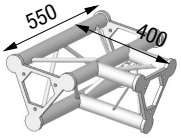	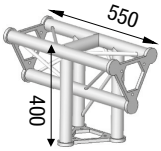

ASD41	ASD42	ASD44	ASD45	ASD51
4,2 kg - 90°	4,5 kg - 90°	4,5 kg - 90°	4,75 kg - 90°	5,1 kg - 90°
	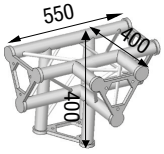	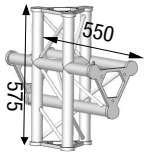	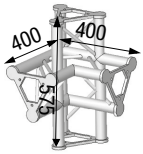	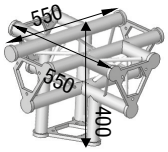

ASD52	ASD61
5,1 kg - 90°	6 kg - 90°
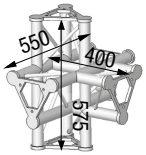	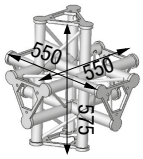

SC 150 CARRÉE

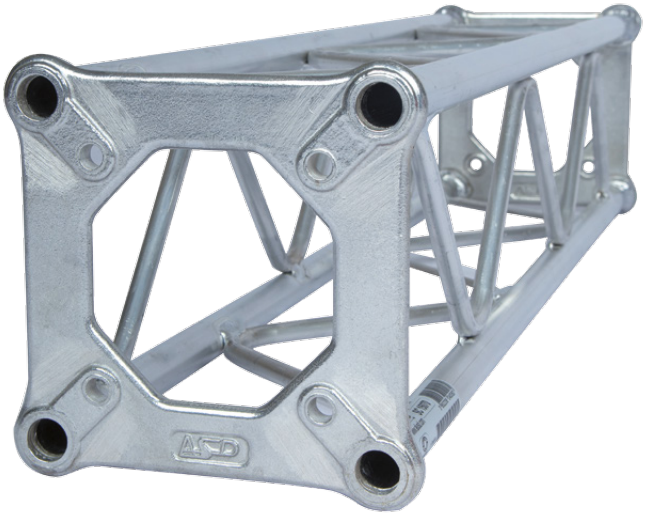

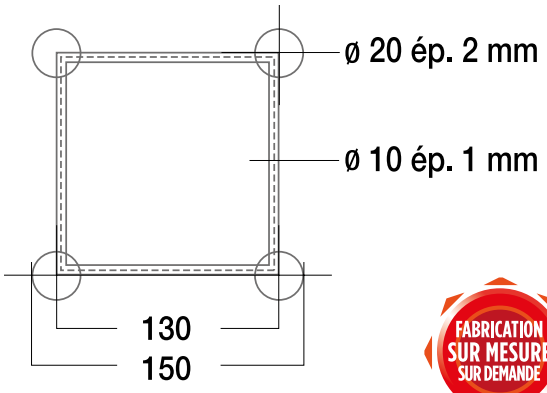

FABRICATION SUR MESURE SUR DEMANDE

CHARGES MAXIMALES (1/100) *

Portée (m)	Q (kg/ml)	P1 (kg)
2	326	320
4	77	140
6	30	72
8	14	48

CHARGES PRÉCONISÉES (1/300) *

Portée (m)	Q (kg/ml)	P1 (kg)
2	326	320
4	58	135
6	13	33
8	2	-

Sous réserve que l'utilisateur ait vérifié au préalable la stabilité au non-basculement de la poutre

**Bien comprendre les taux de flèche, se reporter à l'introduction*



POUTRES LIVRÉES SANS KIT



LONGUEUR (m)	0,25	0,35	0,50	0,70	1,00	1,50	2,00	2,50	3,00
POIDS (kg)	0,7	0,8	0,95	1,1	2,4	2,15	2,8	3,45	4
RÉFÉRENCE	SC15025	SC15035	SC15050	SC15070	SC15100	SC15150	SC15200	SC15250	SC15300

CERCLES LIVRÉS AVEC KITS



Ø EXTÉRIEUR (m)	2,00	2,50	3,00	4,00	5,00	6,00	7,00	8,00
NBRE ÉLÉMENTS	2	2	4	4	6	6	8	8
RÉFÉRENCE	SCC15200	SCC15250	SCC15300	SCC15400	SCC15500	SCC15600	SCC15700	SCC15800

SC 150 CARRÉE

ANGLES LIVRÉS AVEC KIT

ASC1520	ASC1521	ASC1522	ASC1524	ASC1525
1,1 kg - 45°	1,1 kg - 60°	0,8 kg - 90°	0,8 kg - 120°	0,8 kg - 135°
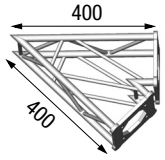	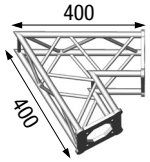	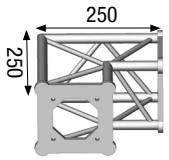	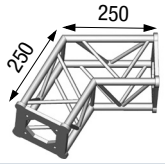	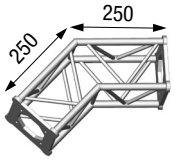

ASC153	ASC1533	ASC1541	ASC1542	ASC1551
1,2 kg - 90°	1,2 kg - 90°	1,5 kg - 90°	1,5 kg - 90°	1,65 kg - 90°
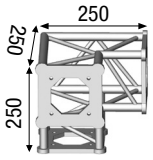	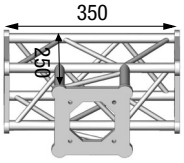	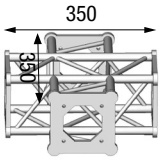	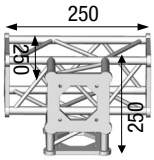	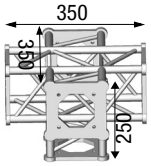

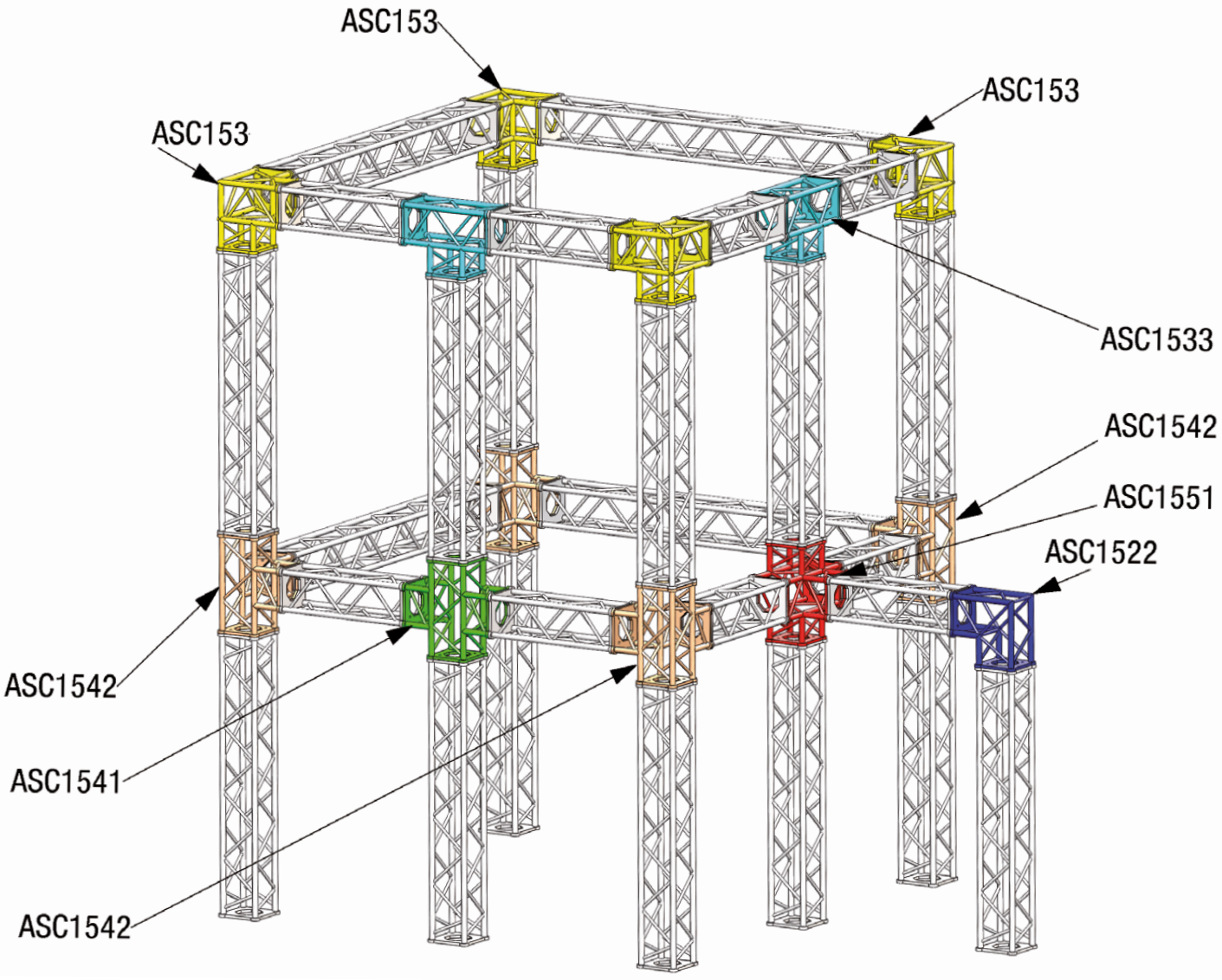

SC 250 CARRÉE



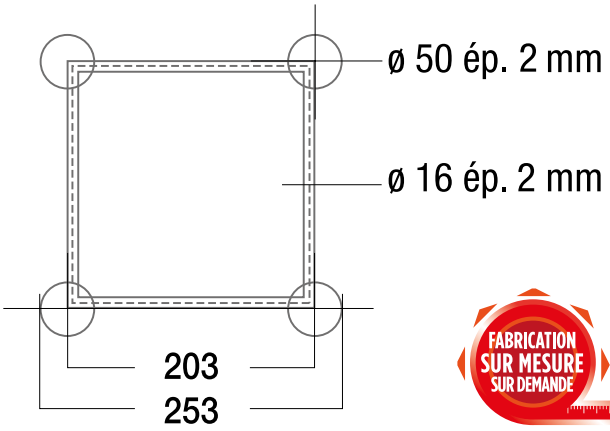

FABRICATION SUR MESURE SUR DEMANDE

CHARGES MAXIMALES (1/100) *

Portée (m)	Q (kg/ml)	P1 (kg)
4	390	786
6	174	502
9	74	302
12	39	193

CHARGES PRÉCONISÉES (1/300) *

Portée (m)	Q (kg/ml)	P1 (kg)
4	390	786
6	138	502
9	36	182
12	12	57

Sous réserve que l'utilisateur ait vérifié au préalable la stabilité au non-basculement de la poutre

**Bien comprendre les taux de flèche, se reporter à l'introduction*

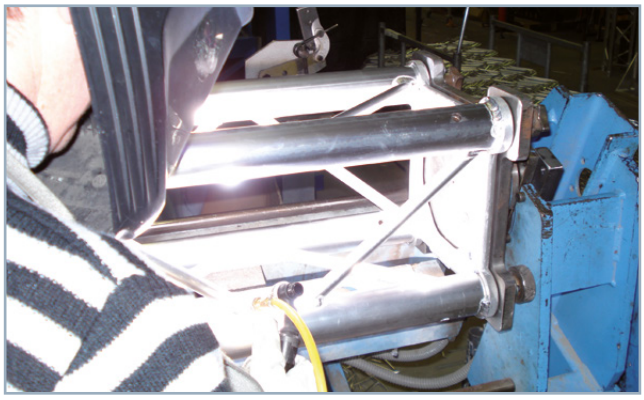

POUTRES LIVRÉES SANS KIT



LONGUEUR (m)	0,25	0,29	0,50	0,71	0,74	1,00	1,50	2,00	2,50	3,00
POIDS (kg)	1,75	1,75	2,1	2,25	2,25	2,5	5,15	6,65	8,25	10,5
RÉFÉRENCE	SC25025	SC25029	SC25050	SC25071	SC25074	SC25100	SC25150	SC25200	SC25250	SC25300

CERCLES LIVRÉS AVEC KITS

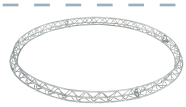

Préciser le sens de la pointe :





PH *Pointe en haut*



PI *Pointe vers l'interieur*



PE *Pointe vers l'exterieur*

Ø EXTÉRIEUR (m)	2,00	2,50	3,00	4,00	5,00	6,00	7,00	8,00	12,00
NBRE ÉLÉMENTS	2	2	4	4	6	6	8	8	12
RÉFÉRENCE	SCC25200	SCC25250	SCC25300	SCC25400	SCC25500	SCC25600	SCC25700	SCC25800	SCC251200

SC 250 CARRÉE

ANGLES LIVRÉS SANS KIT

ASC2520	ASC2521	ASC2522	ASC2524	ASC2525
4,5 kg - 45°	4,5 kg - 60°	3,5 kg - 90°	3,5 kg - 120°	3,5 kg - 135°
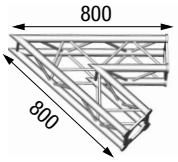	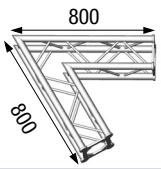	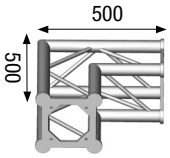	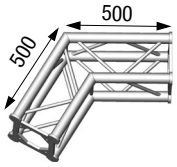	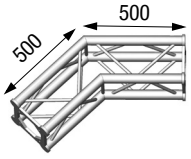

ASC2531	ASC2533	ASC2541	ASC2542	ASC2551
4,7 kg - 90°	5 kg - 90°	5,8 kg - 90°	6,5 kg - 90°	7,2 kg - 90°
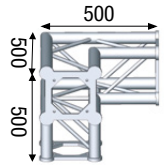	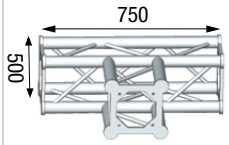	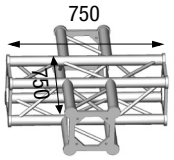	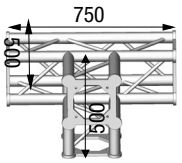	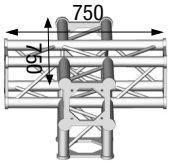

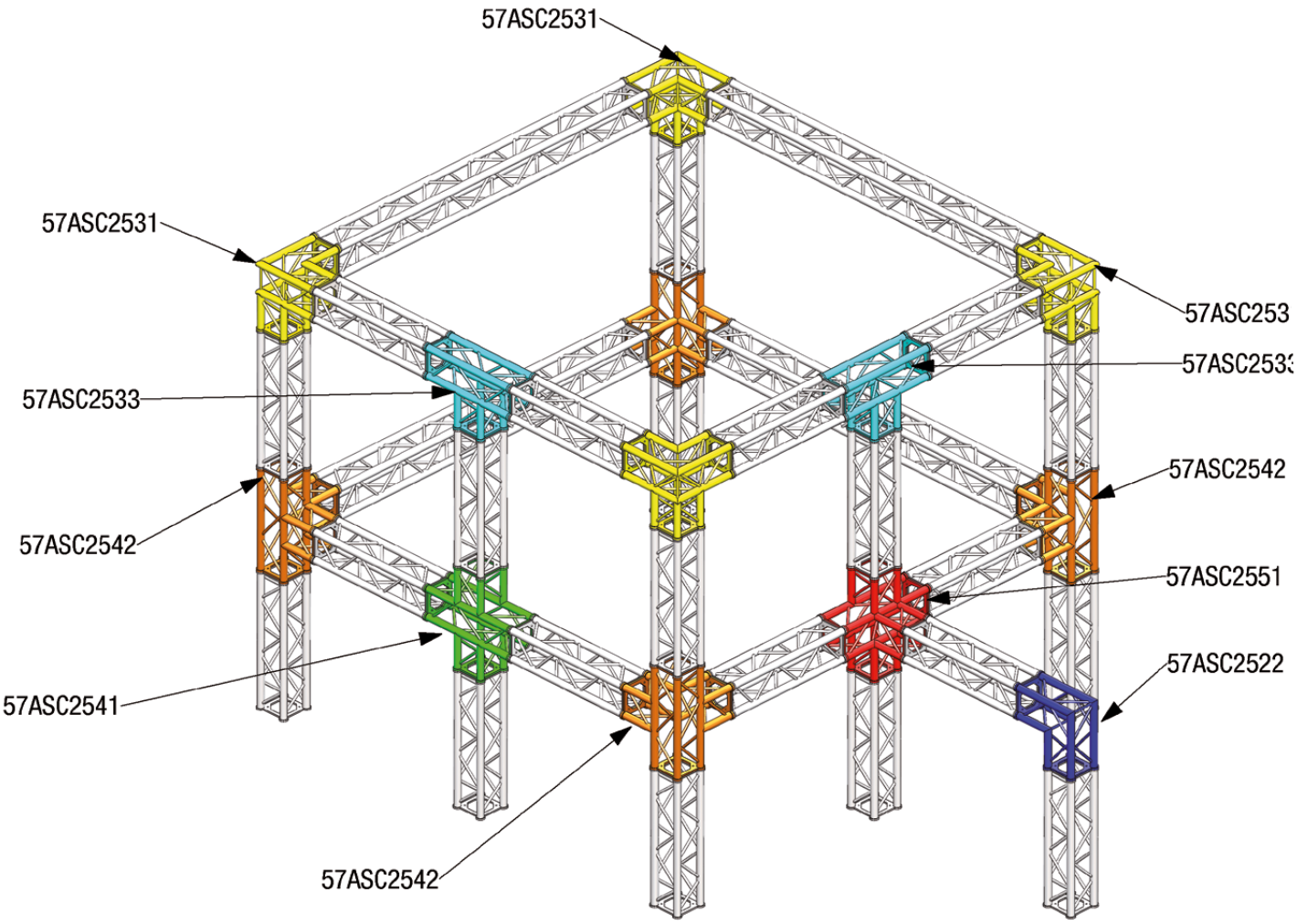

EX 290 ÉCHELLE



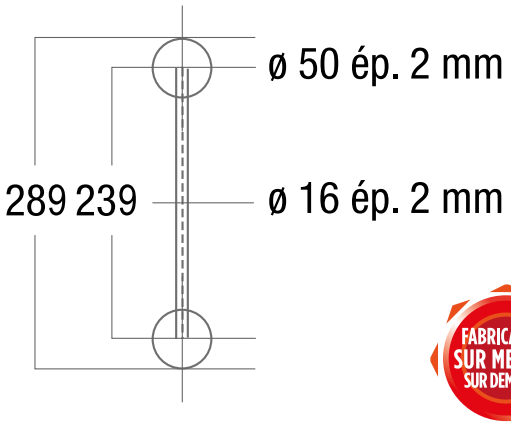

FABRICATION SUR MESURE SUR DEMANDE

CHARGES PRÉCONISÉES (1/300) * UTILISATION VERTICALE *

		Q	P1	P1 P2	P3 P3 P3	P4 P4 P4 P4	
Portée (m)	Portée (m)	Q (kg/ml)	P1 (kg)	P2 (kg/pt2)	P3 (kg/pt3)	P4 (kg/pt4)	SW (kg)
1	3	262	262	131	87	66	2
2	7	130	260	130	87	65	5
3	10	86	131	100	67	56	7
4	13	27	50	40	26	22	9
5	17	10	19	17	11	10	12
6	20	4	4	6	4	4	14

Sous réserve que l'utilisateur ait vérifié au préalable la stabilité au non-basculement de la poutre

**Bien comprendre les taux de flèche, se reporter à l'introduction*

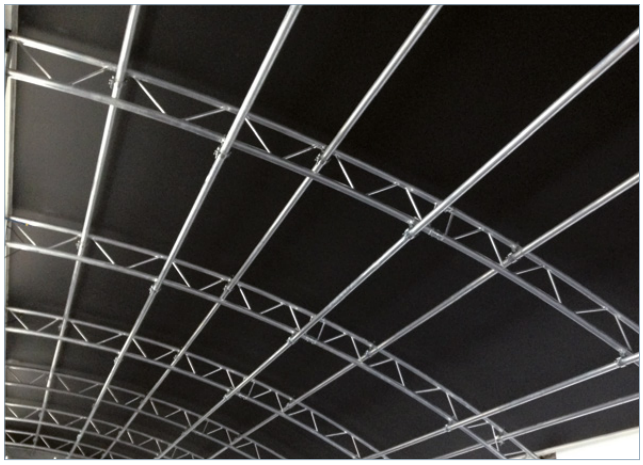

POUTRES LIVRÉES SANS KIT



LONGUEUR (m)	0,25	0,29	0,50	0,71	0,74	1,00	1,50	2,00	2,50	3,00	3,50	4,00
POIDS (kg)	1,3	1,3	1,5	2	2	2,3	3,4	4,5	5,6	6,3	7,5	8,4
RÉFÉRENCE	EX29025	EX29029	EX29050	EX29071	EX29074	EX29100	EX29150	EX29200	EX29250	EX29300	EX29350	EX29400

CERCLES LIVRÉS AVEC KITS

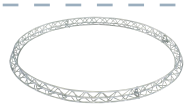

Préciser à la commande :

H horizontal

V vertical

Ø EXTÉRIEUR (m)	2,00	2,50	3,00	4,00	4,50	5,00	5,50	6,00	7,00	8,00
NBRE ÉLÉMENTS	2	2	4	4	6	6	6	6	8	8
RÉFÉRENCE	EXC29200	EXC29250	EXC29300	EXC29400	EXC290450	EXC29500	EXC29550	EXC29600	EXC29700	EXC29800

EX 290 ÉCHELLE

ANGLES HORIZONTAUX LIVRÉS SANS KIT

AEX 20	AEX 21	AEX 22	AEX 24	AEX 25
4,8 kg - 45°	4,8 kg - 60°	2,5 kg - 90°	2,8 kg - 120°	2,8 kg - 135°
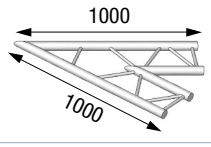	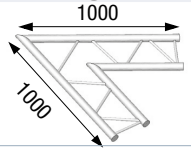	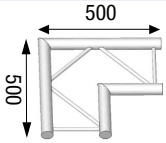	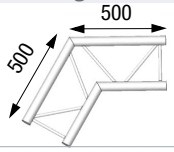	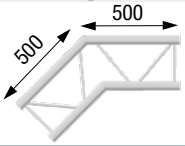

AEX33	AEX 41
3,7 kg - 90°	4,2 kg - 90°
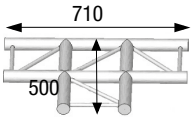	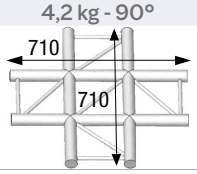

ANGLES VERTICAUX LIVRÉS SANS KIT

AEX 20V	AEX 21V	AEX 22V	AEX 24V	AEX 25V
4,8 kg - 45°	4,8 kg - 60°	2,5 kg - 90°	2,8 kg - 120°	2,8 kg - 135°
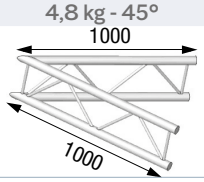	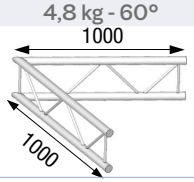	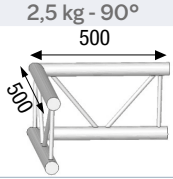	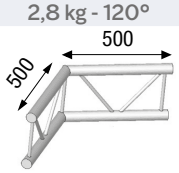	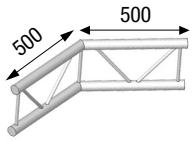

AEX 31V	AEX 33V	AEX 41V
3,7 kg - 90°	3,7 kg - 90°	4,2 kg - 90°
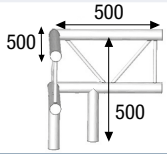	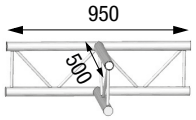	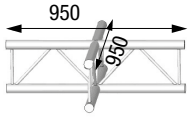

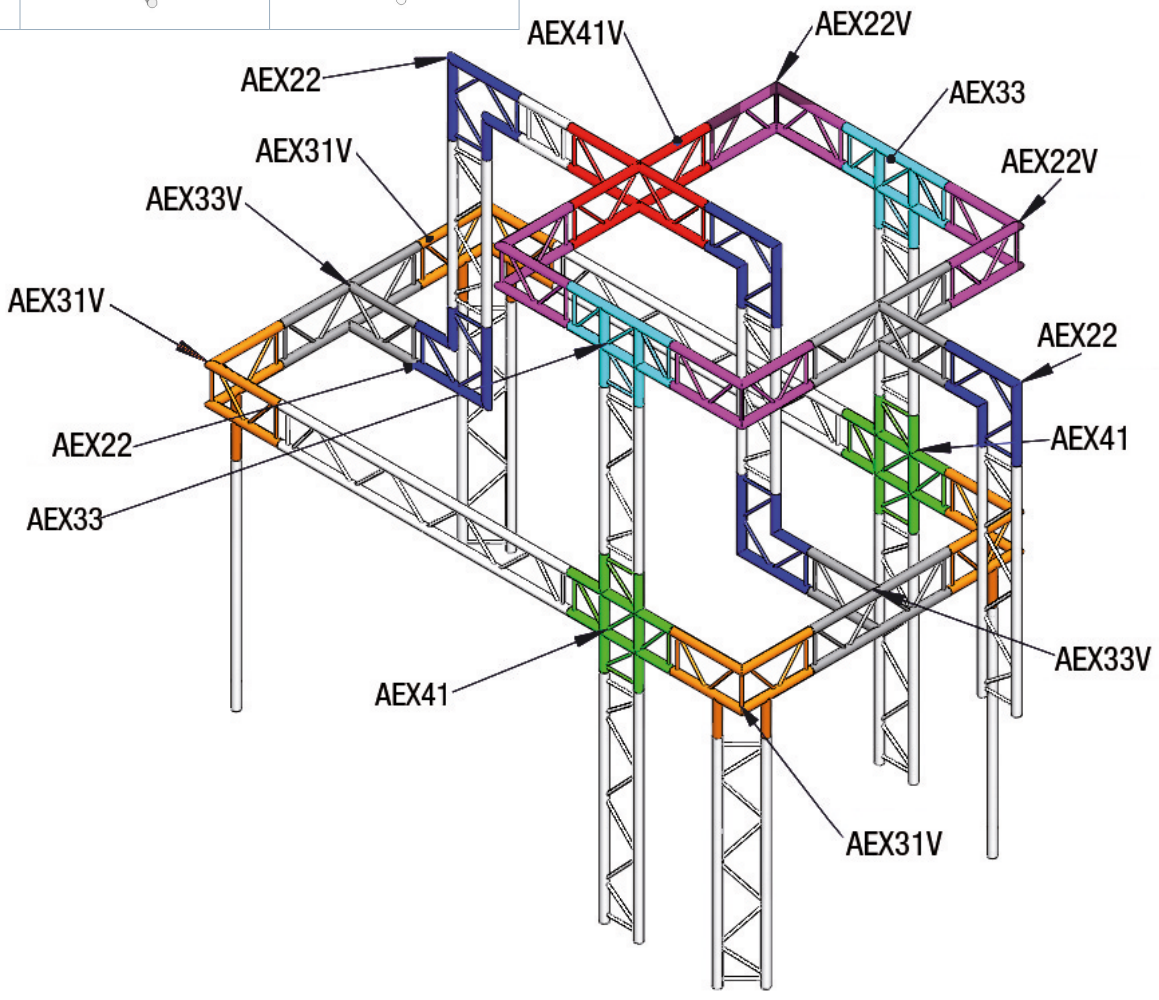

SX 290 TRIANGULAIRE



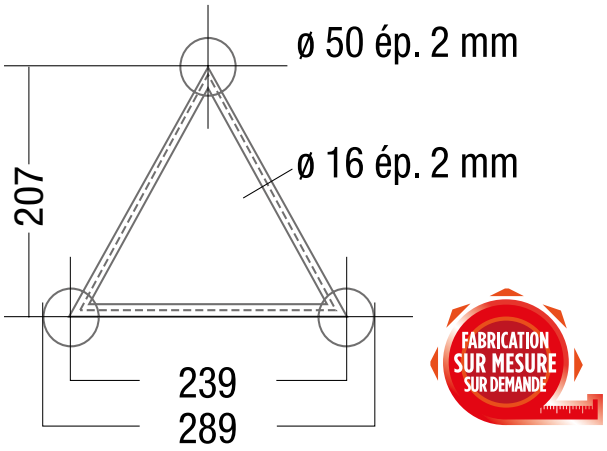

CHARGES MAXIMALES (1/100) * POINTE EN HAUT

		Q	P1	P2 P2	P3 P3 P3	P4 P4 P4 P4	
Portée (m)	Flèche (mm)	Q (kg/ml)	P1 (kg)	P2 (kg/pt2)	P3 (kg/pt3)	P4 (kg/pt4)	SW (kg)
1	10	1338	1338	669	446	335	4
2	20	667	1335	667	445	334	8
3	30	444	1092	665	444	333	11
4	40	332	813	613	409	332	15
5	50	261	643	487	325	271	19
6	60	180	529	403	268	224	23
7	70	131	446	342	228	190	27
8	80	100	384	295	197	165	30
9	90	71	334	228	165	130	34
10	100	50	293	180	130	102	38
11	110	37	238	143	104	82	42
12	120	28	190	115	84	66	46
13	130	21	151	93	68	54	49
14	140	16	120	75	55	44	53
15	150	12	94	60	44	36	57
16	160	9	71	47	35	29	61
17	170	7	53	36	28	23	65
18	180	5	36	27	21	17	68
19	190	4	22	19	15	13	72
20	200	3	9	12	10	9	76

CHARGES PRÉCONISÉES (1/300) * POINTE EN HAUT

		Q	P1	P2 P2	P3 P3 P3	P4 P4 P4 P4	
Portée (m)	Flèche (mm)	Q (kg/ml)	P1 (kg)	P2 (kg/pt2)	P3 (kg/pt3)	P4 (kg/pt4)	SW (kg)
1	3	1338	1338	669	446	335	4
2	7	667	1335	667	445	334	8
3	10	444	1092	665	444	333	11
4	13	278	690	407	292	230	15
5	17	141	433	256	184	145	19
6	20	80	291	173	124	98	23
7	23	49	204	122	88	70	27
8	27	31	146	88	64	51	30
9	30	21	105	65	47	38	34
10	33	14	75	47	35	28	38
11	37	10	51	34	25	20	42
12	40	7	33	23	18	15	46
13	43	4	17	15	12	10	49
14	47	3	4	7	7	6	53
15	50	2	N.A	1	2	2	57
16	53	1	N.A	N.A	N.A	N.A	61
17	57	N.A	N.A	N.A	N.A	N.A	65
18	60	N.A	N.A	N.A	N.A	N.A	68
19	63	N.A	N.A	N.A	N.A	N.A	72
20	67	N.A	N.A	N.A	N.A	N.A	76

Sous réserve que l'utilisateur ait vérifié au préalable la stabilité au non-basculement de la poutre

**Bien comprendre les taux de flèche, se reporter à l'introduction*

SX 290 TRIANGULAIRE

CHARGES MAXIMALES (1/100) * POINTE EN BAS

		Q	P1	P2 P2	P3 P3 P3	P4 P4 P4 P4	
Portée (m)	Flèche (mm)	Q (kg/ml)	P1 (kg)	P2 (kg/pt2)	P3 (kg/pt3)	P4 (kg/pt4)	SW (kg)
1	10	1338	1338	669	446	335	4
2	20	667	820	617	411	334	8
3	30	364	541	408	272	227	11
4	40	203	399	303	202	169	15
5	50	129	312	239	159	133	19
6	60	88	253	196	130	109	23
7	70	64	210	164	109	92	27
8	80	48	177	140	93	79	30
9	90	37	150	121	81	68	34
10	100	29	128	105	70	59	38
11	110	24	109	92	61	52	42
12	120	19	92	81	54	46	46
13	130	16	78	71	47	41	49
14	140	13	65	62	41	36	53
15	150	11	53	54	36	32	57
16	160	9	43	47	31	28	61
17	170	7	33	36	27	23	65
18	180	5	24	27	21	17	68
19	190	4	15	19	15	13	72
20	200	3	7	12	10	9	76

CHARGES PRÉCONISÉES (1/300) * POINTE EN BAS

		Q	P1	P2 P2	P3 P3 P3	P4 P4 P4 P4	
Portée (m)	Flèche (mm)	Q (kg/ml)	P1 (kg)	P2 (kg/pt2)	P3 (kg/pt3)	P4 (kg/pt4)	SW (kg)
1	3	1338	1338	669	446	335	4
2	7	667	820	617	411	334	8
3	10	364	541	408	272	227	11
4	13	203	399	303	202	169	15
5	17	129	312	239	159	133	19
6	20	80	253	173	124	98	23
7	23	49	204	122	88	70	27
8	27	31	146	88	64	51	30
9	30	21	105	65	47	38	34
10	33	14	75	47	35	28	38
11	37	10	51	34	25	20	42
12	40	7	33	23	18	15	46
13	43	4	17	15	12	10	49
14	47	3	4	7	7	6	53
15	50	2	N.A	1	2	2	57
16	53	1	N.A	N.A	N.A	N.A	61
17	57	N.A	N.A	N.A	N.A	N.A	65
18	60	N.A	N.A	N.A	N.A	N.A	68
19	63	N.A	N.A	N.A	N.A	N.A	72
20	67	N.A	N.A	N.A	N.A	N.A	76

Sous réserve que l'utilisateur ait vérifié au préalable la stabilité au non-basculement de la poutre

**Bien comprendre les taux de flèche, se reporter à l'introduction*

POUTRES LIVRÉES SANS KIT



LONGUEUR (m)	0,25	0,29	0,50	0,71	0,742	1,00	1,50	2,00	2,50	3,00	3,50	4,00
POIDS (kg)	2	2	2,7	3,45	3,5	4,3	5,9	7,45	9,1	10,5	13	14,5
RÉFÉRENCE	SX29025	SX29029	SX29050	SX29071	SX290745	SX29100	SX29150	SX29200	SX29250	SX29300	SX29350	SX29400

CERCLES LIVRÉS AVEC KITS



Préciser le sens de la pointe :





PH *Pointe en haut*



PI *Pointe vers l'interieur*



PE *Pointe vers l'exterieur*

Ø EXTÉRIEUR (m)	2,00	2,50	3,00	4,00	4,50	5,00	6,00	7,00	8,00	12,00	14,00
NBRE ÉLÉMENTS	2	2	4	4	6	6	6	8	8	12	14
RÉFÉRENCE	SXC29200	SXC29250	SXC29300	SXC29400	SXC290450	SXC29500	SXC29600	SXC29700	SXC29800	SXC291200	SXC291400

SX 290 TRIANGULAIRE

ANGLES LIVRÉS SANS KIT

ASX 20	ASX 21	ASX 22	ASX 23	ASX 24
6 kg - 45°	6 kg - 60°	3,5 kg - 90°	3,8 kg - 90°	4 kg -120°
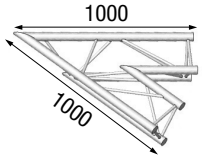	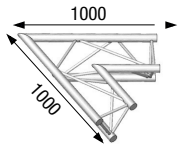	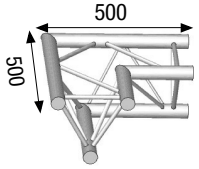	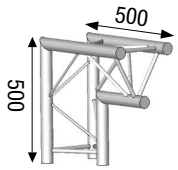	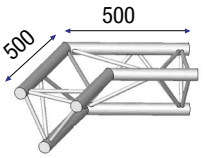

ASX 25	ASX 31	ASX 32	ASX 33	ASX 34
4 kg -135°	5 kg - 90°	5 kg - 90°	5,7 kg - 90°	5,7 kg - 90°
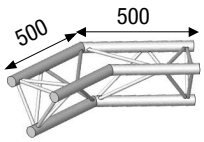	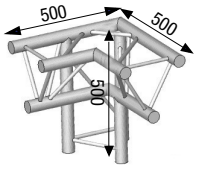	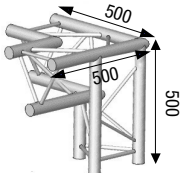	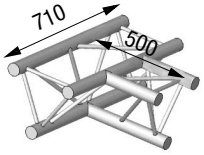	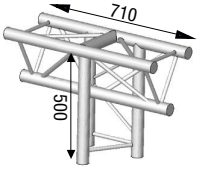

ASX 35	ASX 41	ASX 42	ASX 44	ASX 45D/G
5,7 kg - 90°	6,2 kg - 90°	6,3 kg - 90°	6,3 kg - 90°	6,3 kg - 90°
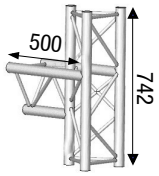	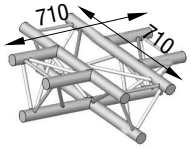	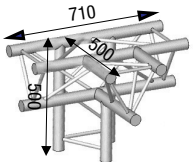	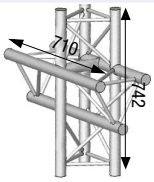	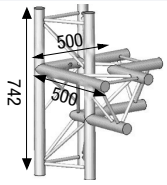

ASX 51	ASX 52	ASX 61
7,8 kg - 90°	7,9 kg - 90°	9 kg - 90°
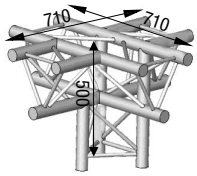	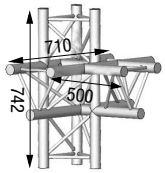	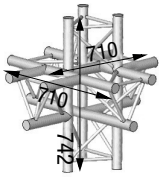

SX 290 TRIANGULAIRE

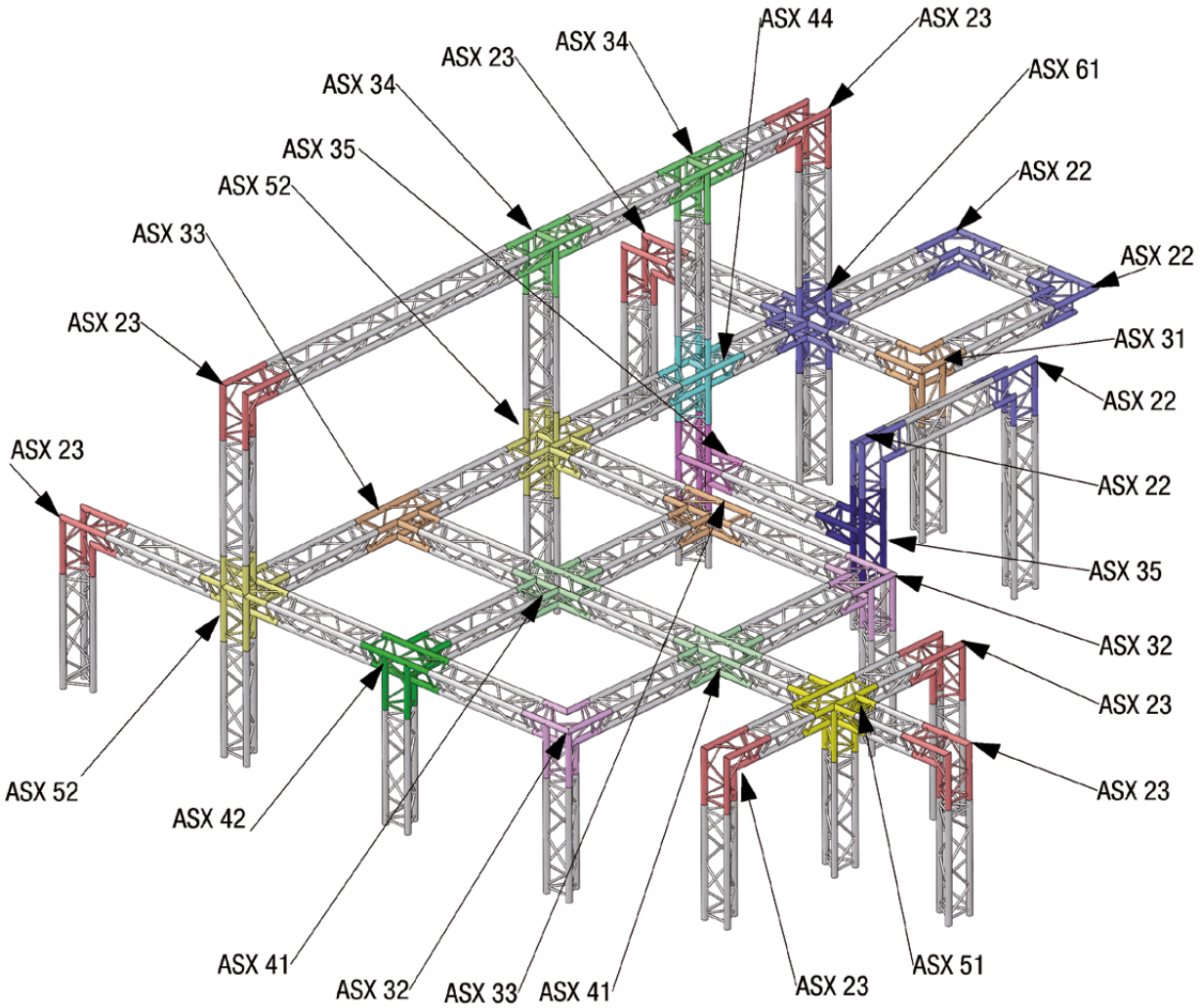

SZ 290 CARRÉE



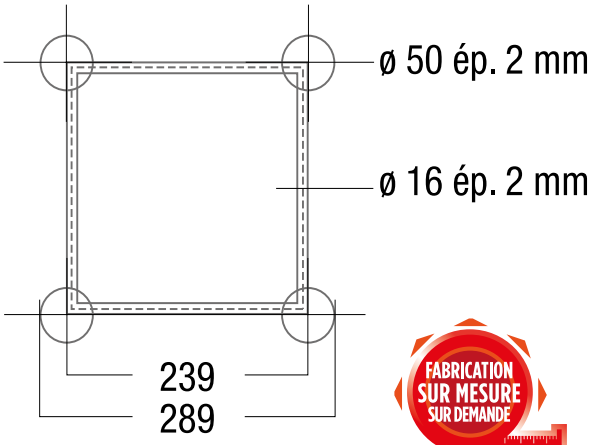

FABRICATION SUR MESURE SUR DEMANDE

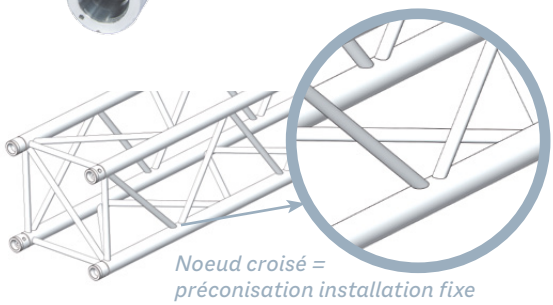

Noeud croisé = préconisation installation fixe

CHARGES MAXIMALES (1/100) *

		Q	P1	P2 P2	P3 P3 P3	P4 P4 P4 P4	
Portée (m)	Flèche (mm)	Q (kg/ml)	P1 (kg)	P2 (kg/pt2)	P3 (kg/pt3)	P4 (kg/pt4)	SW (kg)
1	10	1545	1545	772	515	386	5
2	20	770	1540	770	513	385	10
3	30	512	1260	767	512	384	15
4	40	382	936	707	471	382	20
5	50	301	740	561	374	312	25
6	60	207	607	463	309	258	30
7	70	151	511	392	261	219	35
8	80	115	438	339	226	189	40
9	90	89	380	296	197	166	45
10	100	71	332	262	175	147	50
11	110	58	293	233	155	131	55
12	120	48	259	209	139	118	60
13	130	40	229	188	125	106	65
14	140	34	203	170	113	96	70
15	150	29	180	154	102	87	75
16	160	25	159	139	93	80	80
17	170	21	140	121	84	71	85
18	180	17	122	101	75	60	90
19	190	14	106	83	62	50	95
20	200	11	91	68	51	42	100

CHARGES PRÉCONISÉES (1/300) *

		Q	P1	P2 P2	P3 P3 P3	P4 P4 P4 P4	
Portée (m)	Flèche (mm)	Q (kg/ml)	P1 (kg)	P2 (kg/pt2)	P3 (kg/pt3)	P4 (kg/pt4)	SW (kg)
1	3	1545	1545	772	515	386	5
2	7	770	1540	770	513	385	10
3	10	512	1260	767	512	384	15
4	13	382	936	707	471	382	20
5	17	301	740	561	374	312	25
6	20	194	607	422	304	239	30
7	23	120	511	304	219	172	35
8	27	79	379	226	163	129	40
9	30	54	286	172	124	98	45
10	33	38	218	132	96	76	50
11	37	27	167	103	75	60	55
12	40	20	126	79	58	47	60
13	43	15	94	61	45	36	65
14	47	11	67	45	34	28	70
15	50	8	44	32	25	21	75
16	53	5	25	22	17	15	80
17	57	4	8	12	11	9	85
18	60	2	N.A	4	5	5	90
19	63	1	N.A	N.A	N.A	1	95
20	67	0	N.A	N.A	N.A	N.A	100

Sous réserve que l'utilisateur ait vérifié au préalable la stabilité au non-basculement de la poutre

**Bien comprendre les taux de flèche, se reporter à l'introduction*

SZ 290 CARRÉE

POUTRES LIVRÉES SANS KIT



LONGUEUR (m)	0,25	0,29	0,50	0,71	0,740	1,00	1,50	2,00	2,50	3,00	3,50	4,00
POIDS (kg)	2,7	2,7	3,6	4	4,3	5,7	8	10	12	18,5	19	19,8
RÉFÉRENCE	SZ29025	SZ29029	SZ29050	SZ29071	SZ29074	SZ29100	SZ29150	SZ29200	SZ29250	SZ29300	SZ29350	SZ29400

CERCLES LIVRÉS AVEC KITS



Ø EXTÉRIEUR (m)	2,00	2,50	3,00	4,00	5,00	6,00	7,00	8,00	12,00	14,00	15,00
NBRE ÉLÉMENTS	2	2	4	4	6	6	8	8	12	14	16
RÉFÉRENCE	SZC29200	SZC29250	SZC29300	SZC29400	SZC29500	SZC29600	SZC29700	SZC29800	SZC291200	SZC291400	SZC291500

ANGLES LIVRÉS SANS KIT

ASZ 20
7,1 kg - 45°

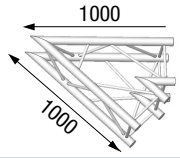

ASZ 21
7,1 kg - 60°

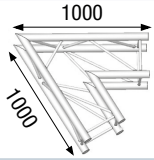

ASZ 22
4,7 kg - 90°

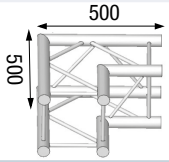

ASZ 24
5,5 kg - 120°

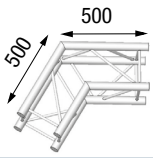

ASZ 25
5,5 kg - 135°

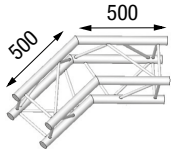

ASZ 31
6,3 kg - 90°

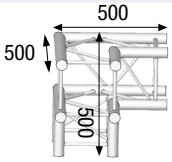

ASZ 33
6,3 kg - 90°

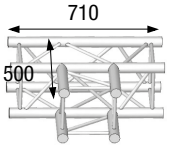

ASZ 41
7,5 kg - 90°

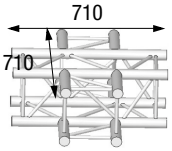

ASZ 42
7,8 kg - 90°

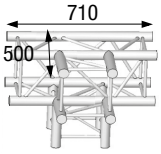

ASZ 51
9 kg - 90°

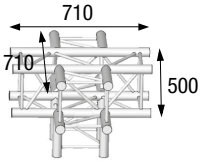

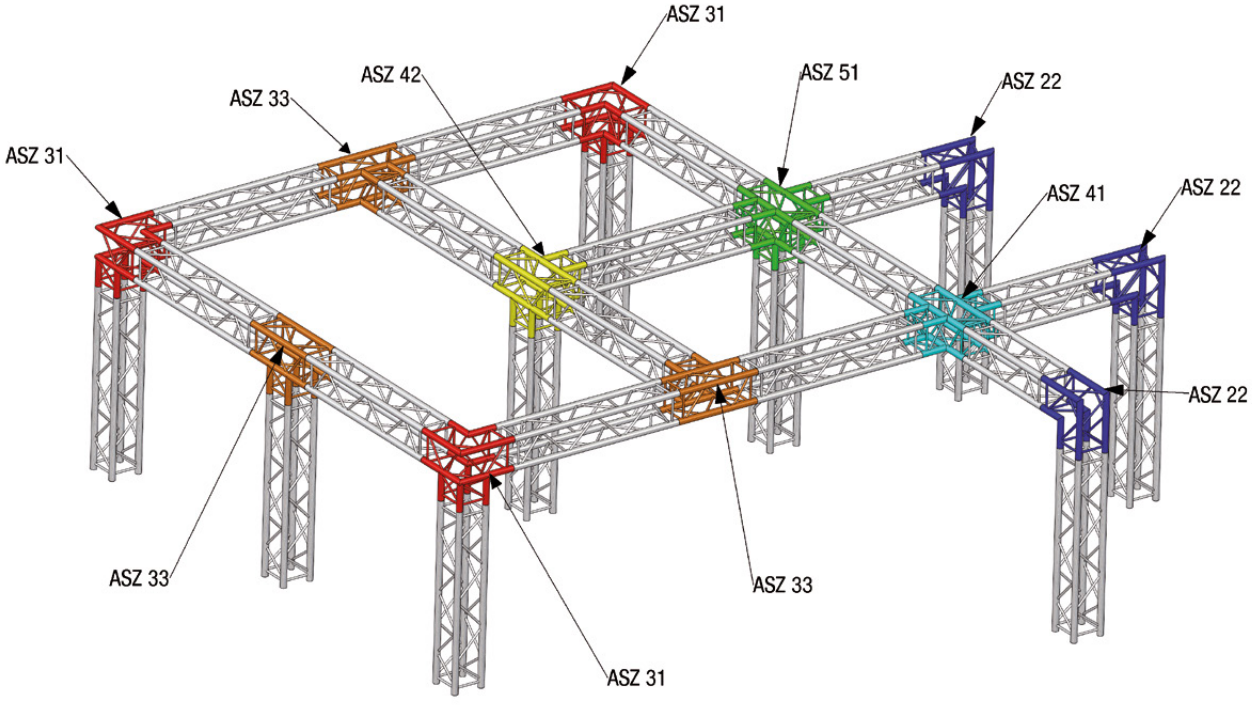

FX 50 MONOTUBE ÉP 3 mm



Tube manchonné
aux deux extrémités
(manchon standard)

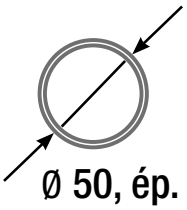

Ø 50, ép. 3 mm

FABRICATION SUR MESURE SUR DEMANDE

CHARGES MAXIMALES (1/150) *

Portée (m)	Q (kg/ml)	P1 (kg)
1	298	148
2	61,2	72
3	17,3	31
4	6,6	15
5	2,8	6
6	1,1	1

CHARGES PRÉCONISÉES (1/300) *

Portée (m)	Q (kg/ml)	P1 (kg)
1	248	153
2	30	37
3	8	14
4	2,5	5
5	0,8	-
6	-	-

Sous réserve que l'utilisateur ait vérifié au préalable la stabilité au non-basculement de la poutre

**Bien comprendre les taux de flèche, se reporter à l'introduction*

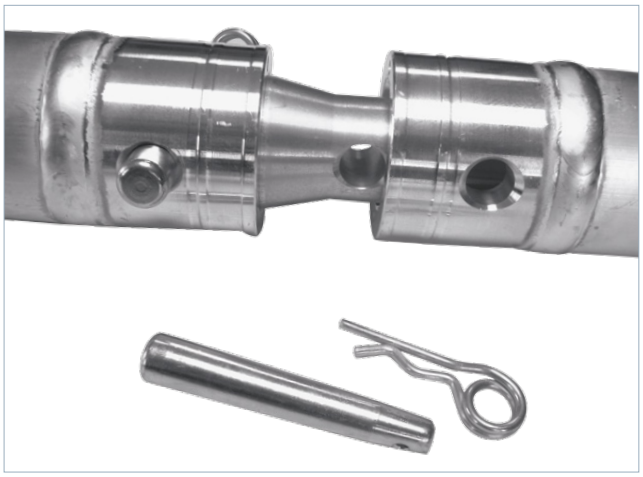

TUBES LIVRÉS SANS KIT



LONGUEUR (m)	0,25	0,29	0,45	0,50	1,00	1,50	2,00	2,50	3,00	3,50	4,00
POIDS (kg)	0,590	0,650	0,850	0,900	1,500	2,190	2,700	3,300	3,900	4,500	5,100
RÉFÉRENCE	FX50025	FX50029	FX50045	FX50050	FX50100	FX50150	FX50200	FX50250	FX50300	FX50350	FX50400

CERCLES LIVRÉS AVEC KITS



Ø EXTÉRIEUR (m)	1,00	1,50	2,00	2,50	3,00	3,50	4,00	5,00	6,00	7,00	8,00
NBRE ÉLÉMENTS	1	1	2	2	4	4	4	6	6	8	8
RÉFÉRENCE	EFX50100	EFX50150	EFX50200	EFX50250	EFX50300	EFX50350	EFX50400	EFX50500	EFX50600	EFX50700	EFX50800

FX 50 MONOTUBE ÉP 3 mm

ANGLES LIVRÉS SANS KIT

FX5022	FX5023	FX5031	FX5032	FX5033
0,8 kg - 90°	0,8 kg - 90°	1,25 kg - 90°	1,25 kg - 90°	1,35 kg - 90°
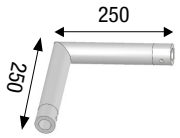	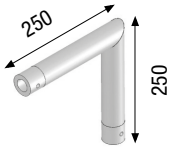	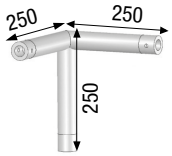		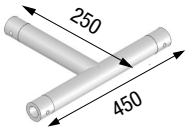

FX5034	FX5041	FX5042 G et D	FX5044	FX5045
1,35 kg - 90°	1,50 kg - 90°	1,60 kg - 90°	1,60 kg - 90°	1,60 kg - 90°
	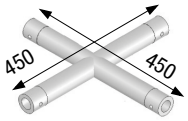	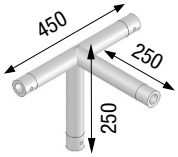	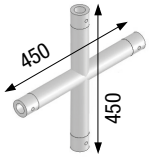	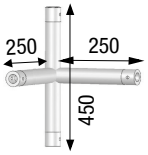

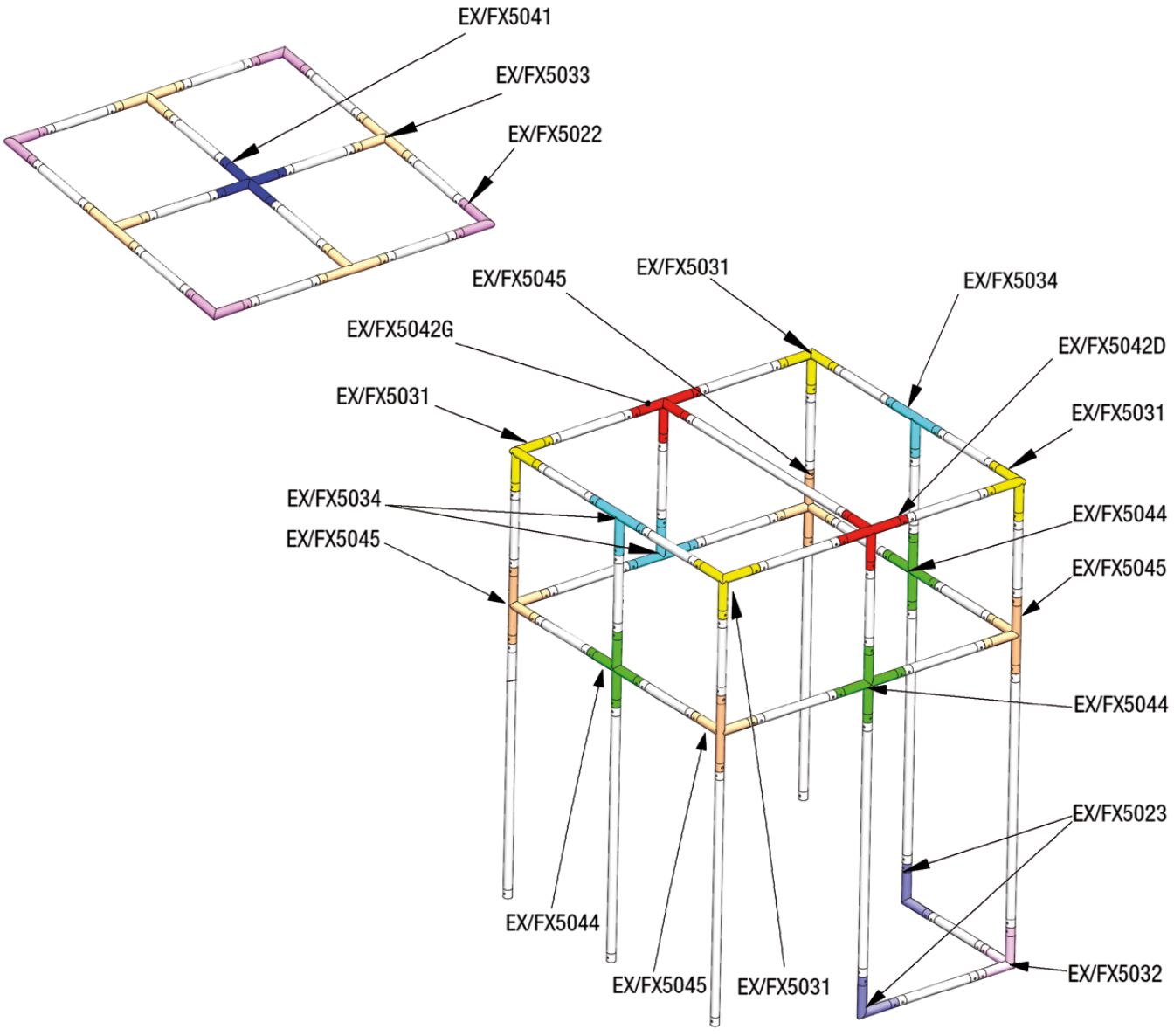

SX 290 FC TRIANGULAIRE



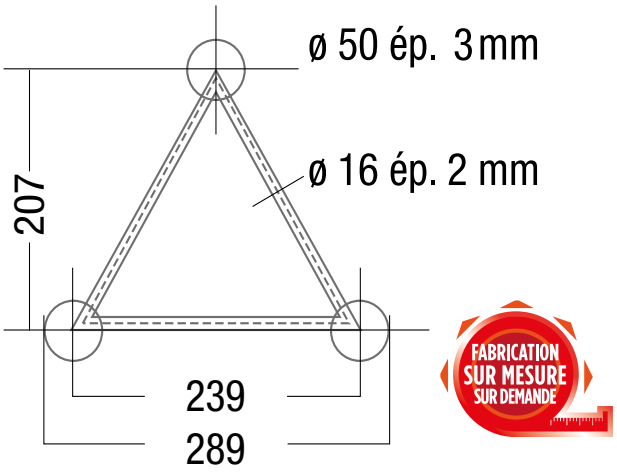

CHARGES MAXIMALES (1/100) * POINTE EN HAUT

		Q	P1	P2 P2	P3 P3 P3	P4 P4 P4 P4	
Portée (m)	Flèche (mm)	Q (kg/ml)	P1 (kg)	P2 (kg/pt2)	P3 (kg/pt3)	P4 (kg/pt4)	SW (kg)
1	10	1337	1337	668	446	334	5
2	20	666	1332	666	444	333	11
3	30	442	1326	663	442	332	16
4	40	330	1014	660	440	330	21
5	50	263	801	608	405	329	27
6	60	218	658	502	334	280	32
7	70	164	554	425	283	237	37
8	80	124	475	367	245	205	42
9	90	97	412	321	214	180	48
10	100	74	361	265	189	151	53
11	110	54	318	212	153	121	58
12	120	41	281	171	124	98	64
13	130	31	225	138	101	80	69
14	140	24	179	112	82	65	74
15	150	18	141	90	66	53	80
16	160	14	109	72	53	43	85
17	170	11	82	56	42	34	90
18	180	8	58	42	33	27	95
19	190	6	37	30	24	20	101
20	200	5	18	20	17	15	106

CHARGES PRÉCONISÉES (1/300) * POINTE EN HAUT

		Q	P1	P2 P2	P3 P3 P3	P4 P4 P4 P4	
Portée (m)	Flèche (mm)	Q (kg/ml)	P1 (kg)	P2 (kg/pt2)	P3 (kg/pt3)	P4 (kg/pt4)	SW (kg)
1	3	1337	1337	668	446	334	5
2	7	666	1332	666	444	333	11
3	10	442	1326	663	442	332	16
4	13	330	1014	597	429	330	21
5	17	207	636	376	270	212	27
6	20	117	428	254	183	144	32
7	23	72	301	180	130	102	37
8	27	46	216	131	95	75	42
9	30	31	157	96	70	56	48
10	33	21	113	71	52	42	53
11	37	15	79	51	38	31	58
12	40	10	51	36	27	22	64
13	43	7	29	23	18	15	69
14	47	4	10	12	11	9	74
15	50	3	N.A	3	4	4	80
16	53	1	N.A	N.A	N.A	0	85
17	57	0	N.A	N.A	N.A	N.A	90
18	60	N.A	N.A	N.A	N.A	N.A	95
19	63	N.A	N.A	N.A	N.A	N.A	101
20	67	N.A	N.A	N.A	N.A	N.A	106

Sous réserve que l'utilisateur ait vérifié au préalable la stabilité au non-basculement de la poutre
**Bien comprendre les taux de flèche, se reporter à l'introduction*

SX 290 FC TRIANGULAIRE

CHARGES MAXIMALES (1/100) * POINTE EN BAS



		Q	P1	P2 P2	P3 P3 P3	P4 P4 P4 P4	
Portée (m)	Flèche (mm)	Q (kg/ml)	P1 (kg)	P2 (kg/pt2)	P3 (kg/pt3)	P4 (kg/pt4)	SW (kg)
1	10	1337	1337	668	446	334	5
2	20	666	1024	666	444	333	11
3	30	442	674	510	340	283	16
4	40	253	496	377	252	210	21
5	50	160	387	297	198	166	27
6	60	110	313	243	162	136	32
7	70	79	259	203	135	114	37
8	80	59	216	173	115	97	42
9	90	46	182	149	99	84	48
10	100	36	154	129	86	73	53
11	110	29	130	112	75	64	58
12	120	23	109	98	65	56	64
13	130	19	90	85	57	49	69
14	140	16	74	74	49	43	74
15	150	13	58	64	42	38	80
16	160	11	45	55	36	33	85
17	170	9	32	46	31	28	90
18	180	7	20	39	26	24	95
19	190	6	8	30	21	20	101
20	200	5	N.A	20	16	15	106

CHARGES PRÉCONISÉES (1/300) * POINTE EN BAS



		Q	P1	P2 P2	P3 P3 P3	P4 P4 P4 P4	
Portée (m)	Flèche (mm)	Q (kg/ml)	P1 (kg)	P2 (kg/pt2)	P3 (kg/pt3)	P4 (kg/pt4)	SW (kg)
1	3	1337	1337	668	446	334	5
2	7	666	1024	666	444	333	11
3	10	442	674	510	340	283	16
4	13	253	496	377	252	210	21
5	17	160	387	297	198	166	27
6	20	110	313	243	162	136	32
7	23	72	259	180	130	102	37
8	27	46	216	131	95	75	42
9	30	31	157	96	70	56	48
10	33	21	113	71	52	42	53
11	37	15	79	51	38	31	58
12	40	10	51	36	27	22	64
13	43	7	29	23	18	15	69
14	47	4	10	12	11	9	74
15	50	3	N.A	3	4	4	80
16	53	1	N.A	N.A	N.A	0	85
17	57	0	N.A	N.A	N.A	N.A	90
18	60	N.A	N.A	N.A	N.A	N.A	95
19	63	N.A	N.A	N.A	N.A	N.A	101
20	67	N.A	N.A	N.A	N.A	N.A	106

Sous réserve que l'utilisateur ait vérifié au préalable la stabilité au non-basculement de la poutre
**Bien comprendre les taux de flèche, se reporter à l'introduction*

POUTRES LIVRÉES SANS KIT



LONGUEUR (m)	0,25	0,29	0,50	0,71	0,742	1,00	1,50	2,00	2,50	3,00	3,50	4,00
POIDS (kg)	2,5	2,5	2,9	5	5	5,5	7,9	10,5	13,3	16	18,5	22
RÉFÉRENCE	SX29025FC	SX29029FC	SX29050FC	SX29071FC	SX290745FC	SX29100FC	SX29150FC	SX29200FC	SX29250FC	SX29300FC	SX29350FC	SX29400FC

CERCLES LIVRÉS AVEC KITS



Préciser le sens de la pointe :





PH *Pointe en haut*



PI *Pointe vers l'interieur*



PE *Pointe vers l'exterieur*

Ø EXTÉRIEUR (m)	2,00	2,50	3,00	4,00	4,50	5,00	6,00	7,00	8,00	12,00	14,00
NBRE ÉLÉMENTS	2	2	4	4	6	6	6	8	8	12	14
RÉFÉRENCE	SXC29200FC	SXC29250FC	SXC29300FC	SXC29400FC	SXC290450FC	SXC29500FC	SXC29600FC	SXC29700FC	SXC29800FC	SXC291200FC	SXC291400FC

SX 290 FC TRIANGULAIRE

ANGLES LIVRÉS SANS KIT

ASX 20 FC	ASX 21 FC	ASX 22 FC	ASX 23 FC	ASX 24 FC
7,5 kg - 45°	7,5 kg - 60°	4,8 kg - 90°	5 kg - 90°	5,2 kg -120°
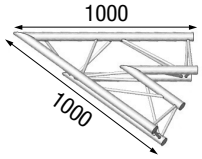	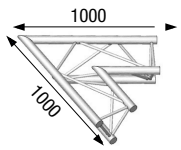	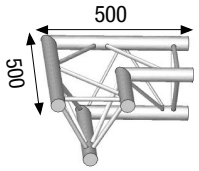	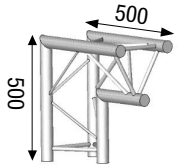	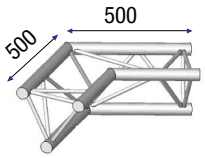

ASX 25 FC	ASX 31 FC	ASX 32 FC	ASX 33 FC	ASX 34 FC
5,2 kg -135°	7,5 kg - 90°	7,5 kg- 90°	8 kg - 90°	8 kg - 90°
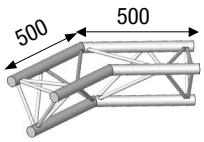	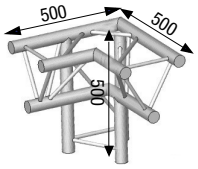	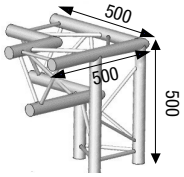	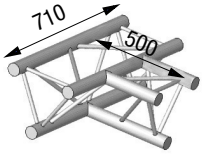	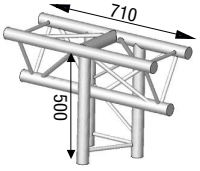

ASX 35 FC	ASX 41 FC	ASX 42 FC	ASX 44 FC	ASX 45D/G FC
8 kg - 90°	9,2 kg - 90°	9,5 kg - 90°	9,5 kg - 90°	9,5 kg - 90°
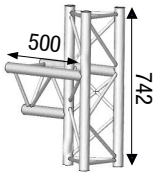	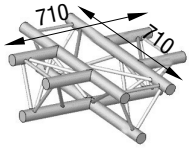	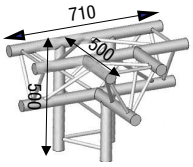	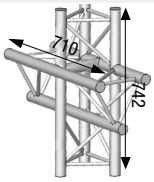	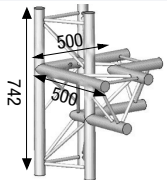

ASX 51 FC	ASX 52 FC	ASX 61 FC
10,5 kg - 90°	10,6 kg - 90°	12 kg - 90°
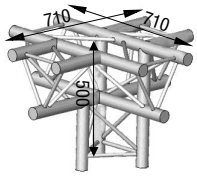	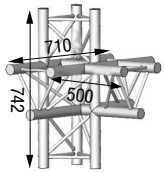	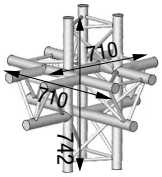

SX 290 FC TRIANGULAIRE

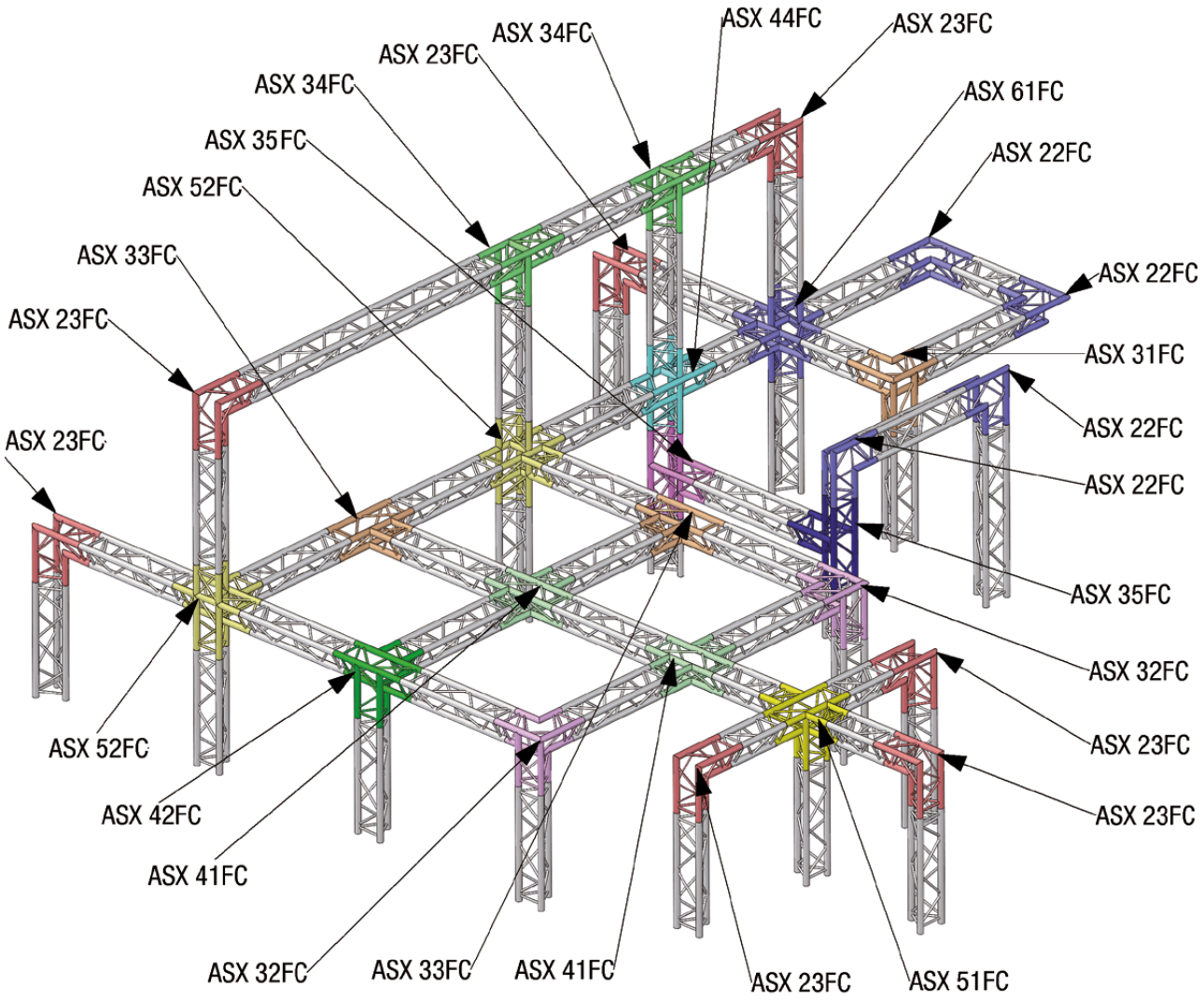

SZ 290 FC CARRÉE

produit destiné à l'installation fixe



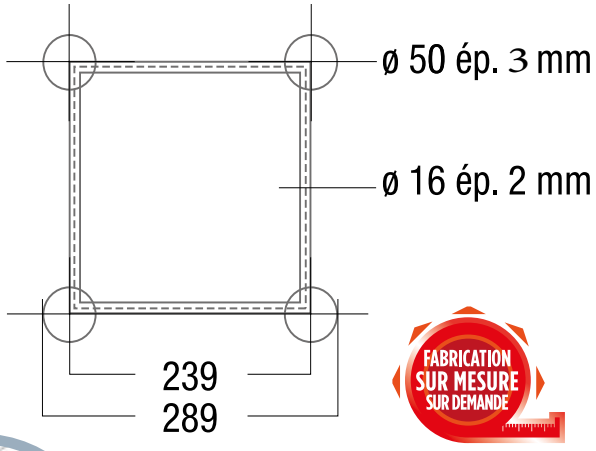

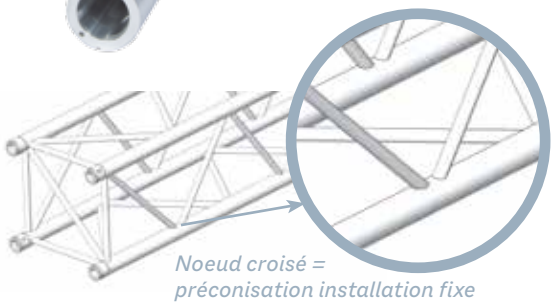

Noeud croisé = préconisation installation fixe

CHARGES MAXIMALES (1/100) *

		Q	P1	P2 P2	P3 P3 P3	P4 P4 P4 P4	
Portée (m)	Flèche (mm)	Q (kg/ml)	P1 (kg)	P2 (kg/pt2)	P3 (kg/pt3)	P4 (kg/pt4)	SW (kg)
1	10	1543	1543	772	514	386	7
2	20	768	1537	768	512	384	13
3	30	510	1530	765	510	383	20
4	40	381	1169	762	508	381	26
5	50	303	924	701	467	379	33
6	60	252	758	578	385	322	39
7	70	189	637	489	326	273	46
8	80	143	546	422	281	236	52
9	90	112	473	369	246	207	59
10	100	89	413	326	217	183	65
11	110	73	363	290	193	163	72
12	120	60	320	260	173	146	78
13	130	50	283	234	156	132	85
14	140	42	250	211	140	120	91
15	150	36	221	190	127	108	98
16	160	31	195	172	115	98	104
17	170	27	171	156	104	90	111
18	180	23	149	141	94	81	117
19	190	20	128	127	85	74	124
20	200	17	109	108	76	65	130

CHARGES PRÉCONISÉES (1/300) *

		Q	P1	P2 P2	P3 P3 P3	P4 P4 P4 P4	
Portée (m)	Flèche (mm)	Q (kg/ml)	P1 (kg)	P2 (kg/pt2)	P3 (kg/pt3)	P4 (kg/pt4)	SW (kg)
1	3	1543	1543	772	514	386	7
2	7	768	1537	768	512	384	13
3	10	510	1530	765	510	383	20
4	13	381	1169	762	508	381	26
5	17	303	924	701	467	379	33
6	20	252	758	578	385	322	39
7	23	177	637	449	323	254	46
8	27	117	546	335	242	190	52
9	30	80	428	256	185	146	59
10	33	56	329	199	144	114	65
11	37	41	254	155	113	90	72
12	40	30	195	121	89	71	78
13	43	22	148	94	70	56	85
14	47	16	110	72	54	44	91
15	50	12	77	54	41	33	98
16	53	9	50	38	30	25	104
17	57	6	26	25	21	17	111
18	60	4	5	13	12	11	117
19	63	3	N.A	2	5	5	124
20	67	1	N.A	N.A	N.A	0	130

Sous réserve que l'utilisateur ait vérifié au préalable la stabilité au non-basculement de la poutre

**Bien comprendre les taux de flèche, se reporter à l'introduction*

SZ 290 FC CARRÉE

POUTRES LIVRÉES SANS KIT



LONGUEUR (m)	0,145	0,25	0,29	0,50	0,645	0,71	0,74	1,00	1,50	2,00	2,50	3,00	3,50	4,00
POIDS (kg)	3	3	3	4,1	6	6	6	7,1	10	13	16	20	22	25
RÉFÉRENCE	SZ290145FC	SZ29025FC	SZ29029FC	SZ29050FC	SZ290645FC	SZ29071FC	SZ29074FC	SZ29100FC	SZ29150FC	SZ29200FC	SZ29250FC	SZ29300FC	SZ29350FC	SZ29400FC

CERCLES LIVRÉS AVEC KITS



Ø EXTÉRIEUR (m)	2,00	2,50	3,00	4,00	5,00	6,00	7,00	8,00	10,00	12,00	14,00	15,00
NBRE ÉLÉMENTS	2	2	4	4	6	6	8	8	12	12	12	16
RÉFÉRENCE	SZC29200FC	SZC29250FC	SZC29300FC	SZC29400FC	SZC29500FC	SZC29600FC	SZC29700FC	SZC29800FC	SZC291000FC	SZC291200FC	SZC291400FC	SZC291500FC

ANGLES LIVRÉS SANS KIT

ASZ 20 FC
8,3 kg - 45°

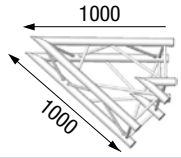

ASZ 21 FC
8,3 kg - 60°

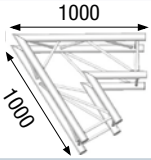

ASZ 22 FC
6 kg - 90°

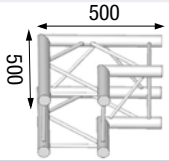

ASZ 24 FC
6,1 kg - 120°

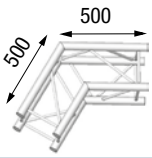

ASZ 25 FC
6,1 kg - 135°

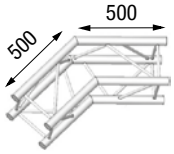

ASZ 31 FC
7,5 kg - 90°

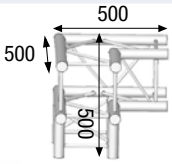

ASZ 33 FC
7,5 kg - 90°

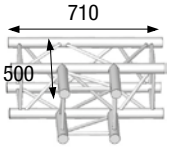

ASZ 41 FC
8,7 kg - 90°

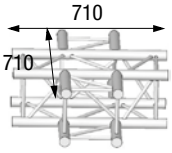

ASZ 42 FC
9 kg - 90°

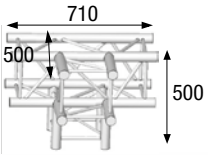

ASZ 51 FC
11,5 kg - 90°

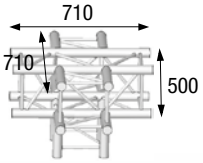

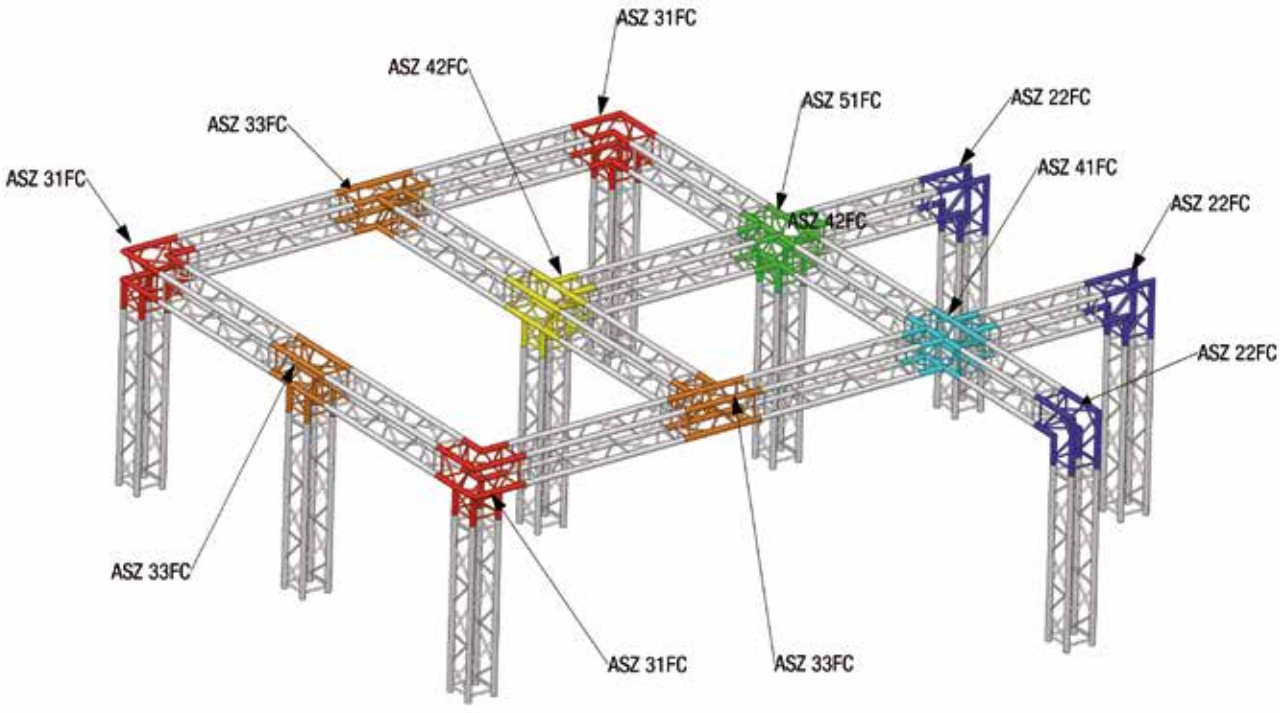

SC 300 CARRÉE

produit destiné aux prestataires / parc de location



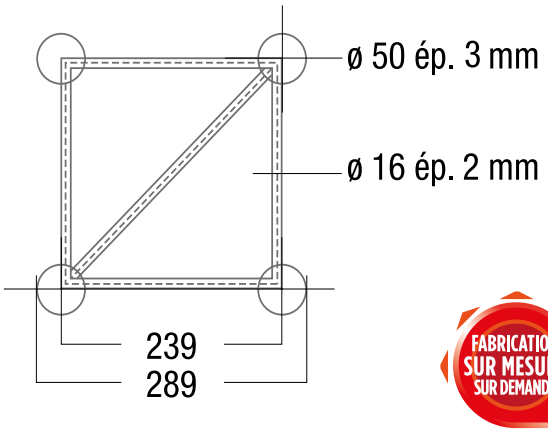

FABRICATION SUR MESURE SUR DEMANDE

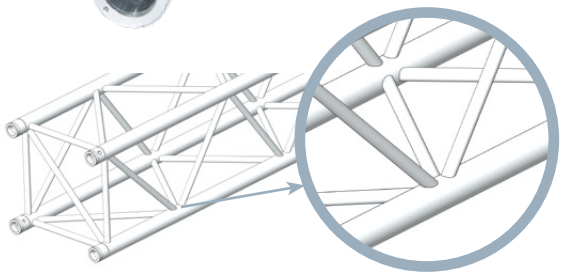

Noeud joint + 1 barreau intermédiaire à l'intérieur de la poutre tous les ml = préconisation prestataires, loueurs... (meilleure tenue à la torsion en utilisation intensive)

CHARGES MAXIMALES (1/100) *

		Q	P1	P2 P2	P3 P3 P3	P4 P4 P4 P4	
Portée (m)	Flèche (mm)	Q (kg/ml)	P1 (kg)	P2 (kg/pt2)	P3 (kg/pt3)	P4 (kg/pt4)	SW (kg)
1	10	1543	1543	772	514	386	7
2	20	768	1537	768	512	384	13
3	30	510	1530	765	510	383	20
4	40	381	1169	762	508	381	26
5	50	303	924	701	467	379	33
6	60	252	758	578	385	322	39
7	70	189	637	489	326	273	46
8	80	143	546	422	281	236	52
9	90	112	473	369	246	207	59
10	100	89	413	326	217	183	65
11	110	73	363	290	193	163	72
12	120	60	320	260	173	146	78
13	130	50	283	234	156	132	85
14	140	42	250	211	140	120	91
15	150	36	221	190	127	108	98
16	160	31	195	172	115	98	104
17	170	27	171	156	104	90	111
18	180	23	149	141	94	81	117
19	190	20	128	127	85	74	124
20	200	17	109	108	76	65	130

CHARGES PRÉCONISÉES (1/300) *

		Q	P1	P2 P2	P3 P3 P3	P4 P4 P4 P4	
Portée (m)	Flèche (mm)	Q (kg/ml)	P1 (kg)	P2 (kg/pt2)	P3 (kg/pt3)	P4 (kg/pt4)	SW (kg)
1	3	1543	1543	772	514	386	7
2	7	768	1537	768	512	384	13
3	10	510	1530	765	510	383	20
4	13	381	1169	762	508	381	26
5	17	303	924	701	467	379	33
6	20	252	758	578	385	322	39
7	23	177	637	449	323	254	46
8	27	117	546	335	242	190	52
9	30	80	428	256	185	146	59
10	33	56	329	199	144	114	65
11	37	41	254	155	113	90	72
12	40	30	195	121	89	71	78
13	43	22	148	94	70	56	85
14	47	16	110	72	54	44	91
15	50	12	77	54	41	33	98
16	53	9	50	38	30	25	104
17	57	6	26	25	21	17	111
18	60	4	5	13	12	11	117
19	63	3	N.A	2	5	5	124
20	67	1	N.A	N.A	N.A	0	130

Sous réserve que l'utilisateur ait vérifié au préalable la stabilité au non-basculement de la poutre

**Bien comprendre les taux de flèche, se reporter à l'introduction*

SC 300 CARRÉE

POUTRES LIVRÉES SANS KIT



LONGUEUR (m)	0,145	0,25	0,29	0,50	0,645	0,71	0,74	1,00	1,50	2,00	2,50	3,00	3,50	4,00
POIDS (kg)	3	3	3	4,1	6	6	6	7,1	10	13	16	20	22	25
RÉFÉRENCE	SC300145	SC30025	SC30029	SC30050	SC300645	SC30071	SC30074	SC30100	SC30150	SC30200	SC30250	SC30300	SC30350	SC30400

CERCLES LIVRÉS AVEC KITS



Ø EXTÉRIEUR (m)	2,00	2,50	3,00	4,00	5,00	6,00	7,00	8,00	12,00	14,00	15,00	16,00	18,00
NBRE ÉLÉMENTS	2	2	4	4	6	6	8	8	12	12	14	16	18
RÉFÉRENCE	SZC30200	SZC30250	SZC30300	SZC30400	SZC30500	SZC30600	SZC30700	SZC30800	SZC301200	SZC301400	SZC301500	SZC301600	SZC301800

ANGLES LIVRÉS SANS KIT

ASC3020	ASC3021	ASC3022	ASC3024	ASC3025	ASC3031
8,3 kg - 45°	8,3 kg - 60°	6 kg - 90°	6,1 kg - 120°	6,1 kg - 135°	7,5 kg - 90°
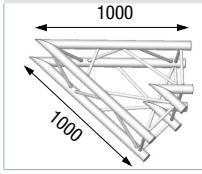	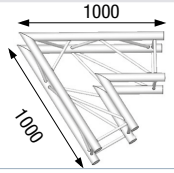	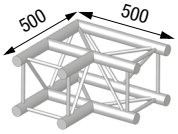	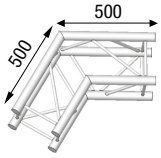	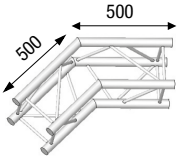	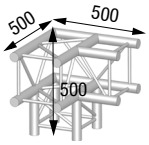

ASC3033	ASC3041	ASC3042	ASC3051	ASCC3022	ASCC3031
7,5 kg - 90°	8,7 kg - 90°	9 kg I 90°	11,5 kg - 90°	15 kg	
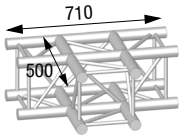	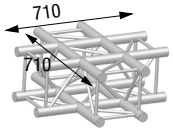	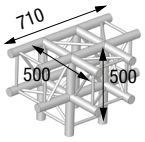	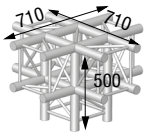	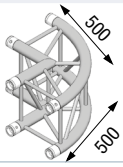	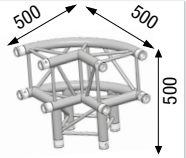

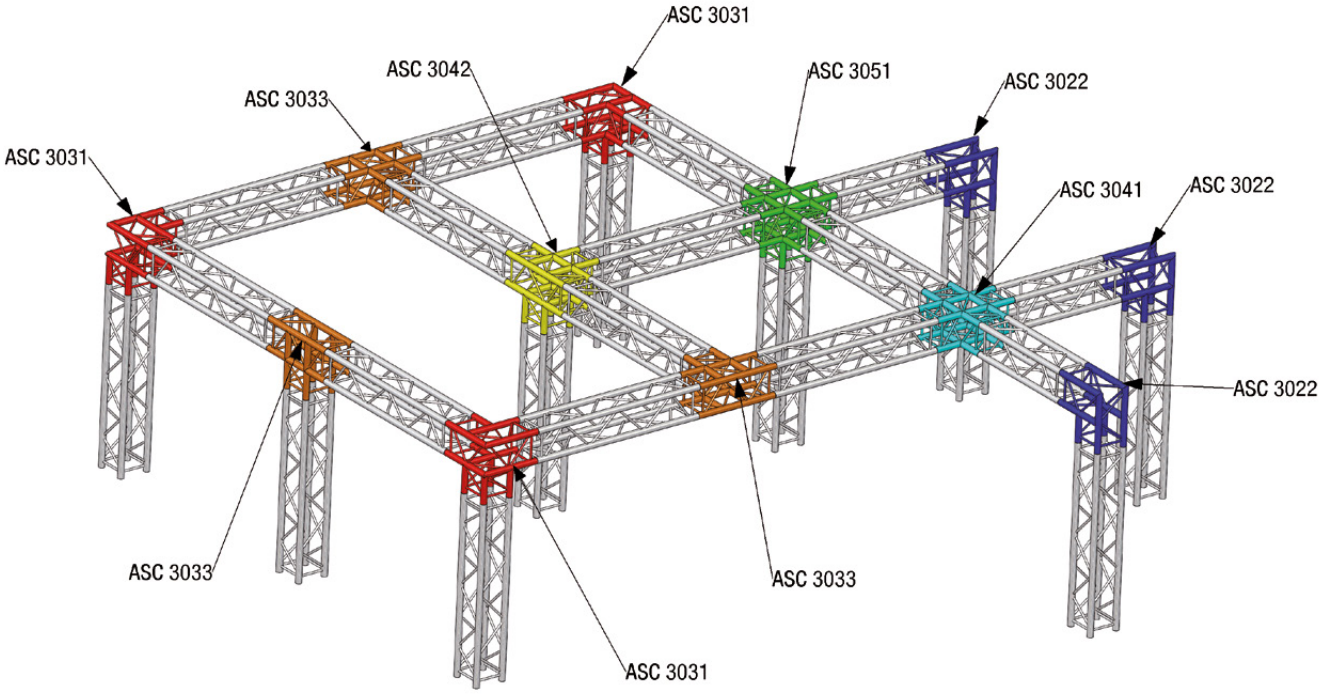

SX 390 TRIANGULAIRE



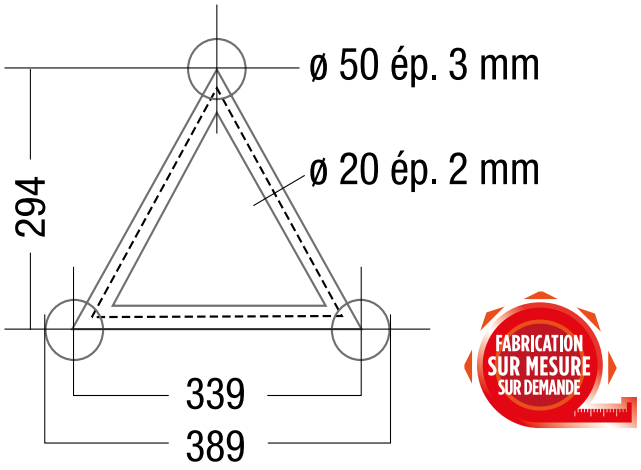

FABRICATION SUR MESURE SUR DEMANDE

CHARGES MAXIMALES (1/100) * POINTE EN HAUT

		Q	P1	P2 P2	P3 P3 P3	P4 P4 P4 P4	
Portée (m)	Flèche (mm)	Q (kg/ml)	P1 (kg)	P2 (kg/pt2)	P3 (kg/pt3)	P4 (kg/pt4)	SW (kg)
1	10	2115	2115	1057	705	529	6
2	20	1055	2109	1055	703	527	12
3	30	701	1940	1052	701	526	17
4	40	524	1445	1049	699	524	23
5	50	418	1145	866	577	482	29
6	60	320	944	717	478	399	35
7	70	234	798	609	406	339	41
8	80	178	688	527	352	294	46
9	90	139	600	463	309	259	52
10	100	112	529	411	274	230	58
11	110	91	470	368	246	206	64
12	120	76	420	332	221	186	70
13	130	64	376	301	201	169	75
14	140	52	338	254	183	146	81
15	150	41	304	214	155	123	87
16	160	33	274	180	131	104	93
17	170	26	242	151	111	88	99
18	180	21	200	126	93	74	104
19	190	17	163	105	78	63	110
20	200	14	130	87	65	52	116

CHARGES PRÉCONISÉES (1/300) * POINTE EN HAUT

		Q	P1	P2 P2	P3 P3 P3	P4 P4 P4 P4	
Portée (m)	Flèche (mm)	Q (kg/ml)	P1 (kg)	P2 (kg/pt2)	P3 (kg/pt3)	P4 (kg/pt4)	SW (kg)
1	3	2115	2115	1057	705	529	6
2	7	1055	2109	1055	703	527	12
3	10	701	1940	1052	701	526	17
4	13	524	1445	1049	699	524	23
5	17	415	1145	757	544	427	29
6	20	237	878	518	373	293	35
7	23	147	630	373	269	212	41
8	27	97	467	278	201	158	46
9	30	66	353	212	153	121	52
10	33	47	270	164	119	94	58
11	37	34	208	127	93	74	64
12	40	25	158	99	73	58	70
13	43	18	119	76	57	45	75
14	47	13	86	58	43	35	81
15	50	10	59	42	32	27	87
16	53	7	36	29	23	19	93
17	57	5	15	17	15	13	99
18	60	3	N.A	7	8	7	104
19	63	2	N.A	N.A	2	3	110
20	67	1	N.A	N.A	N.A	N.A	116

Sous réserve que l'utilisateur ait vérifié au préalable la stabilité au non-basculement de la poutre

**Bien comprendre les taux de flèche, se reporter à l'introduction*

SX 390 TRIANGULAIRE

CHARGES MAXIMALES (1/100) * POINTE EN BAS

		Q	P1	P2 P2	P3 P3 P3	P4 P4 P4 P4	
Portée (m)	Flèche (mm)	Q (kg/ml)	P1 (kg)	P2 (kg/pt2)	P3 (kg/pt3)	P4 (kg/pt4)	SW (kg)
1	10	2115	2115	1057	705	529	6
2	20	1055	1456	1055	703	527	12
3	30	647	961	725	484	403	17
4	40	361	711	539	359	300	23
5	50	229	558	426	284	237	29
6	60	157	455	350	233	195	35
7	70	114	379	294	196	165	41
8	80	86	321	252	168	141	46
9	90	67	274	219	146	123	52
10	100	53	236	191	127	108	58
11	110	43	203	168	112	95	64
12	120	35	175	149	99	85	70
13	130	29	150	132	88	75	75
14	140	24	129	117	78	67	81
15	150	20	109	103	69	60	87
16	160	17	91	91	61	53	93
17	170	15	74	80	53	47	99
18	180	12	59	70	47	42	104
19	190	10	44	61	41	37	110
20	200	9	31	52	35	32	116

CHARGES PRÉCONISÉES (1/300) * POINTE EN BAS

		Q	P1	P2 P2	P3 P3 P3	P4 P4 P4 P4	
Portée (m)	Flèche (mm)	Q (kg/ml)	P1 (kg)	P2 (kg/pt2)	P3 (kg/pt3)	P4 (kg/pt4)	SW (kg)
1	3	2115	2115	1057	705	529	6
2	7	1055	1456	1055	703	527	12
3	10	647	961	725	484	403	17
4	13	361	711	539	359	300	23
5	17	229	558	426	284	237	29
6	20	157	455	350	233	195	35
7	23	114	379	294	196	165	41
8	27	86	321	252	168	141	46
9	30	66	274	212	146	121	52
10	33	47	236	164	119	94	58
11	37	34	203	127	93	74	64
12	40	25	158	99	73	58	70
13	43	18	119	76	57	45	75
14	47	13	86	58	43	35	81
15	50	10	59	42	32	27	87
16	53	7	36	29	23	19	93
17	57	5	15	17	15	13	99
18	60	3	N.A	7	8	7	104
19	63	2	N.A	N.A	2	3	110
20	67	1	N.A	N.A	N.A	N.A	116

Sous réserve que l'utilisateur ait vérifié au préalable la stabilité au non-basculement de la poutre
**Bien comprendre les taux de flèche, se reporter à l'introduction*

POUTRES LIVRÉES SANS KIT



LONGUEUR (m)	0,25	0,29	0,50	0,60	0,81	1,00	1,50	2,00	2,50	3,00	3,50	4,00
POIDS (kg)	4	4	5,6	5,9	6,3	7	9	11	13,5	16	19	21,5
RÉFÉRENCE	SX39025	SX39029	SX39050	SX39060	SX39081	SX39100	SX39150	SX39200	SX39250	SX39300	SX39350	SX39400

CERCLES LIVRÉS AVEC KITS



Préciser le sens de la pointe :





PH *Pointe en haut*



PI *Pointe vers l'interieur*



PE *Pointe vers l'exterieur*

Ø EXTÉRIEUR (m)	2,00	2,50	3,00	4,00	4,50	5,00	6,00	7,00	8,00	12,00	14,00
NBRE ÉLÉMENTS	2	2	4	4	6	6	6	8	8	12	12
RÉFÉRENCE	SXC39200	SXC39250	SXC39300	SXC39400	SXC39450	SXC39500	SXC39600	SXC39700	SXC39800	SXC391200	SXC391400

SX 390 TRIANGULAIRE

ANGLES LIVRÉS SANS KIT

ASX4020	ASX4021	ASX4022	ASX4023	ASX4024
12 kg - 45°	12 kg - 60°	6 kg - 90°	6 kg - 90°	6 kg - 120°
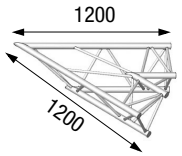	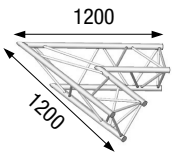	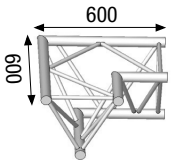	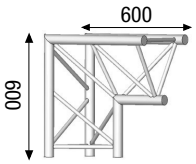	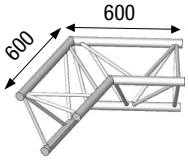

ASX4025	ASX4031	ASX4032	ASX4033	ASX4034
6 kg - 135°	9,5 kg - 90°	9,5 kg - 90°	7 kg - 90°	7 kg - 90°
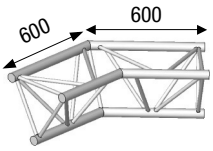	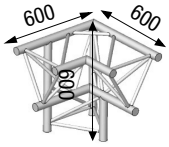	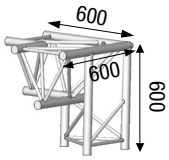	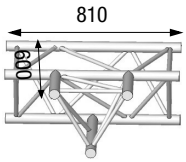	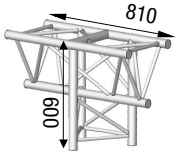

ASX4041	ASX4042	ASX4051	ASX4052
8,2 kg - 90°	10 kg - 90°	11 kg - 90°	11,5 kg - 90°
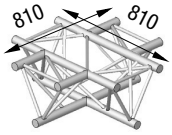	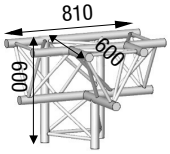	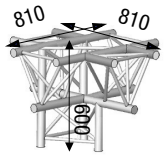	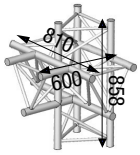

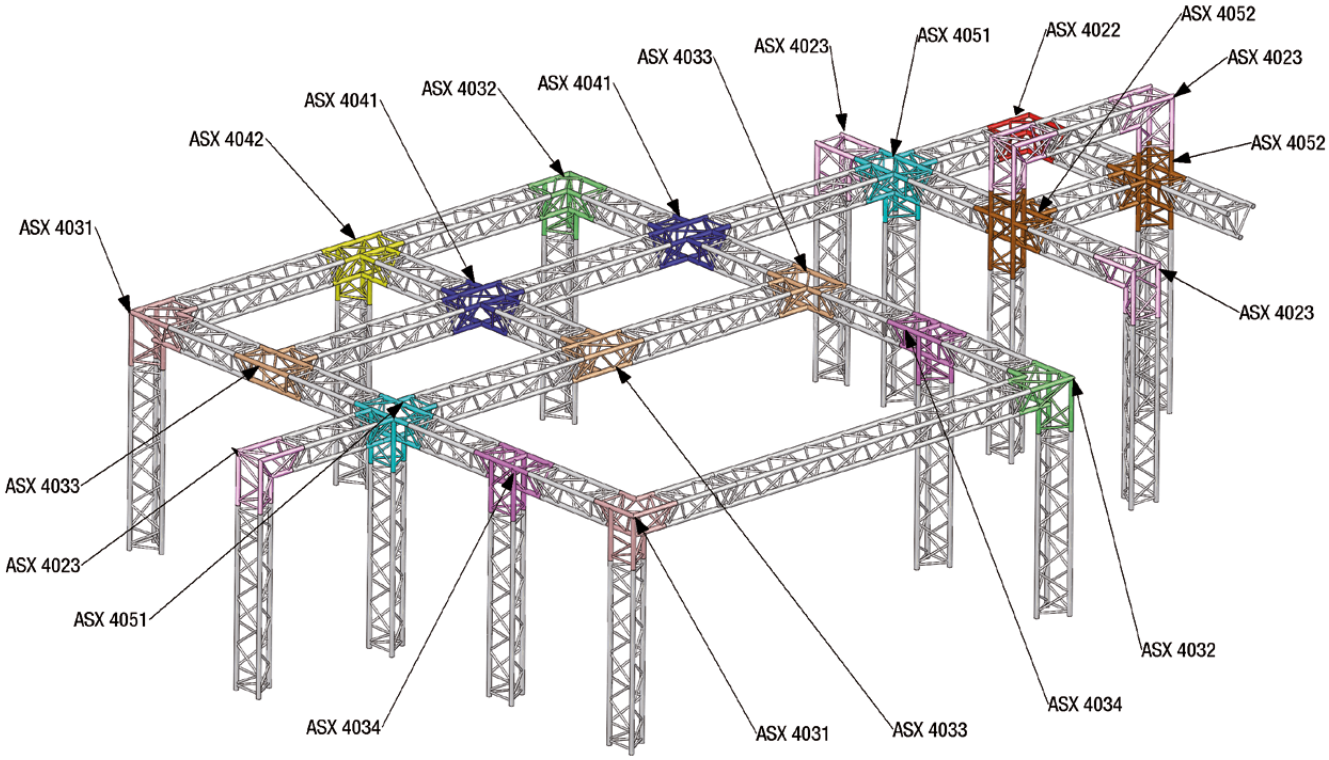

SX 390 TRIANGULAIRE







SC 390 CARRÉE



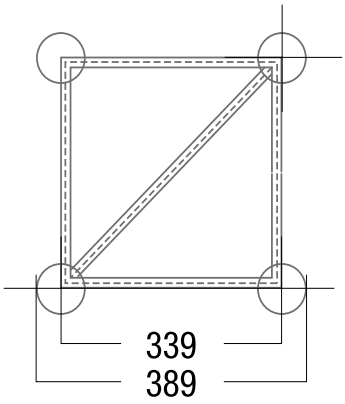

FABRICATION SUR MESURE SUR DEMANDE

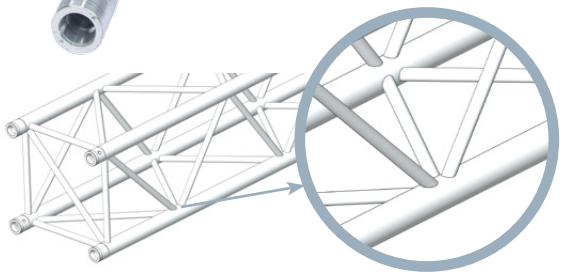

Noeud joint + 1 barreau intermédiaire à l'intérieur de la poutre tous les ml = préconisation prestataires, loueurs... (meilleure tenue à la torsion en utilisation intensive)

CHARGES MAXIMALES (1/100) *

		Q	P1	P2 P2	P3 P3 P3	P4 P4 P4 P4	
Portée (m)	Flèche (mm)	Q (kg/ml)	P1 (kg)	P2 (kg/pt2)	P3 (kg/pt3)	P4 (kg/pt4)	SW (kg)
1	10	2441	2441	1221	814	610	8
2	20	1217	2433	1217	811	608	15
3	30	809	2237	1213	809	606	23
4	40	604	1664	1209	806	604	31
5	50	482	1318	998	665	555	39
6	60	369	1084	824	550	459	46
7	70	269	915	699	466	390	54
8	80	204	786	605	403	338	62
9	90	160	684	530	354	297	69
10	100	128	601	470	313	263	77
11	110	104	532	420	280	236	85
12	120	86	473	378	252	212	92
13	130	73	421	341	227	192	100
14	140	61	376	309	206	175	108
15	150	53	337	281	188	159	116
16	160	45	301	256	171	146	123
17	170	39	268	234	156	133	131
18	180	34	238	213	142	122	139
19	190	30	211	194	130	112	146
20	200	26	185	177	118	103	154

CHARGES PRÉCONISÉES (1/300) *

		Q	P1	P2 P2	P3 P3 P3	P4 P4 P4 P4	
Portée (m)	Flèche (mm)	Q (kg/ml)	P1 (kg)	P2 (kg/pt2)	P3 (kg/pt3)	P4 (kg/pt4)	SW (kg)
1	3	2441	2441	1221	814	610	8
2	7	1217	2433	1217	811	608	15
3	10	809	2237	1213	809	606	23
4	13	604	1664	1209	806	604	31
5	17	482	1318	998	665	555	39
6	20	369	1084	824	550	459	46
7	23	269	915	699	466	390	54
8	27	204	786	605	403	338	62
9	30	160	684	530	354	297	69
10	33	118	601	422	305	240	77
11	37	87	532	338	245	193	85
12	40	65	452	274	199	157	92
13	43	49	364	222	162	128	100
14	47	38	292	181	133	105	108
15	50	29	233	147	108	86	116
16	53	23	183	118	88	71	123
17	57	18	141	94	71	57	131
18	60	14	104	73	56	45	139
19	63	11	71	54	43	35	146
20	67	8	42	38	31	26	154

Sous réserve que l'utilisateur ait vérifié au préalable la stabilité au non-basculement de la poutre
**Bien comprendre les taux de flèche, se reporter à l'introduction*

SC 390 CARRÉE

POUTRES LIVRÉES SANS KIT



LONGUEUR (m)	0,25	0,29	0,50	0,60	0,81	1,00	1,50	2,00	2,50	3,00	3,50	4,00
POIDS (kg)	4,3	4,3	5	8	8,5	9	12	15	18	21	24	27
RÉFÉRENCE	SC39025	SC39029	SC39050	SC39060	SC39081	SC39100	SC39150	SC39200	SC39250	SC39300	SC39350	SC39400

CERCLES LIVRÉS AVEC KITS



Ø EXTÉRIEUR (m)	2,00	2,50	3,00	4,00	5,00	6,00	7,00	8,00	12,00	14,00	16,00
NBRE ÉLÉMENTS	2	2	4	4	6	6	8	8	12	12	16
RÉFÉRENCE	SZC39200	SZC39250	SZC39300	SZC39400	SZC39500	SZC39600	SZC39700	SZC39800	SZC391200	SZC391400	SZC391600

ANGLES LIVRÉS SANS KIT

ASC4020	ASC4021	ASC4022	ASC4024	ASC4025
9 kg - 45°	9 kg - 60°	7,5 kg - 90°	8 kg - 120°	8 kg - 135°
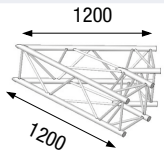	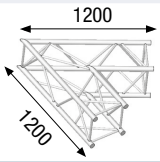	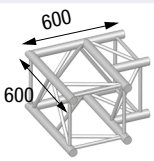	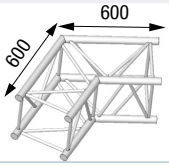	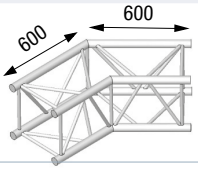

ASC4031	ASC4033	ASC4041	ASC4042	ASC4051	ASCC4022
9,5 kg - 90°	10,5 kg - 90°	12,8 kg - 90°	12 kg - 90°	15 kg - 90°	
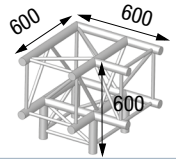	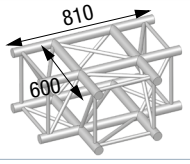	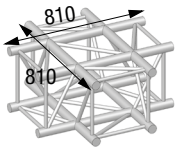	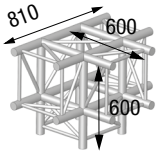	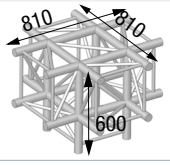	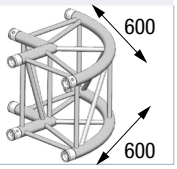

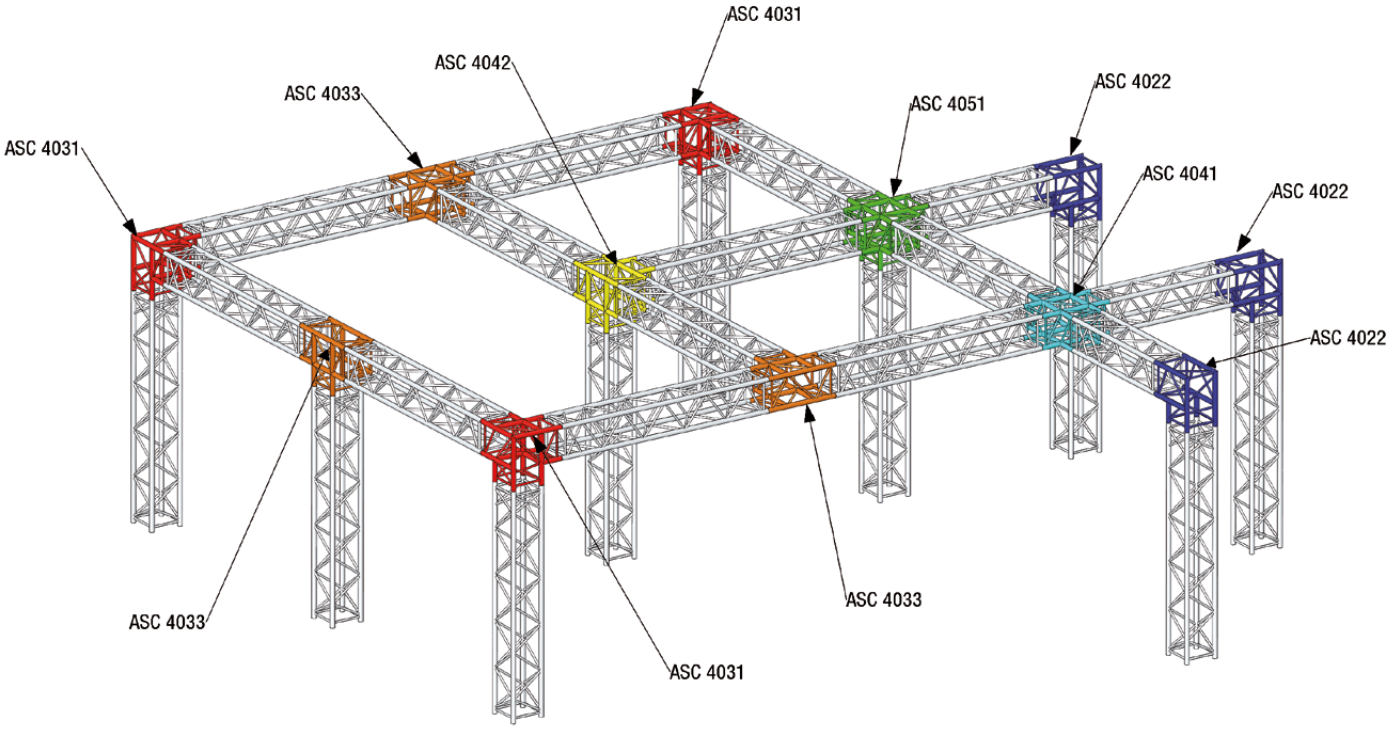

SR 5030 RECTANGULAIRES



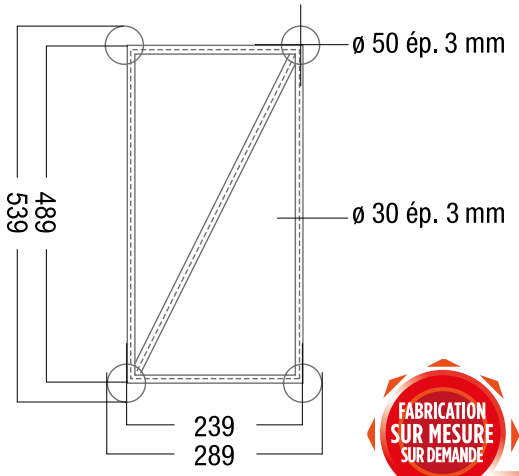

FABRICATION SUR MESURE SUR DEMANDE

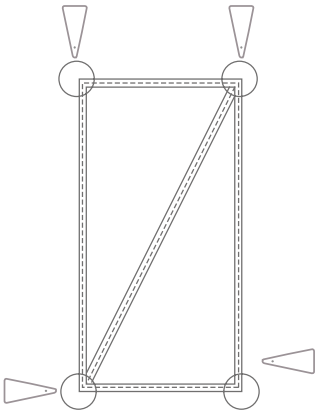

Schéma, sens de goupillage

CHARGES MAXIMALES (1/100) *

		Q	P1	P2 P2	P3 P3 P3	P4 P4 P4 P4	
Portée (m)	Flèche (mm)	Q (kg/ml)	P1 (kg)	P2 (kg/pt2)	P3 (kg/pt3)	P4 (kg/pt4)	SW (kg)
1	10	6851	6851	3425	2284	1713	11
2	20	3420	4868	3420	2280	1710	22
3	30	2162	3227	2429	1619	1350	33
4	40	1212	2401	1812	1208	1008	44
5	50	771	1901	1440	960	801	55
6	60	532	1564	1190	793	663	66
7	70	388	1320	1009	673	563	77
8	80	295	1135	873	582	487	88
9	90	230	988	766	510	428	99
10	100	185	868	679	452	380	110
11	110	151	768	606	404	340	121
12	120	125	683	545	364	307	132
13	130	105	609	493	328	278	143
14	140	89	545	447	298	253	154
15	150	76	487	407	271	230	165
16	160	65	435	370	247	211	176
17	170	57	388	338	225	193	187
18	180	49	345	309	206	177	198
19	190	43	306	282	188	162	209
20	200	38	269	257	171	149	220

CHARGES PRÉCONISÉES (1/300) *

		Q	P1	P2 P2	P3 P3 P3	P4 P4 P4 P4	
Portée (m)	Flèche (mm)	Q (kg/ml)	P1 (kg)	P2 (kg/pt2)	P3 (kg/pt3)	P4 (kg/pt4)	SW (kg)
1	3	6851	6851	3425	2284	1713	11
2	7	3420	4868	3420	2280	1710	22
3	10	2162	3227	2429	1619	1350	33
4	13	1212	2401	1812	1208	1008	44
5	17	771	1901	1440	960	801	55
6	20	532	1564	1190	793	663	66
7	23	388	1320	1009	673	563	77
8	27	295	1135	873	582	487	88
9	30	230	988	766	510	428	99
10	33	185	868	679	452	380	110
11	37	151	768	606	404	340	121
12	40	125	683	545	364	307	132
13	43	105	609	493	328	278	143
14	47	84	545	409	298	236	154
15	50	66	487	341	249	197	165
16	53	52	435	284	208	166	176
17	57	42	375	236	174	139	187
18	60	34	303	195	145	116	198
19	63	27	241	160	120	97	209
20	67	21	186	128	98	79	220

Sous réserve que l'utilisateur ait vérifié au préalable la stabilité au non-basculement de la poutre
**Bien comprendre les taux de flèche, se reporter à l'introduction*

SR 5030 RECTANGULAIRES

POUTRES LIVRÉES SANS KIT



LONGUEUR (m)	0,29	0,50	0,71	1,00	1,50	2,00	2,50	3,00	3,50	4,00
POIDS (kg)	2,6	4,5	7	8	13	17	21,5	25,5	30	39
RÉFÉRENCE	SR503029	SR503050	SR503071	SR5030100	SR5030150	SR5030200	SR5030250	SR5030300	SR5030350	SR5030400

CERCLES LIVRÉS AVEC KITS



Ø EXTÉRIEUR (m)	2,00	3,00	4,00	5,00	6,00	8,00	10,00	12,00	14,00	16,00
NBRE ÉLÉMENTS	2	4	4	6	6	8	12	12	14	16
RÉFÉRENCE	SRC50302	SRC50303	SRC50304	SRC50305	SRC50306	SRC50308	SRC503010	SRC503012	SRC503014	SRC503016

ANGLES LIVRÉS SANS KIT

ASR22	ASR23	ASR31	ASR33	ASR34	ASR41	ASR42
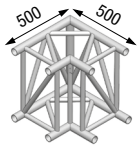	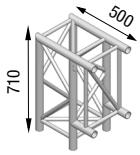	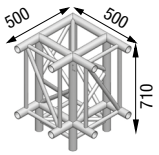	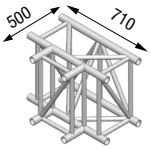	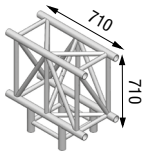	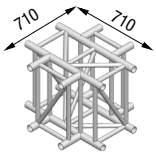	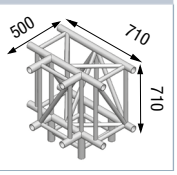

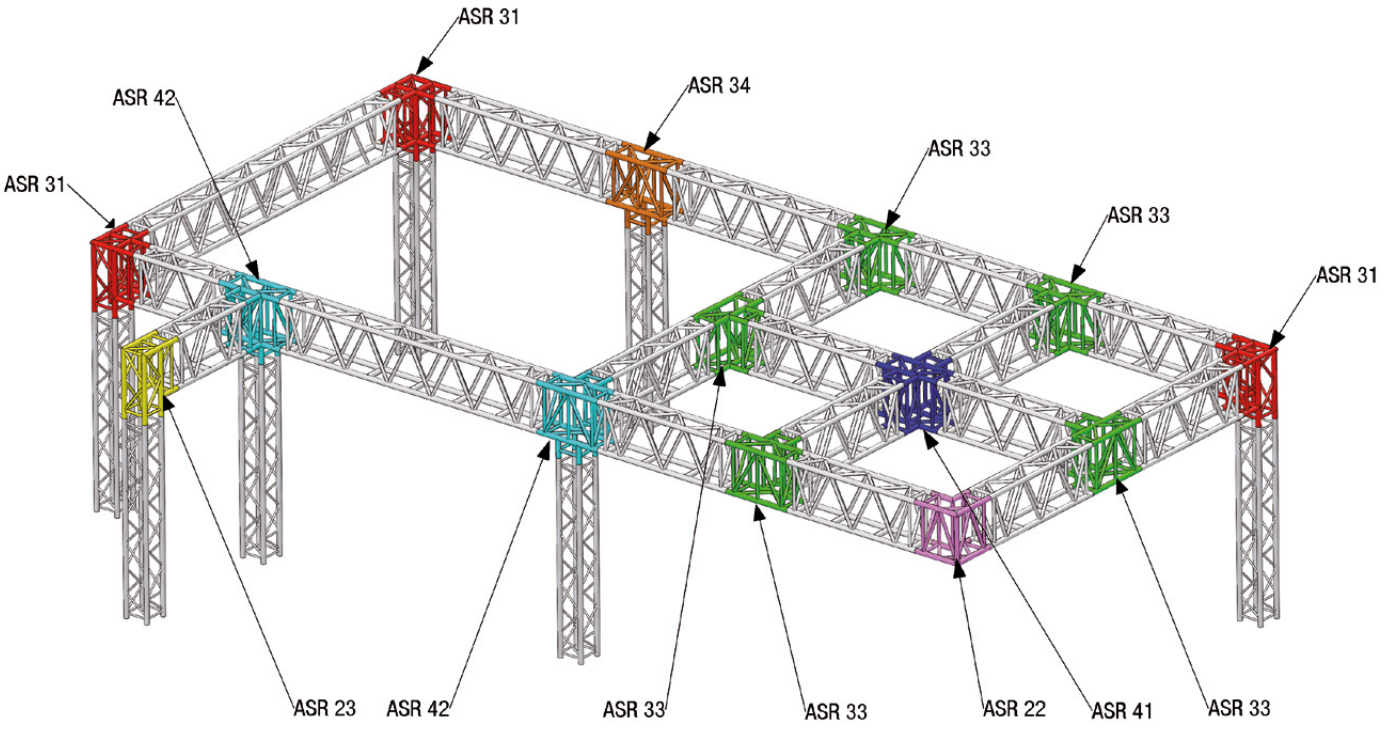

STP 500 STRUCTURES PLIABLES

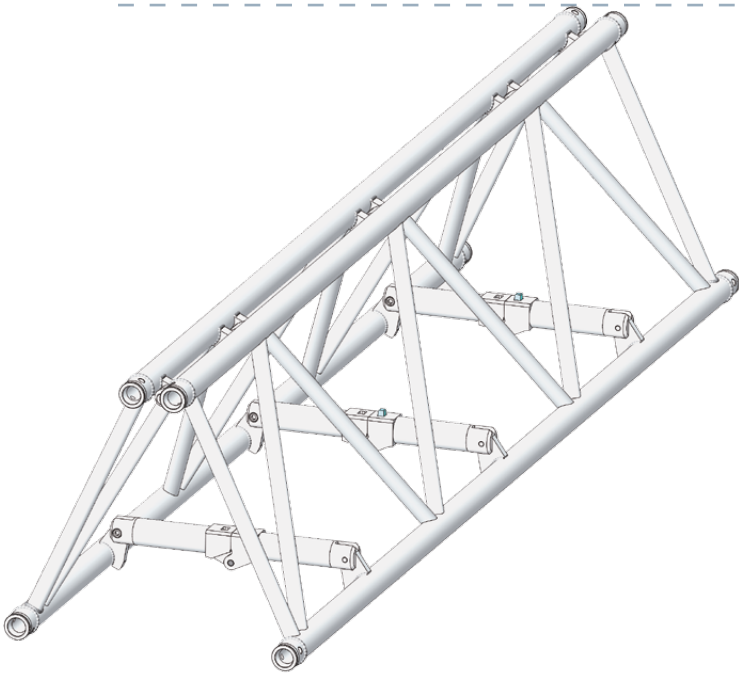

FABRICATION SUR MESURE SUR DEMANDE

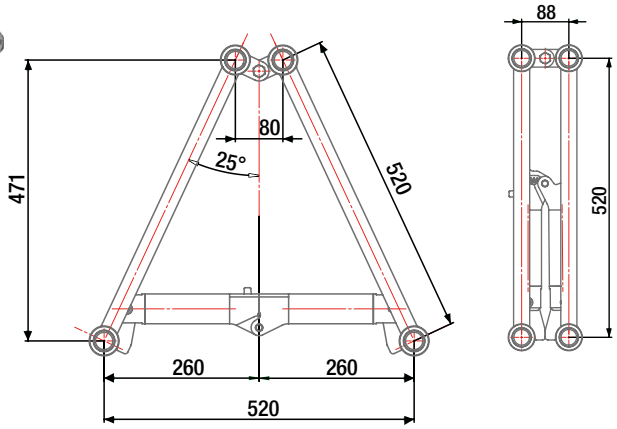

CHARGES MAXIMALES (1/150)* UTILISATION AVEC POUTRE ISOSTATIQUE POINTE EN HAUT

		Q	P1	P2 P2	P3 P3 P3	P4 P4 P4 P4	
Portée L(m)	Flèche maxi tolérée (mm)	Charge uniformément répartie admissible (kg/ml)	Charge ponctuelle P1 centrée admissible (kg)	Charge ponctuelle maxi pour de 2 points uniformément espacés (kg/pt2)	Charge ponctuelle maxi pour de 3 points uniformément espacés (kg/pt3)	Charge ponctuelle maxi pour de 4 points uniformément espacés (kg/pt4)	Poids propre moyen de la structure (kg)
2.4	16	2044	3899	2453	1636	1227	26
3.6	24	1359	2578	1943	1295	1081	39
4.8	32	807	1911	1446	964	805	52
6	40	513	1505	1145	763	638	65
7.2	48	353	1231	942	628	526	78
8.4	56	256	1031	796	530	445	91
9.6	64	194	878	684	456	383	104
10.8	72	151	756	596	397	334	117
12	80	120	655	524	349	295	130
13.2	88	97	571	464	309	262	143
14.4	96	80	499	413	275	234	156
15.6	104	67	435	369	246	209	168
16.8	112	56	379	330	220	188	181
18	120	47	329	295	197	169	194
19.2	128	40	283	264	176	153	207
20.4	136	34	241	236	157	137	220
21.6	144	30	203	203	140	122	233
22.8	152	24	167	164	124	100	246
24	160	19	133	129	99	81	259
25.2	168	15	102	99	78	64	272

**Bien comprendre les taux de flèche, se reporter à l'introduction*

STP 500 STRUCTURES PLIABLES

POUTRES LIVRÉES SANS KIT



LONGUEUR (m)	2,40	1,60	1,20	0,80	0,60
POIDS (kg)	26	19	14	11	10
RÉFÉRENCE	STP50240	STP50160	STP50120	STP50080	STP50060

ANGLE LIVRÉ SANS KIT

ASTP22
Angle 2D 90°

Angle 2D aluminium 90°
650 x 650 m

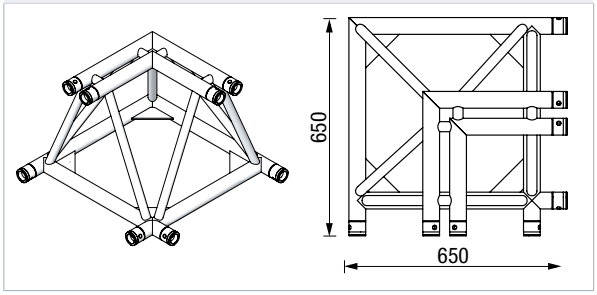

CHARIOT

CHARSTP500
conçu pour 8 structures

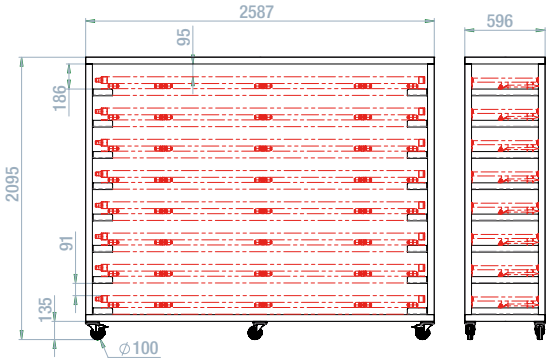

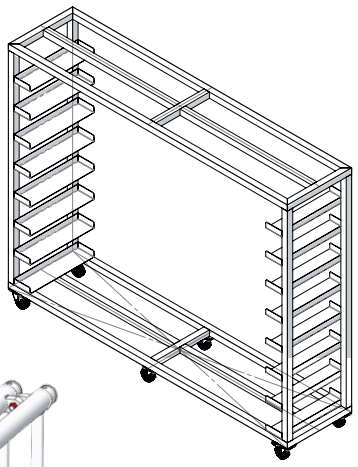



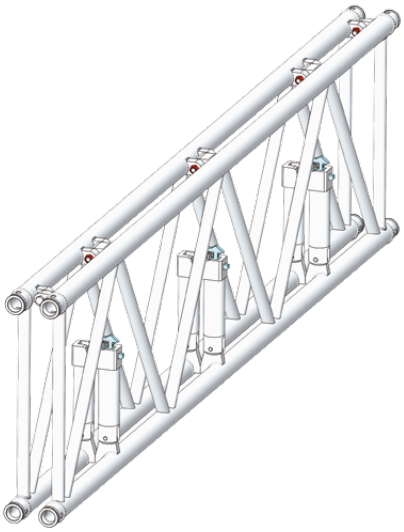

ST 500 STRUCTURES TRIANGULAIRES

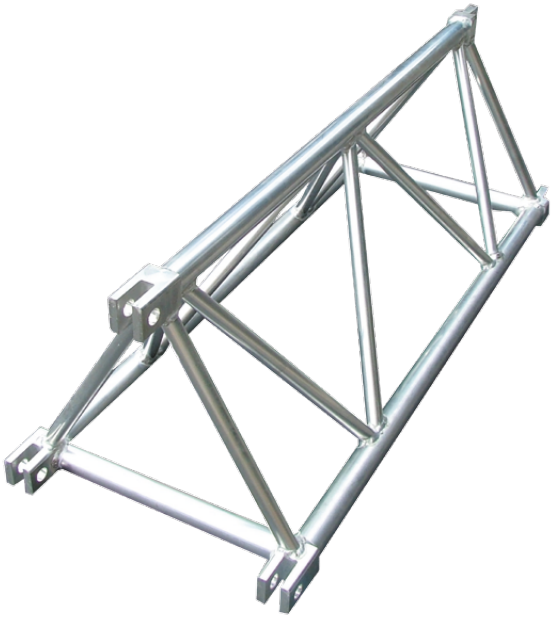

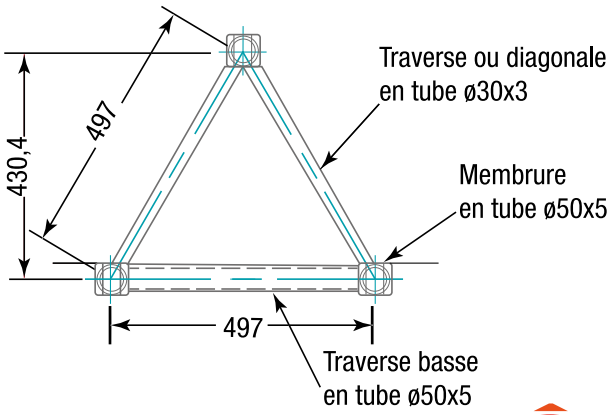

FABRICATION SUR MESURE SUR DEMANDE

UTILISATION AVEC POUTRE ISOSTATIQUE POINTE EN HAUT

		Q		P1		P2 P2		P3 P3 P3
Portée (m)	Q Total	Déformation au milieu (cm)	P1 (kg)	Déformation au milieu (cm)	P2 (kg/pt2)	Déformation au milieu (cm)	P3 (kg/pt3)	Déformation au milieu (cm)
3,45	3570	0,5	2390	0,6	2x1600	0,6	3x1200	0,6
6,25	3320	2,1	1660	1,8	2x1240	2,1	3x830	2
9,05	2240	4,2	1120	3,5	2x840	4,2	3x560	4,0
11,85	1660	7,0	830	5,9	2x620	7,1	3x410	6,7
14,65	1150	9,7	640	9,0	2x420	9,7	3x300	9,7
17,45	710	11,6	440	11,6	2x260	11,6	3x190	11,6
20,25	420	13,5	260	13,5	2x150	13,5	3x110	13,5

Masse ponctuelle P = 670 kg en bout du porte-à-faux 2,80 m maxi • Déformation en bout = 0,9 cm*
Les masses maxi autorisées tiennent compte de la limitation de la flèche des poutres à L/150 (L = longueur de la poutre entre appuis)
** sous réserve que l'utilisateur ait vérifié au préalable la stabilité au non-basculement de la poutre*

UTILISATION AVEC POUTRE ISOSTATIQUE POINTE EN BAS

		Q		P1		P2 P2		P3 P3 P3
Portée (m)	Q Total	Déformation au milieu (cm)	P1 (kg)	Déformation au milieu (cm)	P2 (kg/pt2)	Déformation au milieu (cm)	P3 (kg/pt3)	Déformation au milieu (cm)
3,45	3330	0,5	1960	0,5	2x1290	0,5	3x1020	0,5
6,25	2170	1,5	1210	1,4	2x840	1,5	3x600	1,5
9,05	1460	2,9	810	2,7	2x610	3,2	3x400	3,0
11,85	1060	4,9	590	4,5	2x440	5,4	3x300	5,2
14,65	810	7,5	450	7,0	2x340	8,3	3x220	7,8
17,45	630	10,8	350	10,1	2x260	11,6	3x170	11,2
20,25	420	13,5	260	13,5	2x150	13,5	3x110	13,5

Masse ponctuelle P = 930 kg en bout du porte-à-faux 2,80 m maxi • Déformation en bout = 1,3 cm*
Les masses maxi autorisées tiennent compte de la limitation de la flèche des poutres à L/150 (L = longueur de la poutre entre appuis)
** sous réserve que l'utilisateur ait vérifié au préalable la stabilité au non-basculement de la poutre*

ST 500 STRUCTURES TRIANGULAIRES

POUTRES LIVRÉES SANS KIT

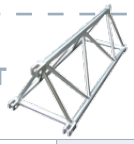

LONGUEUR (m)	0,70	1,40	2,10	2,80
POIDS (kg)	12	15	24	31
RÉFÉRENCE	ST5070	ST5140	ST5210	ST5280

ANGLES LIVRÉS SANS KIT

C2DH

12 kg - Angle 2D aluminium

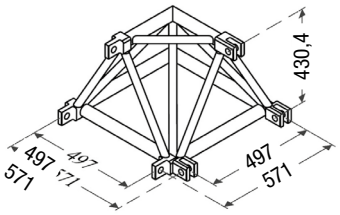

C3DHF

16 kg - Angle 3D femelle aluminium

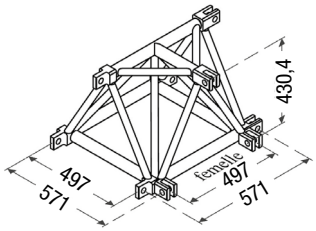

C3DHM

16 kg - Angle 3D mâle aluminium

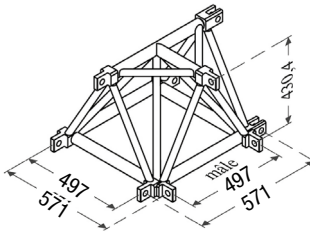

C4DDP

44 kg - Angle 4D acier

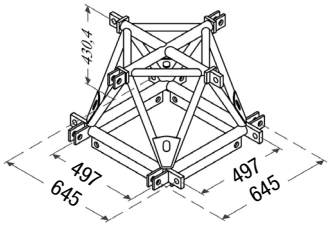

CLV4D

44 kg - Carré de levage 4D acier

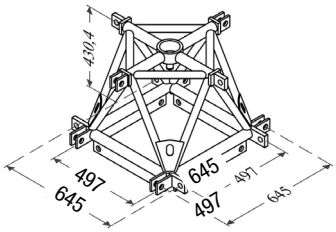

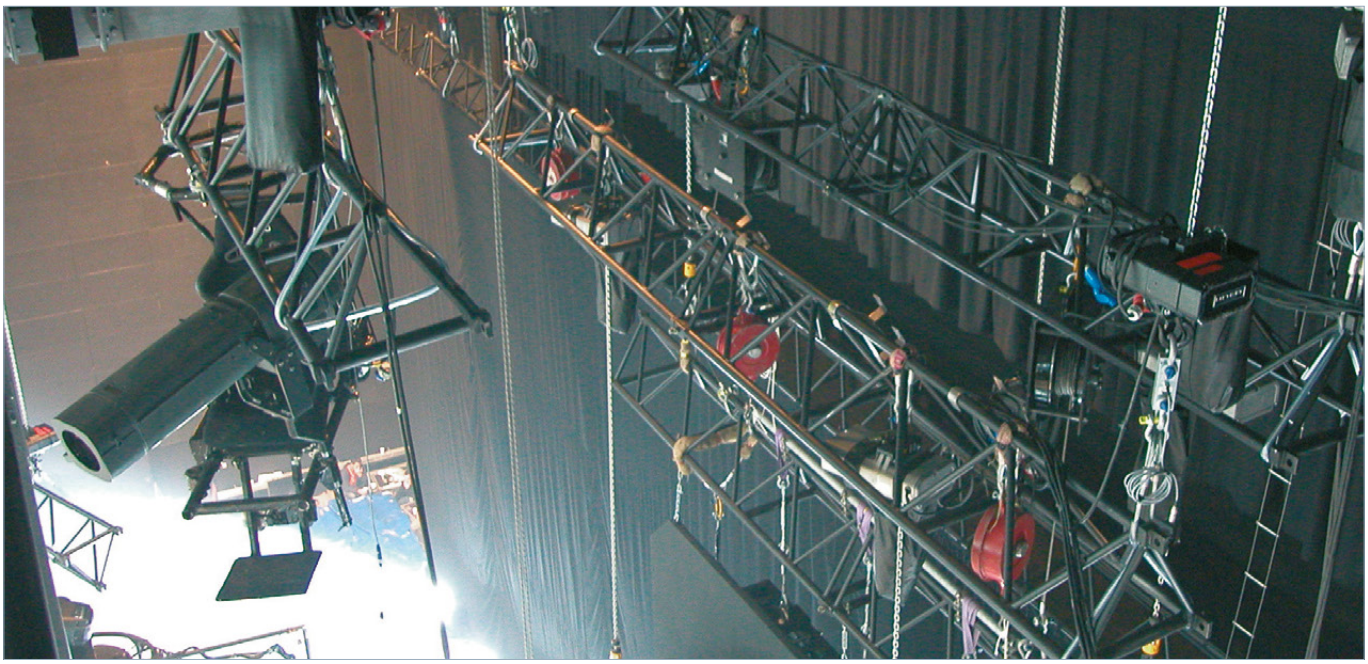

SC 500 STRUCTURES CARRÉES

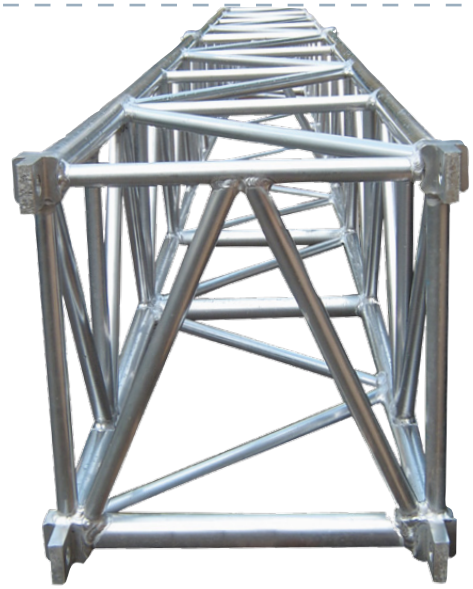

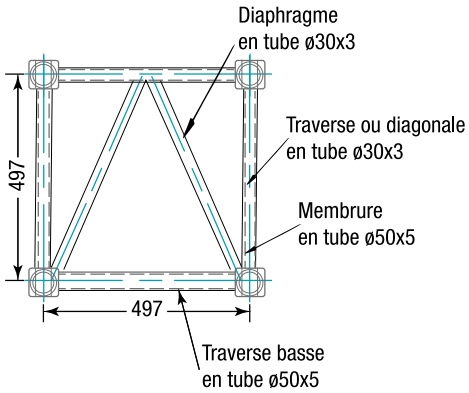

FABRICATION SUR MESURE SUR DEMANDE

UTILISATION AVEC POUTRE ISOSTATIQUE



Face haute
Face basse avec traverses

		Q		P1		P2 P2		P3 P3 P3
Portée (m)	Q Total	Déformation au milieu (cm)	P1 (kg)	Déformation au milieu (cm)	P2 (kg/pt2)	Déformation au milieu (cm)	P3 (kg/pt3)	Déformation au milieu (cm)
3,45	4240	0,3	2860	0,4	2x1910	0,4	3x1430	0,4
6,25	4200	1,5	2510	1,4	2x1650	1,5	3x1310	1,7
9,05	3410	3,3	1870	3,0	2x1260	3,3	3x950	3,5
11,85	2520	5,6	1400	5,1	2x1010	5,9	3x700	5,8
14,65	1950	8,4	1080	7,7	2x810	9,3	3x540	8,8
17,45	1490	11,6	860	11,1	2x550	11,6	3x390	11,6
20,25	930	13,5	580	13,5	2x340	13,5	3x240	13,5
23,05	540	15,4	340	15,4	2x200	15,4	3x140	15,4

Masse ponctuelle P = 1500 kg en bout du porte-à-faux 2,80 m maxi*
Déformation en bout = 1,1 cm
Les masses maxi autorisées tiennent compte de la limitation de la flèche des poutres à L/150
(L = longueur de la poutre entre appuis)
** sous réserve que l'utilisateur ait vérifié au préalable la stabilité au non-basculement de la poutre*

SC 500 STRUCTURES CARRÉES

POUTRES LIVRÉES SANS KIT



LONGUEUR (m)	0,70	1,40	2,10	2,80
POIDS (kg)	12	18	24	31
RÉFÉRENCE	SC5070	SC5140	SC5210	SC5280

ANGLE LIVRÉ SANS KIT

C4DLV

56 kg - Angle 4D de levage acier

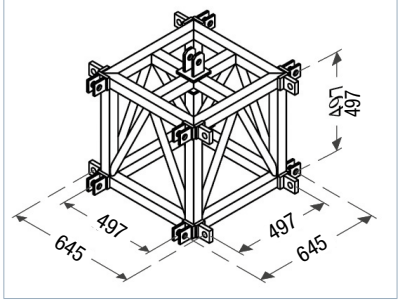



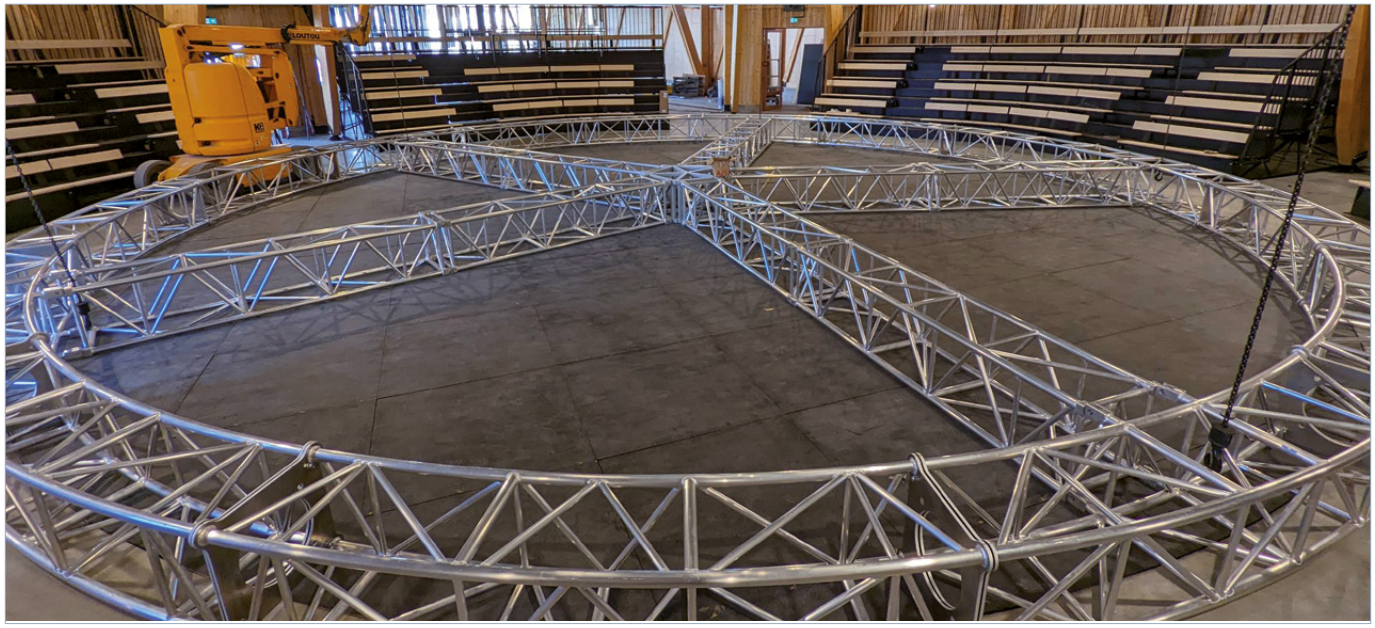

SR 6043 R STRUCTURES RECTANGULAIRES
PRERIG

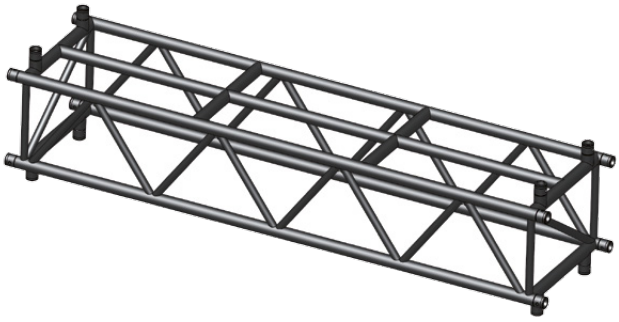

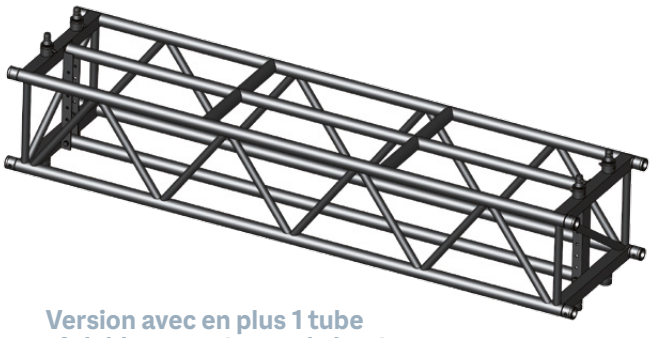

Version de base

Structure 2m40 alu	SR 6043 R
Structure 2m40 époxy noir	SR 6043 RN

Version avec en plus 1 tube réglable au centre sur la hauteur

Structure 2m40 alu	SR 6043 RV
Structure 2m40 époxy noir	SR 6043 RVN

Structure aluminium pré-rig section 599 x 429 m.
Réalisé en tube ø 50 x 3 6005T6 et ø 30 x 3 6106T6.
Charge uniformément répartie sur une portée de 12 m de 65 kg/ml au 1/300e.
Plusieurs options possibles !
Longueur unique de 2,40 m.

FABRICATION SUR MESURE SUR DEMANDE

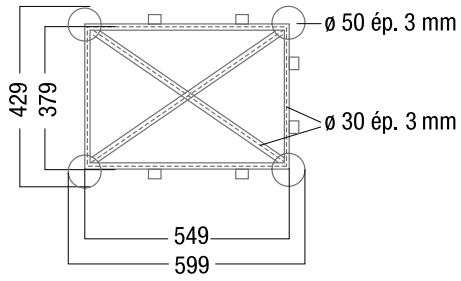

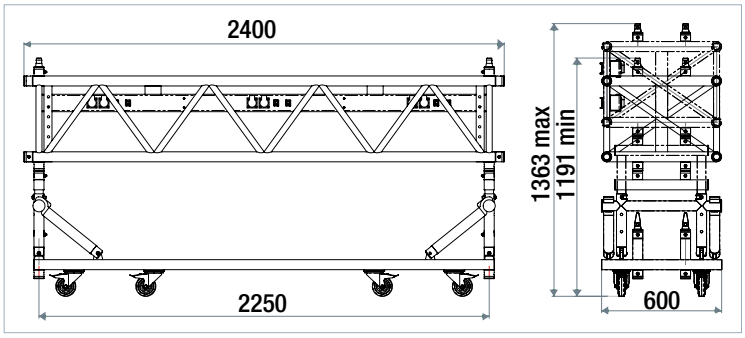

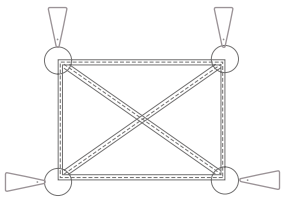

Schéma, sens de goupillage

CHARGEMENT MAXIMAL UTILE SUR TUBE CENTRAL SUPÉRIEUR

	Q	P1	P2 P2	P3 P3 P3	P4 P4 P4 P4	
Portée (m)	Q (kg/ml)	P1 (Kg)	P2 (kg/pt2)	P3 (kg/pt3)	P4 (kg/pt4)	SW (kg)
4.8	575	425*	425*	425*	425*	82
7.2	250	425*	425*	425*	350	123
9.6	130	425*	425*	300	250	164
12	65	425	270	190	150	205

** la charge est volontairement limitée à 425kg de par la contrainte normale admissible maximale de la membrure centrale (en tenant d'un décalage possible de la charge de ± 100mm)*

Charge maximale utile répartie sur le tube réglable en hauteur (optionnel) : Le chargement du tube réglable inférieur ø50x5, a fait l'objet d'une autre note de calculs séparée (03413-NC3).
Les limites en résultant applicables sur les différentes seront les suivantes :
1. Sous une charge uniformément répartie de 65daN/ml sur le tube réglable (et ce, quel que soit la longueur du pont formé), Il en résulte une flèche locale du tube d'environ 15mm (taux de flèche de 1/145e) pouvant interpeler l'oeil.
2. Le chargement résultant pour une flèche locale de 7mm (taux de flèche de 1/300e) est lui de 30daN/ml.
a. Asd préconise donc de limiter à 30daN/ml, le chargement du tube réglable optionnel pour l'ensemble du pont formé de 2.4 à 12ml (30daN<65daN/ml du Tableau 1)
L'installateur devra veiller à la compatibilité de ses accroches (situées en bout de pont) pour être compatible avec les valeurs de réactions maxi fournies sur la page précédente.

SR 6043 R STRUCTURES RECTANGULAIRES
PRERIG

Cube 4D Moterur SR 6043 **CUB SR 6043**

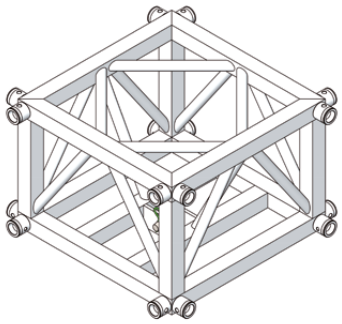

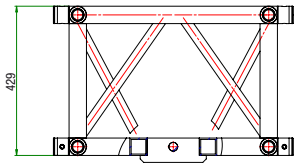

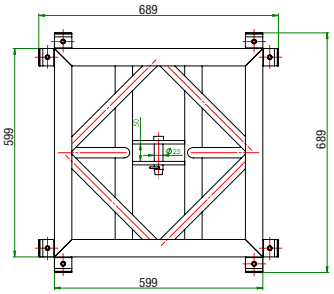

CHARIOTS

Chariot de transport simplifié pour SR 6043R **CHARIOT ECO**





Chariot de transport pour SR 6043 R **CHARIOT SR 6043 R**

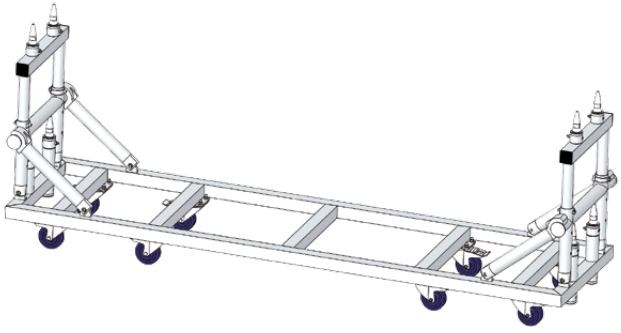

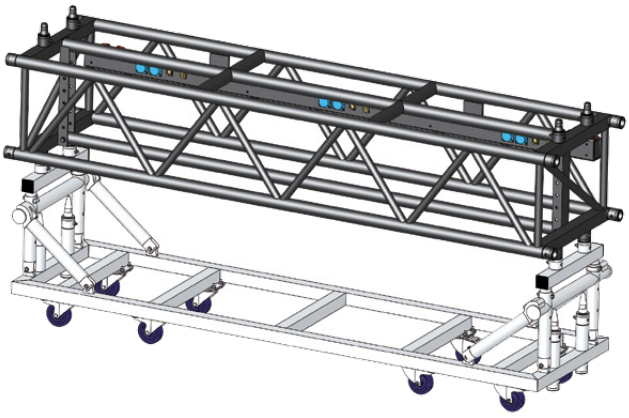

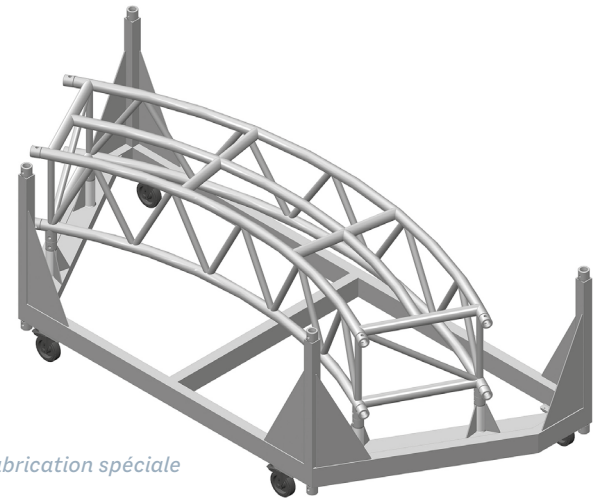

exemple de Fabrication spéciale

SR 800X500 STRUCTURES RECTANGULAIRES

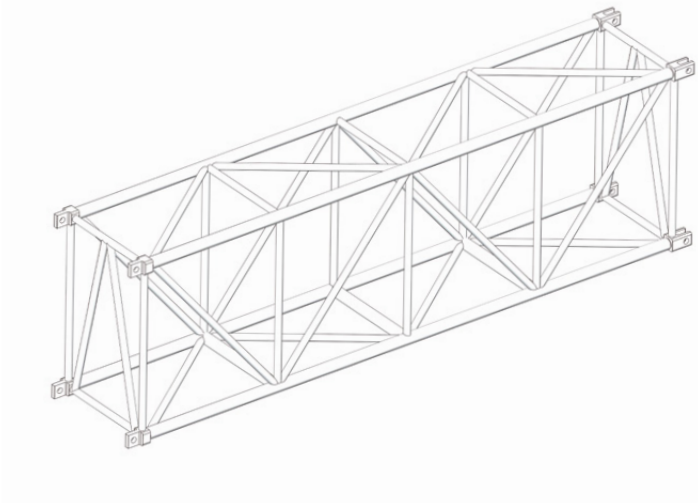

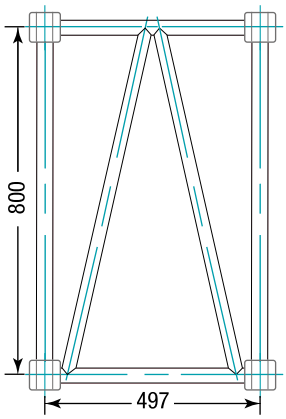

Membrures et traverses inf.
ø50x5 6106-T6

Diagos et treillis verticaux
ø30x3 6106-T6

Chapes M+F
std SC500 6106-T6

FABRICATION SUR MESURE SUR DEMANDE

CHARGES MAXIMALES (1/150) *

		Q			P1		P2 P2		P3 P3 P3		P4 P4 P4 P4		
Portée L(m)	Flèche maxi tolérée (mm)	Q (kg/ml)			P1 (Kg)		P2 (kg/pt2)		P3 (kg/pt3)		P4 (kg/pt4)		SW (kg)
		Charge uniformément répartie admissible	Charge totale répartie équivalente	Flèche au milieu	Charge ponctuelle P1 centrée admissible	Flèche au milieu	Charge ponctuelle maxi pour de 2 points uniformément espacés	Flèche au milieu	Charge ponctuelle maxi pour de 3 points uniformément espacés	Flèche au milieu	Charge ponctuelle maxi pour de 4 points uniformément espacés	Flèche au milieu	Poids propre moyen de la structure seule
3.45	23	1011	3487	1	3487	1	1743	1	1162	1	872	1	59
6.25	42	550	3439	3	3439	5	1719	4	1146	4	860	4	108
9.05	60	375	3391	9	3027	13	1695	12	1130	11	848	11	156
11.85	79	282	3342	20	2227	22	1671	28	1114	26	836	25	204
14.65	98	225	3294	38	1714	34	1348	44	899	40	756	43	252
17.45	116	172	3001	60	1350	48	1088	62	725	57	613	61	300
20.25	135	123	2496	81	1074	65	893	83	595	77	506	82	348
23.05	154	91	2102	105	853	84	739	108	493	100	421	106	396
25.85	172	69	1784	133	669	106	613	136	409	126	353	134	445
28.65	191	53	1518	163	512	130	508	167	338	155	296	164	493

CHARGES MAXIMALES (1/300) *

		Q			P1		P2 P2		P3 P3 P3		P4 P4 P4 P4		
Portée L(m)	Flèche maxi tolérée (mm)	Q (kg/ml)			P1 (Kg)		P2 (kg/pt2)		P3 (kg/pt3)		P4 (kg/pt4)		SW (kg)
		Charge uniformément répartie admissible	Charge totale répartie équivalente	Flèche au milieu	Charge ponctuelle P1 centrée admissible	Flèche au milieu	Charge ponctuelle maxi pour de 2 points uniformément espacés	Flèche au milieu	Charge ponctuelle maxi pour de 3 points uniformément espacés	Flèche au milieu	Charge ponctuelle maxi pour de 4 points uniformément espacés	Flèche au milieu	Poids propre moyen de la structure seule
3.45	12	1011	3487	1	3487	1	1743	1	1162	1	872	1	59
6.25	21	550	3439	3	3439	5	1719	4	1146	4	860	4	108
9.05	30	375	3391	9	3027	13	1695	12	1130	11	848	11	156
11.85	40	282	3342	20	2227	22	1671	28	1114	26	836	25	204
14.65	49	225	3294	38	1714	34	1348	44	899	40	756	43	252
17.45	58	165	2877	58	1350	48	1015	58	725	57	582	58	300
20.25	68	99	2011	68	1074	65	691	68	505	68	401	68	348
23.05	77	62	1424	77	742	77	470	77	347	77	277	77	396
25.85	86	39	1003	86	460	86	309	86	233	86	188	86	445
28.65	96	24	686	96	244	96	186	96	146	96	120	96	493

Sous réserve que l'utilisateur ait vérifié au préalable la stabilité au non-basculement de la poutre

**Bien comprendre les taux de flèche, se reporter à l'introduction*

SR 800X500 STRUCTURES RECTANGULAIRES

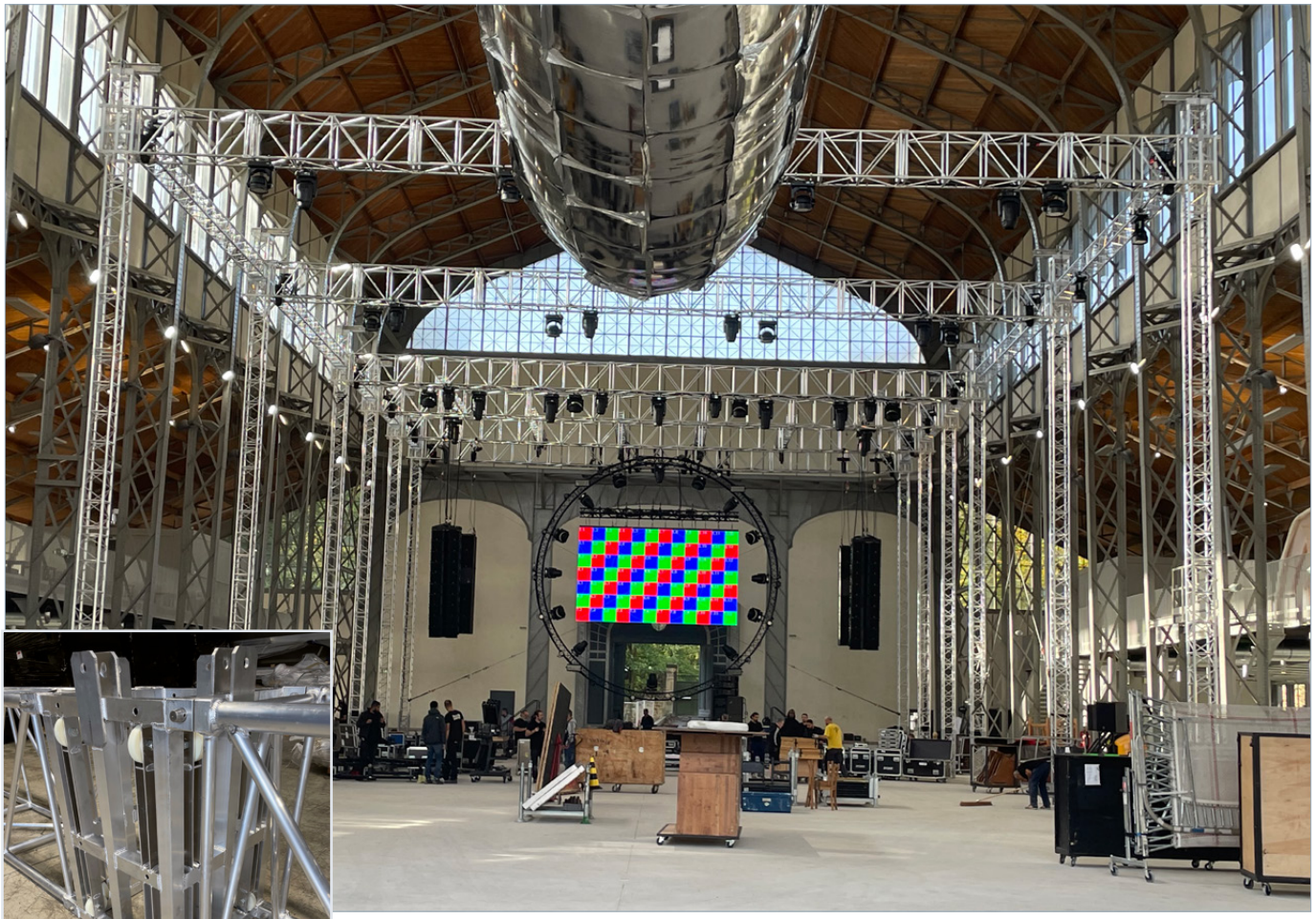

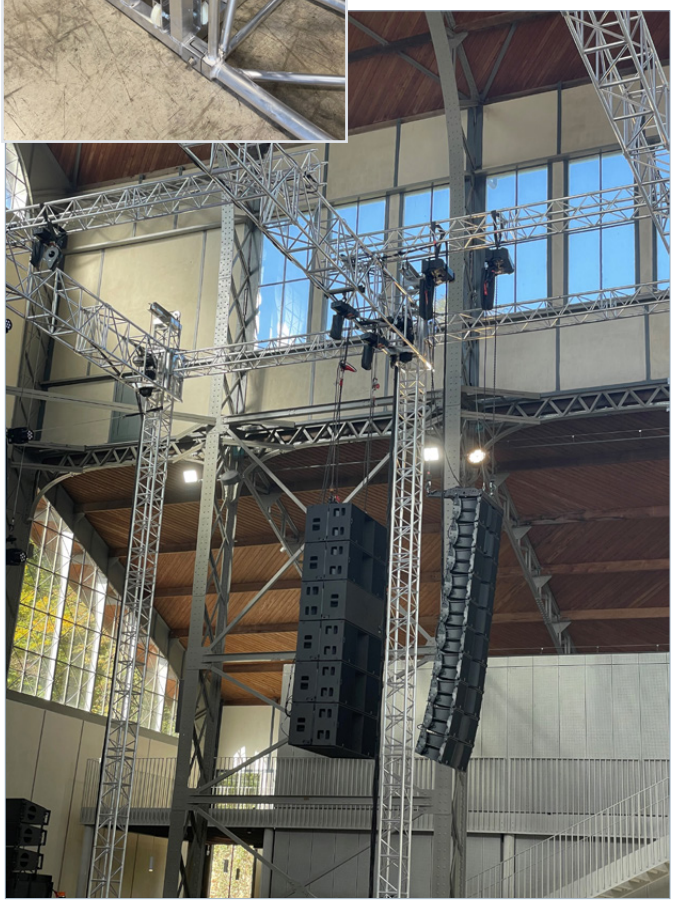

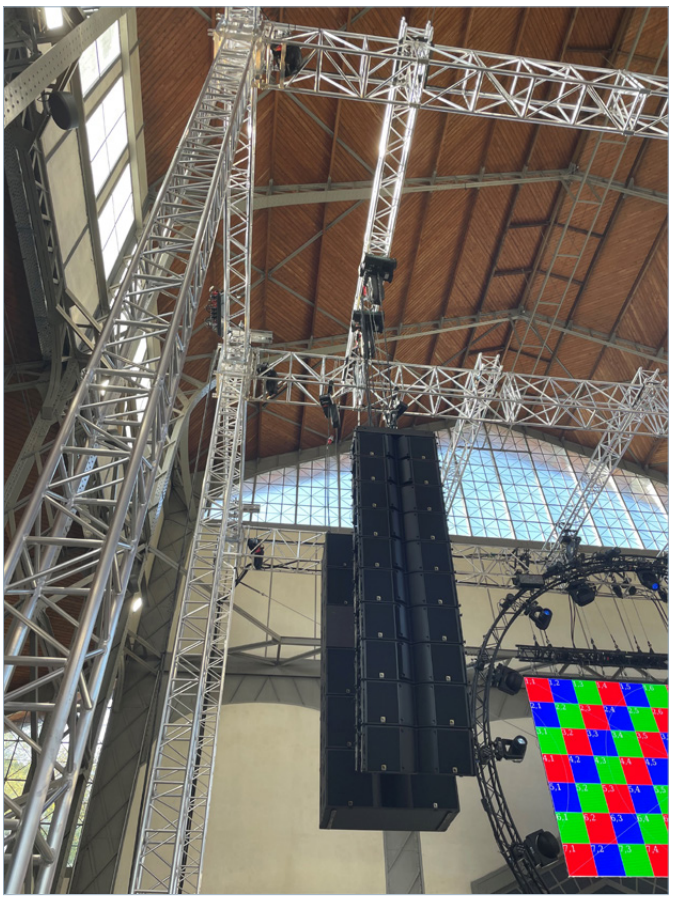

MISE EN PEINTURE OPTION
POUR STRUCTURES ET CRASHS

PEINT EX 50	SABLAGE + PEINTURE ÉPOXY NOIR GIVRE MONOTUBE EX50
PEINT 150 TRI	SABLAGE + PEINTURE ÉPOXY NOIR GIVRE SD150
PEINT 250 TRI	SABLAGE + PEINTURE ÉPOXY NOIR GIVRE SD250
PEINT 150 CARRE	SABLAGE + PEINTURE ÉPOXY NOIR GIVRE SC150
PEINT 250 C	SABLAGE + PEINTURE ÉPOXY NOIR GIVRE SC250
PEINT 290 E	SABLAGE + PEINTURE ÉPOXY NOIR GIVRE EX290
PEINT 290 TRI	SABLAGE + PEINTURE ÉPOXY NOIR GIVRE SX290
PEINT 290 C	SABLAGE + PEINTURE ÉPOXY NOIR GIVRE SZ290 / SC300
PEINT 390 TRI	SABLAGE + PEINTURE ÉPOXY NOIR GIVRE SZ390
PEINT 390 C	SABLAGE + PEINTURE ÉPOXY NOIR GIVRE SC390
PEINT SR 5030	SABLAGE + PEINTURE ÉPOXY NOIR GIVRE SR5030
PEINT STP500	SABLAGE + PEINTURE ÉPOXY NOIR GIVRE STP500
PEINT ST500	SABLAGE + PEINTURE ÉPOXY NOIR GIVRE ST500
PEINT SC500	SABLAGE + PEINTURE ÉPOXY NOIR GIVRE SC500
PEINT CRASH	SABLAGE + PEINTURE ÉPOXY NOIR GIVRE CRASH BARRIÈRE
PEINT AERO	AÉROSOL PEINTURE NOIR GIVRÉ



Peinture époxy autres couleurs sur demande

MISE EN PEINTURE OPTION
POUR STRUCTURES ET CRASHS

EXEMPLE DE PEINTURE NOIR GIVRÉ SUR CRASH







JONCTIONS / ASSEMBLAGE STRUCTURES



JONCTIONS / ASSEMBLAGE STRUCTURES

- → MO XZ 29
- → GO XZ 29
- → BETAS
- → GO 290F
- → MANC 13
- → MANC 13 CUBE
- → CUBE
- → MANC CUB
- → MD 150
- → MDE 150
- → MD 250
- → MDC 250
- → EX 5090
- → MX 290
- → MX 290 F
- → MX 290 M8
- → MXE 290
- → MZ 290
- → MZ 290 F
- → MZ 290 M8
- → MZE 290 F
- → MZE 290
- → GO 500
- → GOS 500

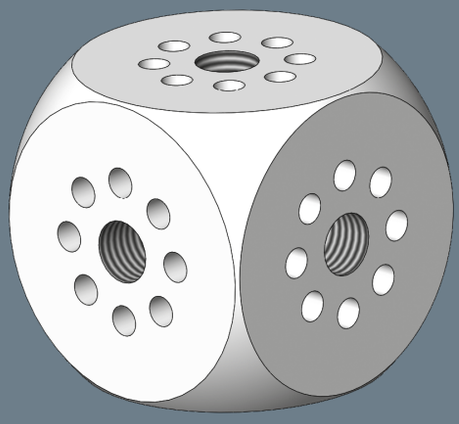

JONCTIONS / ASSEMBLAGE
STRUCTURES

MO XZ 29
Moyeux conique

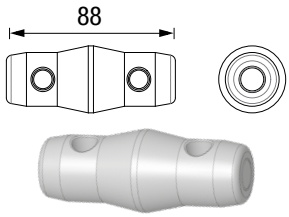

Poids : 0,150 kg

GO XZ 29
Goupille conique

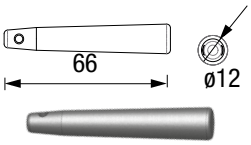

Poids : 0,045 kg

BETAS
Clip de sécurité

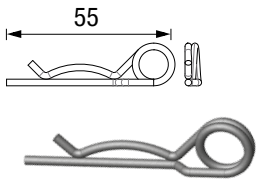

Poids : 0,01 kg

GO 290F
Goupille conique filetée M8

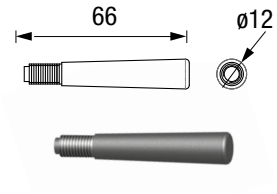

Livré avec écrou frein
Poids : 0,40 kg

COMPATIBILITÉ

EX50, EX290, SX290, SZ290, FX50, SX290FC, SZ290FC, SC300, SX390, SC390, SR5030, STP500

MANC 13
Demi moyeu conique
acier tarauder M10
+ vis FHC 10x20 et 10x25

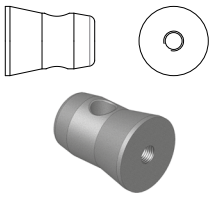

Poids : 0,20 kg

MANC 13 CUBE
Demi-moyeu conique acier
+ vis epaule + goupille indexation

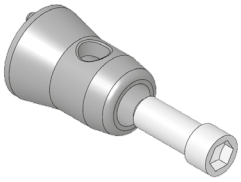

Poids : 0,01 kg

CUBE
Cube 6 faces
Taraudé M10 avec indexation
tous les 45°



COMPATIBILITÉ

EX50, EX290, SX290, SZ290, FX50, SX290FC, SZ290FC, SC300, SX390, SC390, SR5030, STP500

MANC CUB
Manchon alu conique cube femelle 75mm
avec trou pour vis M12



MD 150
Kit de jonction pour structure



4 vis, 4 écrous freins
4 écrous papillons M10
Poids : 0,1 kg

MDE 150
kit de jonction pour embase



4 vis à tête fraisée
pour embase lourde
4 écrous freins,
4 écrous papillons M10
Poids : 0,1 kg

COMPATIBILITÉ

EX50, EX290, SX290, SZ290, FX50, SX290FC, SZ290FC, SC300, SX390, SC390, SR5030, STP500	*SD 150 / SC 150*

MD 250
Kit de jonction pour structure



3 manchons acier, 6 vis M10 x 60 mm,
3 vis M10 x 30 mm, 9 écrous M10
Poids : 1,65 kg

MDC 250
Kit de jonction pour structure



4 vis, 4 écrous freins
4 écrous papillons M10
Poids : 0,1 kg

EX 5090
Kit de jonction pour structure



1 moyeu, 2 goupilles coniques,
2 clips de sécurité
Poids : 0,25 kg

COMPATIBILITÉ

SD 250	*SC 250*	*EX 50 / FX 50*

JONCTIONS / ASSEMBLAGE
STRUCTURES

MX 290	MX 290 F	MX 290 M8	MXE 290
Kit de jonction pour structure	Kit de jonction pour structure	Kit de jonction pour structure	Kit de jonction pour embase
			
3 moyeux, 6 goupilles coniques, 6 clips de sécurité Poids : 0,78 kg	50% M8 3 moyeux, 3 goupilles coniques, 3 clips de sécurité, 3 goupilles filetées M8 et 3 écrous frein M8 Poids : 0,75 kg	100% M8 3 moyeux, 6 goupilles filetées M8 et 6 écrous frein M8 Poids : 0,75 kg	3 demi-moyeux coniques acier taraudés M10, 3 goupilles coniques, 3 clips de sécurité, 3 vis FHC M10x20, 3 vis FHC M10x25 Poids : 1,1 kg
COMPATIBILITÉ			
SX 290 / SX 290 FC / SX 390			

MZ 290	MZ 290 F	MZ 290 M8
Kit de jonction pour structure	Kit de jonction pour structure	Kit de jonction pour structure
		
4 moyeux, 8 goupilles coniques, 8 clips de sécurité Poids : 1 kg	50% M8 4 moyeux, 4 goupilles coniques, 4 clips de sécurité, 4 goupilles filetées M8 et 4 écrous frein M8 Poids : 1 kg	100% M8 4 moyeux, 8 goupilles filetées M8 et 8 écrous frein M8 Poids : 1 kg
COMPATIBILITÉ		
SZ 290 / SZ 290 FC / SC 300 / SC 390 / SR 5030 / STP 500 / SR 6043		

MZE 290 F	MZE 290
Kit de jonction pour embase	Kit de jonction pour embase
	
4 manchons femelles 75 mm 4 goupilles coniques, 4 clips de sécurité + visserie Poids : 1,20 kg	4 demi-moyeux coniques acier taraudés M10, 4 goupilles coniques, 4 clips de sécurité, 4 vis FHC M10x20, 4 vis FHC M10x25 Poids : 1,15 kg
COMPATIBILITÉ	
SZ 290 / SZ 290 FC / SC 300 / SC 390 / SR 5030 / STP 500 / SR 6043	*SZ 290 / SZ 290 FC / SC 300 / SC 390 / SR 5030*

GO 500	GOS 500
Goupille 500 inox	Clips de securite 500 alu
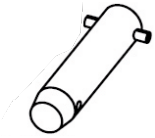	
diametre 25 mm	
COMPATIBILITÉ	
ST 500 / SC 500 / SR 8050	

EMBASES

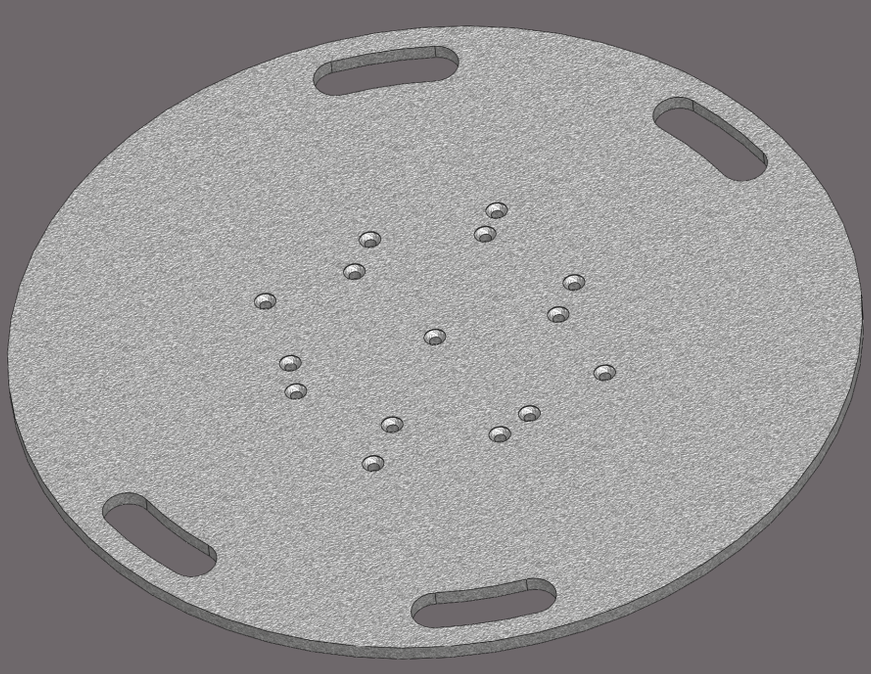

EMBASES

- → EM 50
- → EM 159 A
- → EM 259 ATS
- → EM 259 ATC
- → EMX 290
- → EM 259
- → EM 259 AT
- → EM 259 AC
- → EM 359
- → EML 40
- → EML 40N
- → EML 50
- → EML 50N
- → EML 60
- → EML 60N
- → EML 1000X500
- → EML 1000X500N
- → EML 259
- → EML 259N
- → EML 259/2
- → EML 259/2N
- → EML 359
- → EML 359N
- → EML 6060
- → EML 6060/2
- → EML 5028/2
- → CHAREML 5028/2
- → EMLSP 290
- → EMLSP 390
- → EML PAL
- → T500FEP100
- → T500FET100

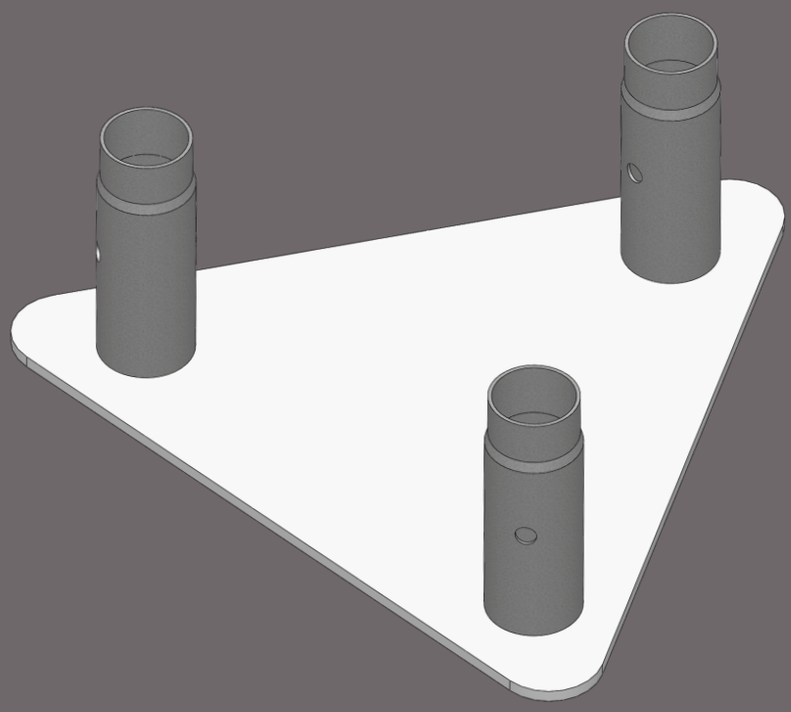

EMBASES

LÉGÈRES

EM 50	EM 159 A	EM 259 ATS
EMBASE ALU	EMBASE ALU	EMBASE ALU MÂLE
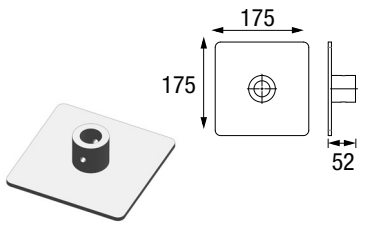	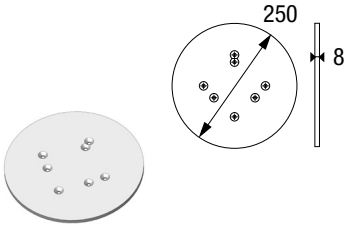	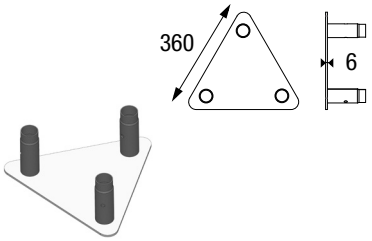
Poids : 1 kg	Poids : 2 kg	Poids : 3 kg
COMPATIBILITÉ		
EX50 / FX50	*SD150 / SC150 sans kit*	*SD250 avec kit*

EM 259 ATC	EMX 290	EM 259
EMBASE ALU MÂLE	EMBASE ALU FEMELLE	EMBASE ALU
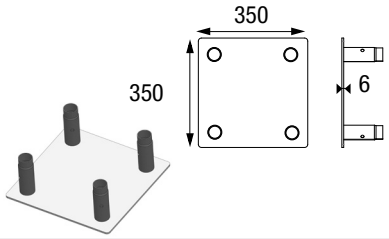	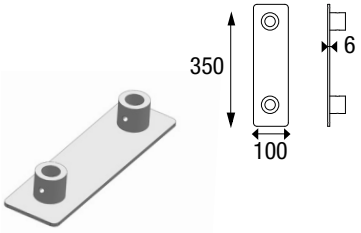	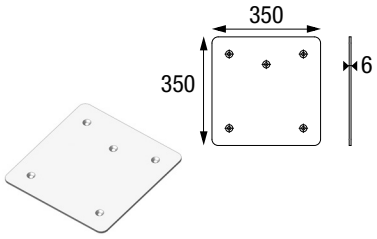
Poids : 5 kg	Poids : 1 kg	Poids : 2,9 kg
COMPATIBILITÉ		
SC250 avec kit	*EX290*	*SX290/ SZ290/ SX290FC/ SZ290FC/ SC300/ SR5030*

EM 259 AT	EM 259 AC	EM 359
EMBASE ALU FEMELLE	EMBASE ALU FEMELLE	EMBASE ALU
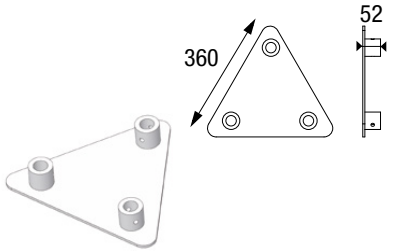	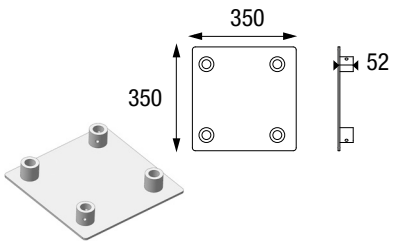	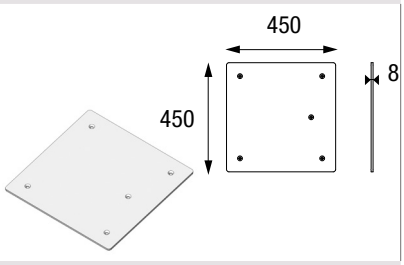
Poids : 3 kg	Poids : 10 kg	Poids : 10 kg
COMPATIBILITÉ		
SX290/ SX290FC	*SZ290/ SZ290FC/ SC300/ SR5030*	*SX390/ SC390*

EMBASES

LOURDES

EML 40

EMBASE ACIER

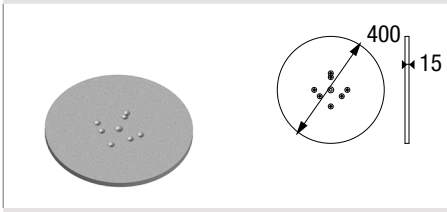

Poids : 15 kg

EML 40N

EMBASE ACIER NOIRE

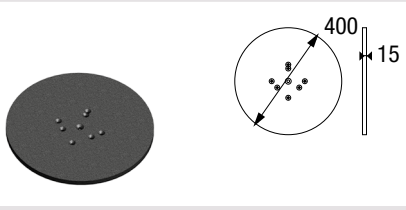

Poids : 15 kg

COMPATIBILITÉ

EX50/ FX50/ SD150/ SC150

EML 50

EMBASE ACIER

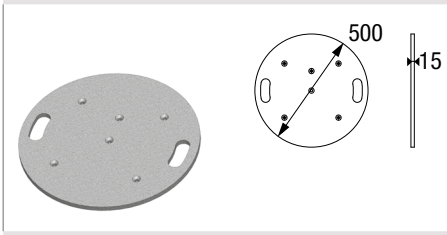

Poids : 23 kg

EML 50N

EMBASE ACIER NOIRE

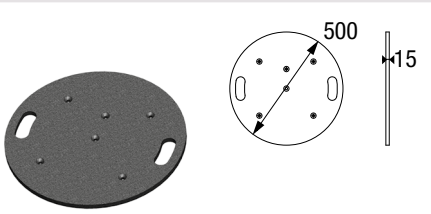

Poids : 23 kg

COMPATIBILITÉ

EX50/ FX50/ SX290/ SX290FX/ SZ290/ SZ290FC/ SC300/ SR5030

EML 60

EMBASE ACIER

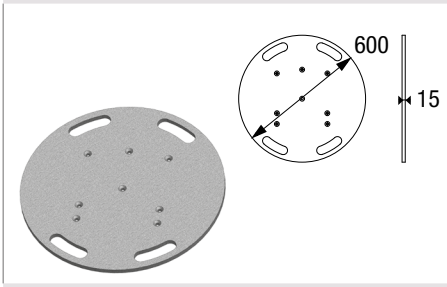

Poids : 33 kg

EML 60N

EMBASE ACIER NOIRE

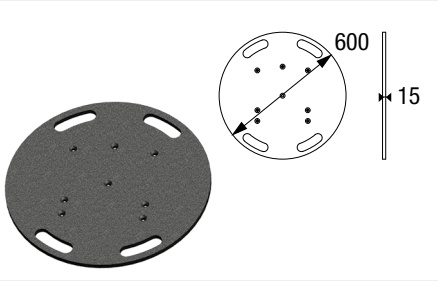

Poids : 33 kg

COMPATIBILITÉ

EX50/ FX50/ SX290/ SX290FX/ SZ290/ SZ290FC/ SC300/ SR5030

EML 1000X500

EMBASE ACIER

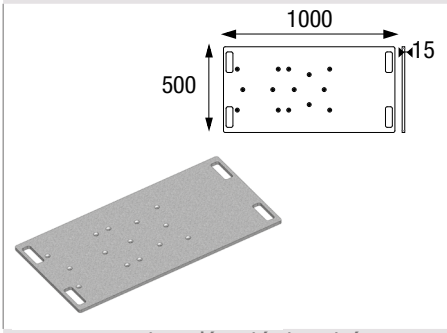

avec trou déporté et centré
Poids : 58 kg

EML 1000X500N

EMBASE ACIER NOIRE

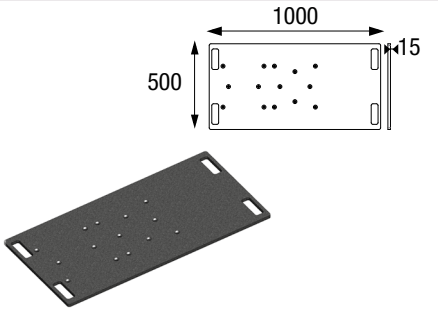

avec trou déporté et centré
Poids : 58 kg

COMPATIBILITÉ

EX50/ FX50/ SX290/ SX290FX/ SZ290/ SZ290FC/ SC300/ SR5030

EMBASES

LOURDES

EML 259

EMBASE ACIER

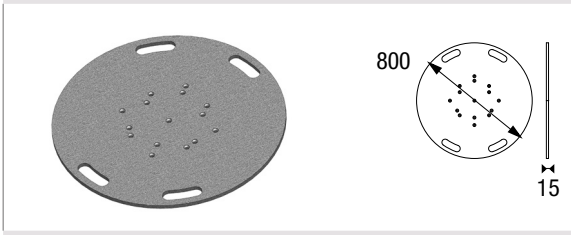

Poids : 60 kg

EML 259N

EMBASE ACIER NOIRE



Poids : 60 kg

COMPATIBILITÉ

EX50/ FX50/ SX290/ SX290FX/ SZ290/ SZ290FC/ SC300/ SR5030

EML 259/2

DEMI-PLATINE DE LEST ACIER

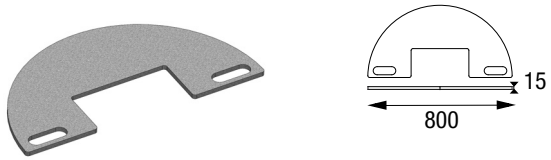

Ø 800 mm
Poids : 23 kg

EML 259/2N

DEMI-PLATINE DE LEST ACIER NOIRE



Ø 800 mm
Poids : 23 kg

COMPATIBILITÉ

à poser sur EML 259

EML 359

EMBASE ACIER

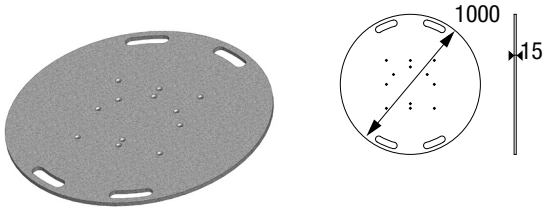

Poids : 80 kg

EML 359N

EMBASE ACIER NOIRE

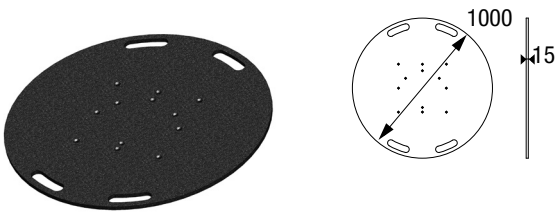

Poids : 80 kg

COMPATIBILITÉ

EX50/ FX50/ SX290/ SX290FX/ SZ290/ SZ290FC/ SC300/ SR5030/ SX390/ SC390

EML 6060

EMBASE ACIER NOIRE SEULE (SANS 1/2 LEST)

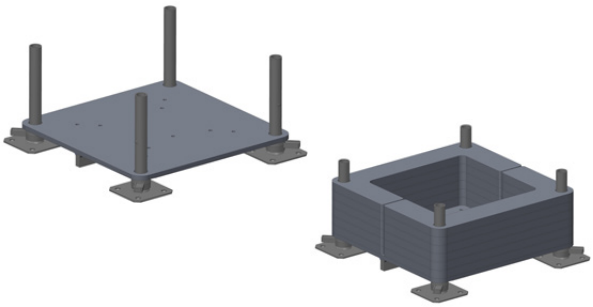

600 x 600 x 30 mm
avec 4 vérins M38
Poids : 22 kg

EML 6060/2

1/2 LEST ACIER NOIR POUR EMBASE EML 6060

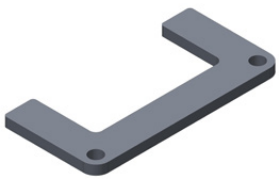

600 x 600 x 30 mm
Poids : 22 kg

COMPATIBILITÉ

EMBASES

LOURDES

EML 5028/2	CHAREML 5028/2
1/2 LEST ACIER NOIR	CHARIOT ALU
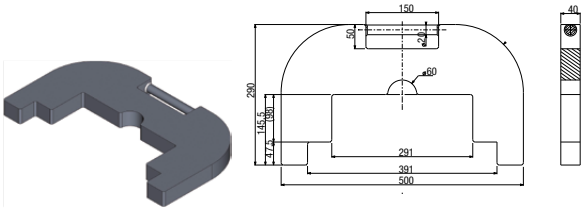	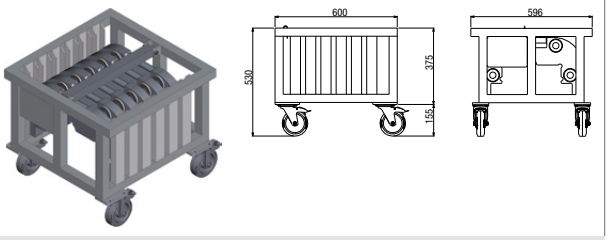
500 X 290 X 40 mm Poids : 25 kg	Poids : 9 kg
COMPATIBILITÉ	
SX290 / SX290FC / SZ290 / SZ290FC / SC300	*6 DEMI-LESTS EML 5028/2*

EMLSP 290	EMLSP 390
EMBASE ACIER A SPITER MÂLE	EMBASE ACIER A SPITER MÂLE
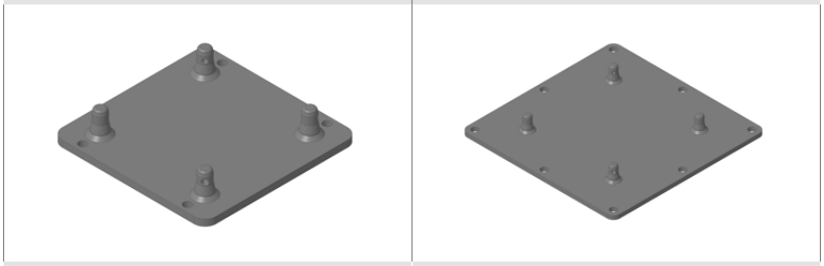	
350 x 350 x 15 mm	600 x 600 x 15 mm
COMPATIBILITÉ	
SC300	*SC390*

EML PAL	T500FEP100	T500FET100
EMBASE PALETTE	EMBASE PLATE ACIER	EMBASE TUBULAIRE ACIER
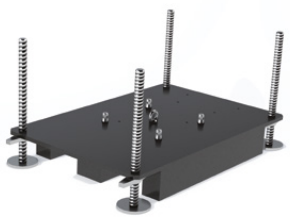	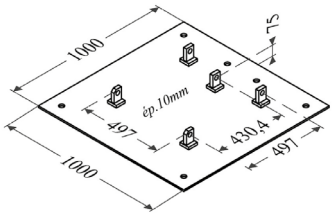	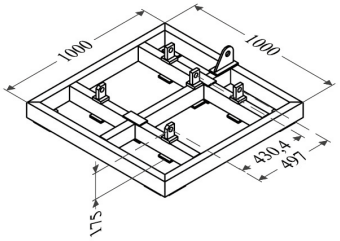
avec trou déporté et centré 1.2 x 0.8 m avec 4 vérins M38 Poids : 500 kg	1 m x 1 m Poids : 83 kg	1 m x 1 m Poids : 70 kg
COMPATIBILITÉ		
SZ290 / SZ290FC / SC300 /SC390	*ST 500 / SC500*	

ACCESSOIRES D’ACCROCHE

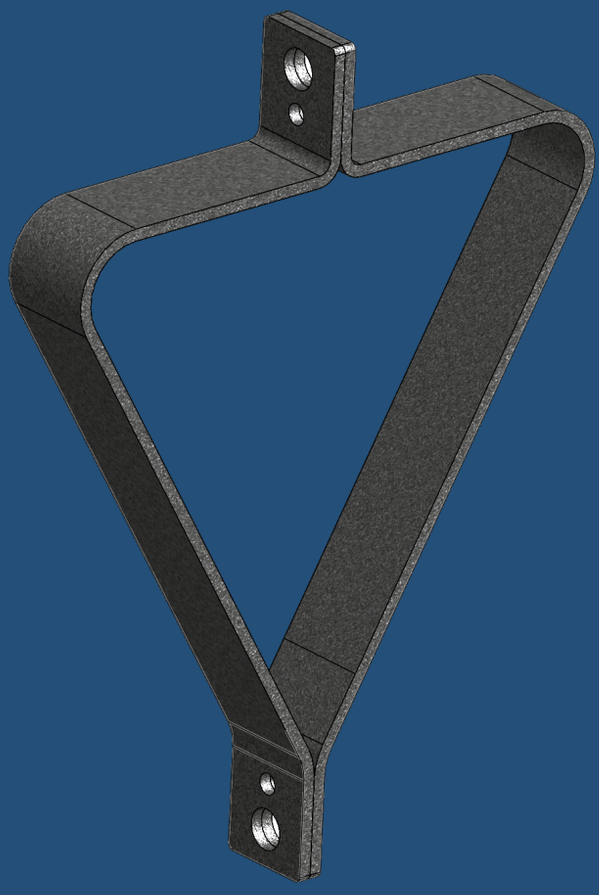

ACCESSOIRES D'ACCROCHE

- → BR 50
- → SU E
- → ST 50
- → ST 50 105
- → ST 50 205
- → ST 50 305
- → ST 50 405
- → SP 125
- → SP 125 C
- → SP250PB
- → SP 325
- → SP 325FC
- → SP 325 C
- → SP390PB
- → SP 390 C
- → SP5030
- → SP 500 PB
- → SP 500 C
- → ST 290
- → ST 390
- → FM 15
- → FM 29
- → FM 39
- → PINCE EC2
- → FM 01
- → TCA
- → TCAN
- → TCD
- → TCDN
- → TF
- → TFN
- → HCA
- → HCAN
- → HB
- → HBN
- → BARRE T
- → BARRE TN
- → HTX
- → HTZ
- → HTXZ 1000

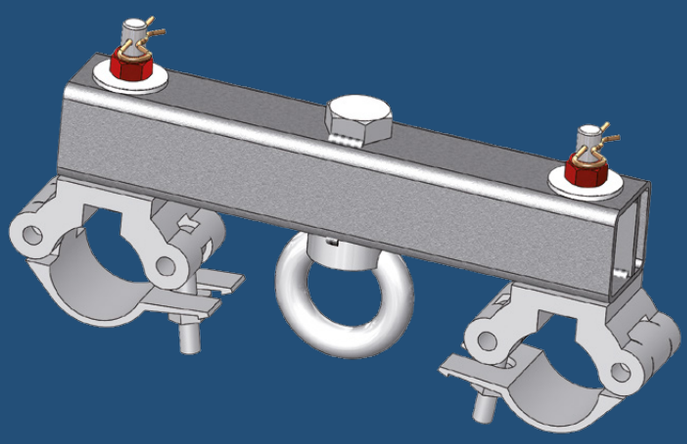

ACCESSOIRES D'ACCROCHE

BR 50

SUSPENSION
POUR ÉLINGUE OU CHAÎNE

*

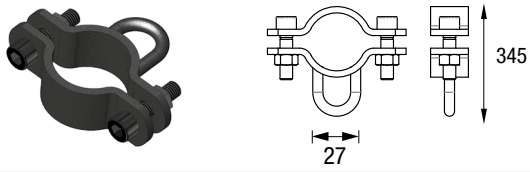

Charge : 300 kg
Poids : 0,40 kg

SU E

PLATINE DE FIXATION
POUR ÉLINGUE OU CHAÎNE

*

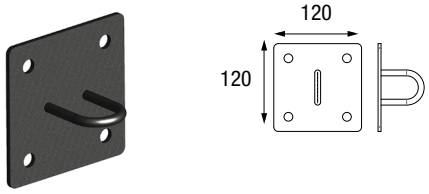

Charge : 300 kg
Poids : 0,56 kg

COMPATIBILITÉ

EX50, SD250, SC250, EX290, SX290, SZ290, FX50, SX290FC, SZ290FC, SC300, SX390, SC390, SR5030

ST 50

SUSPENSION PLAFOND
POUR TUBE Ø50 mm

*

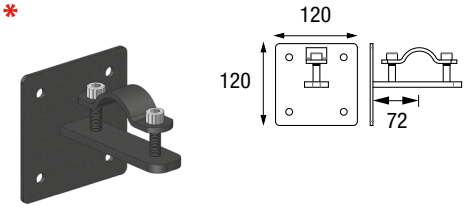

Charge sous plafond de 260 kg
Charge perpendiculaire au mur de 100 kg
Poids : 1 kg

ST 50 105 / ST 50 205 / ST 50 305 / ST 50 405

PLATINE DE SUSPENSION

ST 50 105	ST 50 205	ST 50 305	ST 50 405
REGLABLE DE 105 A 200 mm	REGLABLE DE 205 A 300 mm	REGLABLE DE 305 A 400 mm	REGLABLE DE 405 A 500 mm

*

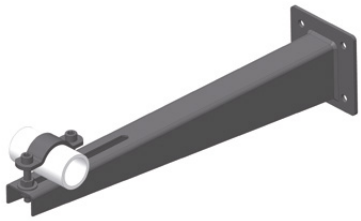

Charge sous plafond de 200 kg
Charge perpendiculaire au mur de 120 kg
Poids moyen : 2,5 kg

COMPATIBILITÉ

EX50, SD250, SC250, EX290, SX290, SZ290, FX50, SX290FC, SZ290FC, SC300, SX390, SC390, SR5030

SP 125

SUSPENSION DE PLAFOND

*

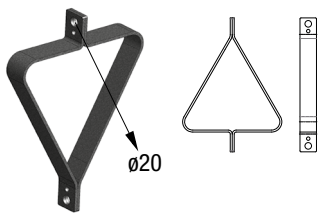

Charge : 100 kg
Poids : 1,8 kg

COMPATIBILITÉ

SD 150

SP 125 C

SUSPENSION DE PLAFOND

*

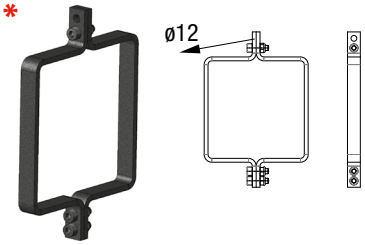

Charge : 90 kg
Poids : 8 kg

COMPATIBILITÉ

SC 150

SP250PB

SUSPENSION DE PLAFOND
POINTE EN BAS/HAUT

*

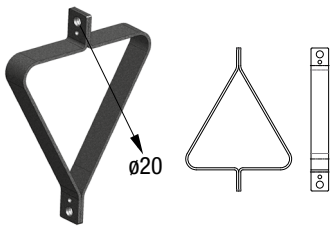

Charge PB : 90 kg / Charge PH : 200 kg
Poids : 5 kg

COMPATIBILITÉ

SD 250

SP 325

SUSPENSION DE PLAFOND POINTE EN BAS/HAUT

*

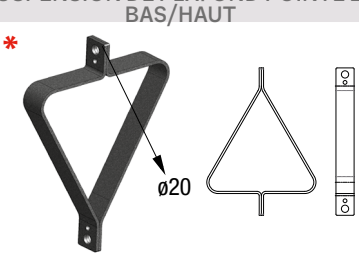

Charge PB : 90 kg / Charge PH : 200 kg
Poids : 5 kg

SP 325FC

SUSPENSION DE PLAFOND FORTE CHARGE
POINTE EN BAS/HAUT

*

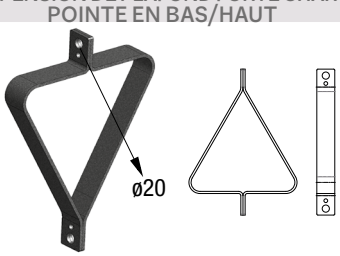

Charge PB : 250 kg / Charge PH : 500 kg
Poids : 9 kg

SP 325 C

SUSPENSION DE PLAFOND

*

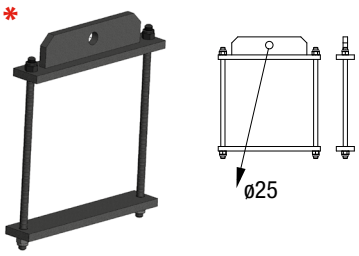

Charge : 500 kg
Poids : 16 kg

COMPATIBILITÉ

SX 290, SX 290 FC | *SC 250, SZ 290, SZ 290 FC, SC300*

*** NOUVEAU : FINITION NOIRE UNIQUEMENT**

ACCESSOIRES D'ACCROCHE

SP390PB

SUSPENSION DE PLAFOND
POINTE EN BAS/HAUT

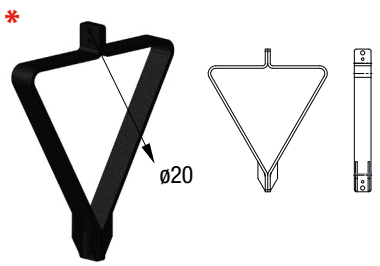

Charge : 500 kg
Poids : 19 kg

COMPATIBILITÉ

SX 390

SP 390 C

SUSPENSION DE PLAFOND

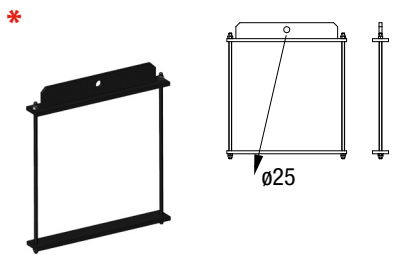

Charge : 500 kg
Poids : 16 kg

COMPATIBILITÉ

SC 390

SP5030

SUSPENSION DE PLAFOND

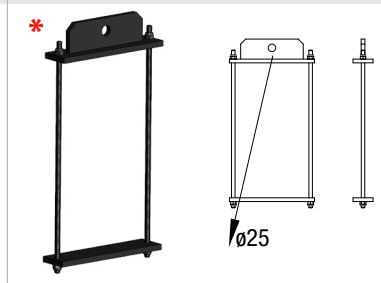

Charge : 500 kg

COMPATIBILITÉ

SR 5030

SP 500 PB

SUSPENSION DE PLAFOND

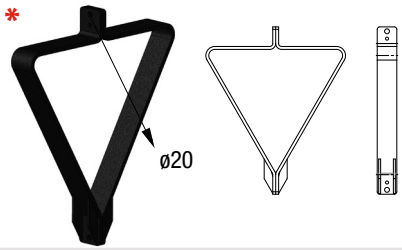

Charge : 1000 kg

COMPATIBILITÉ

ST500

SP 500 C

SUSPENSION DE PLAFOND

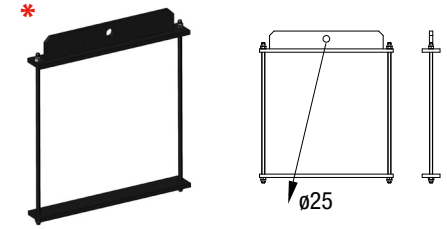

Charge : 1000 kg

COMPATIBILITÉ

SC 500

ST 290

SUSPENSION AVEC 2 COLLIERS

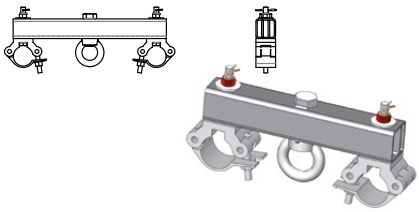

Charge : 1000 kg

COMPATIBILITÉ

SX 290, SZ 290, SX 290 FC, SZ 290 FC, SC 300

ST 390

SUSPENSION AVEC 2 COLLIERS

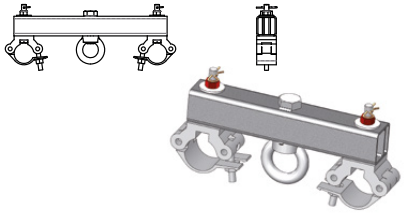

Charge : 1000 kg

COMPATIBILITÉ

SX 390, SC 390

*** NOUVEAU : FINITION NOIRE UNIQUEMENT**

ACCESSOIRES D'ACCROCHE

FM 15

CHAISE/CONSOLE MURALE POUR STRUCTURE PERPENDICULAIRE OU PARALLÈLE AU MUR

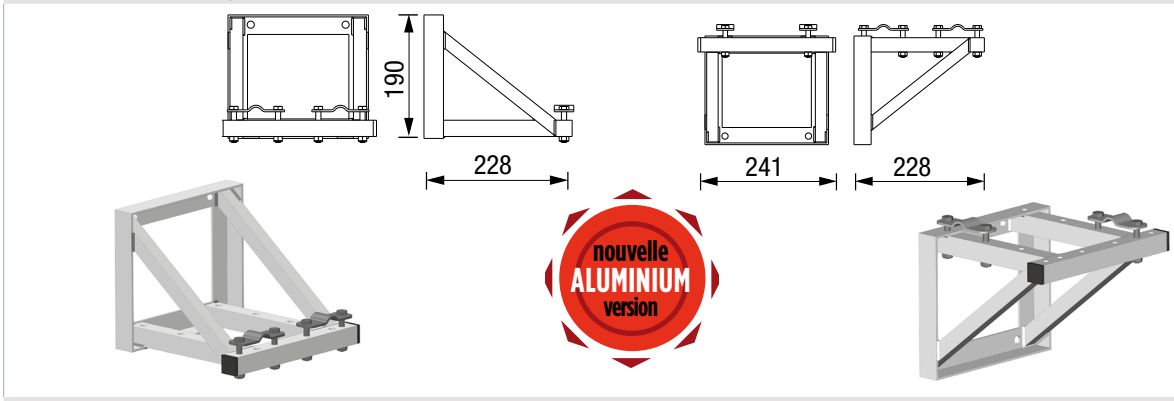

Charge : 180 kg - Poids : 1,5 kg

COMPATIBILITÉ

SD 150, SC 150

FM 29

CHAISE/CONSOLE MURALE POUR STRUCTURE PERPENDICULAIRE OU PARALLÈLE AU MUR

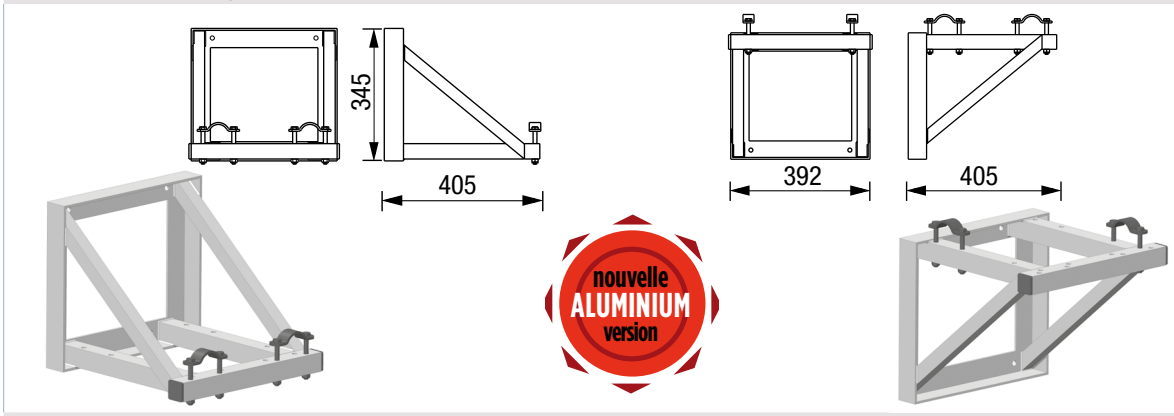

Charge : 500 kg - Poids : 3,5 kg

COMPATIBILITÉ

SD 250, SC250, SX 290, SZ 290, SX 290 FC, SZ 290 FC, SC 300

FM 39

CHAISE/CONSOLE MURALE POUR STRUCTURE PERPENDICULAIRE OU PARALLÈLE AU MUR

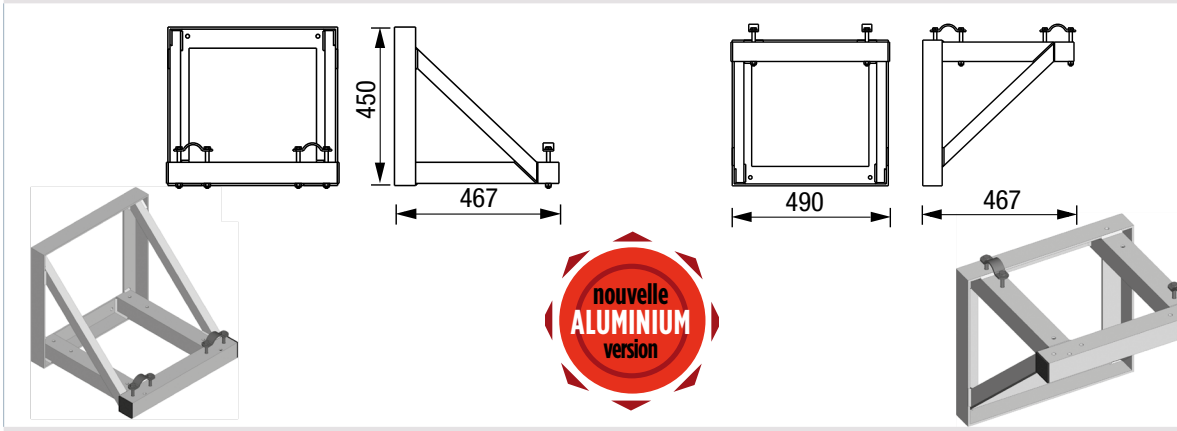

Charge : 800 kg - Poids : 8 kg

COMPATIBILITÉ

SX 390, SC 390

ACCESSOIRES D'ACCROCHE

PINCE EC2

PINCE EC2

*** NOUVEAU : LIVRÉE AVEC ANNEAU DE LEVAGE HR**

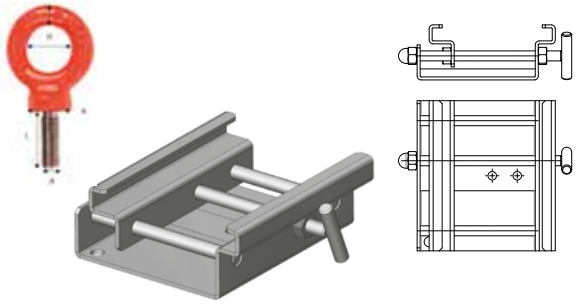

Réglable de 45 à 130 mm
Charge maximale utile : 500 kg

FM 01

FIXATION MOBILE ACIER
POUR PROJECTEUR DE SON



Permet de réaliser une fixation sur poteau d'éclairage public ou tout autre support.
Poids : 3 kg - Charge : 16 kg

BARRE T

BARRE FIXE

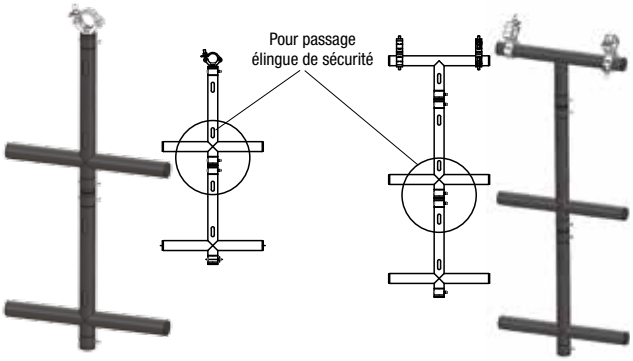

Charge maximale utile : 100kg
dans l'axe de membrure centrale de départ

TCA

BARRE ALU FIXE T AVEC COLLIER

TCD

BARRE ALU FIXE T DOUBLE COLLIERS (NON COMPRIS)

TF

BARRE ALU FIXE T SEULE

TCAN

BARRE ALU FIXE T NOIRE AVEC COLLIER

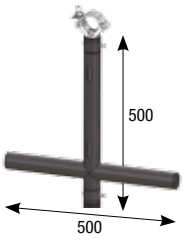

TCDN

BARRE ALU FIXE T NOIRE DOUBLE COLLIERS (NON COMPRIS)



TFN

BARRE ALU FIXE T NOIRE SEULE

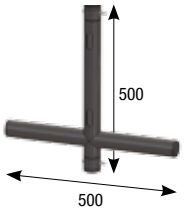

BARREH

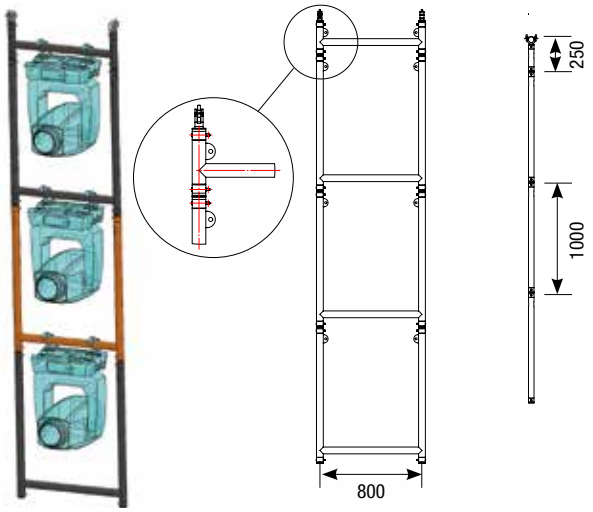

Charge maximale utile : 600 kg
repris par l'ensemble des deux colliers d'accroche sur l'ensemble d'une colonne

HCA

BARRE ALU ECHELLE AVEC COLLIER

HB

BARRE ALU U

HCAN

BARRE ALU ECHELLE NOIREAVEC COLLIER

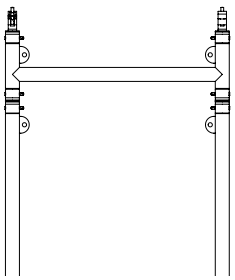

HBN

BARRE ALU U NOIRE

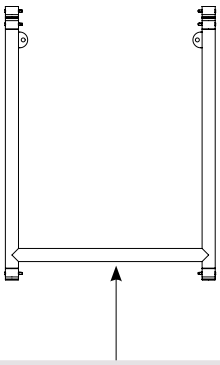

Charge au centre : 345 kg

ACCESSOIRES D'ACCROCHE

BARRE T

BARRE TELESCOPIQUE REGLABLE DE 1 m À 1,50 m

BARRE TN

BARRE TELESCOPIQUE NOIRE REGLABLE DE 1 m À 1,50 m



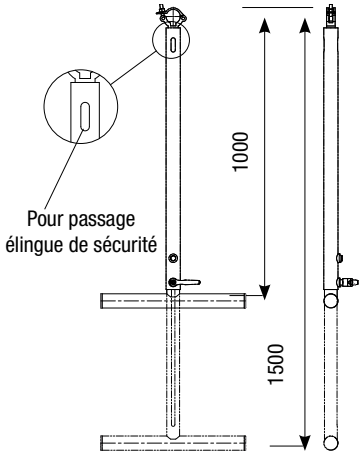

Charge maximale utile : 100kg
dans l'axe de membrure centrale de départ

HTX

BARRE TOTEM POUR STRUCTURE TRI 290

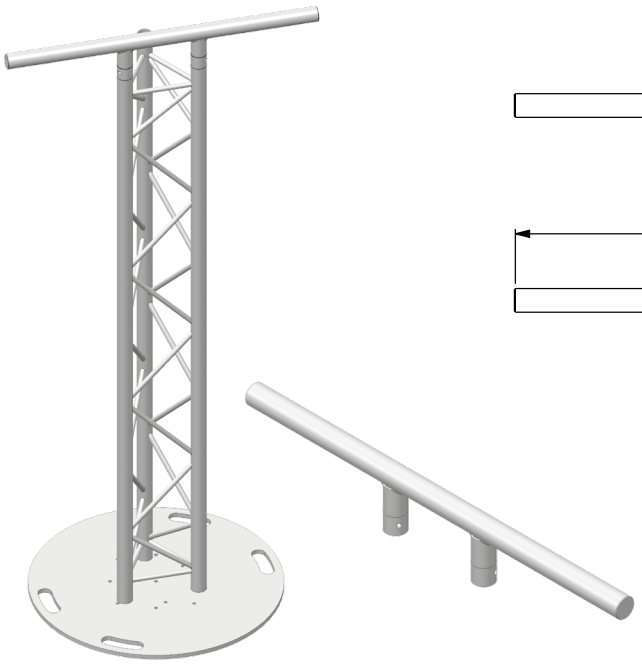

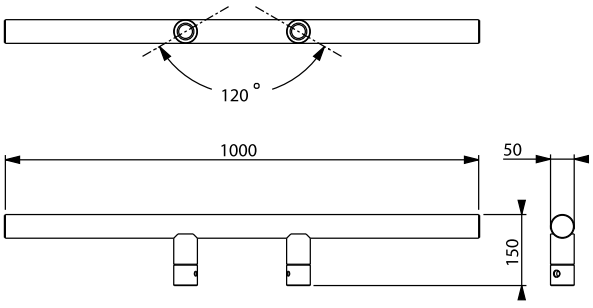

Finition alu brut
Lg 1 m - Charge 100 kg

ACCESSOIRES D'ACCROCHE

HTZ

BARRE TOTEM POUR STRUCTURE CARRE 290

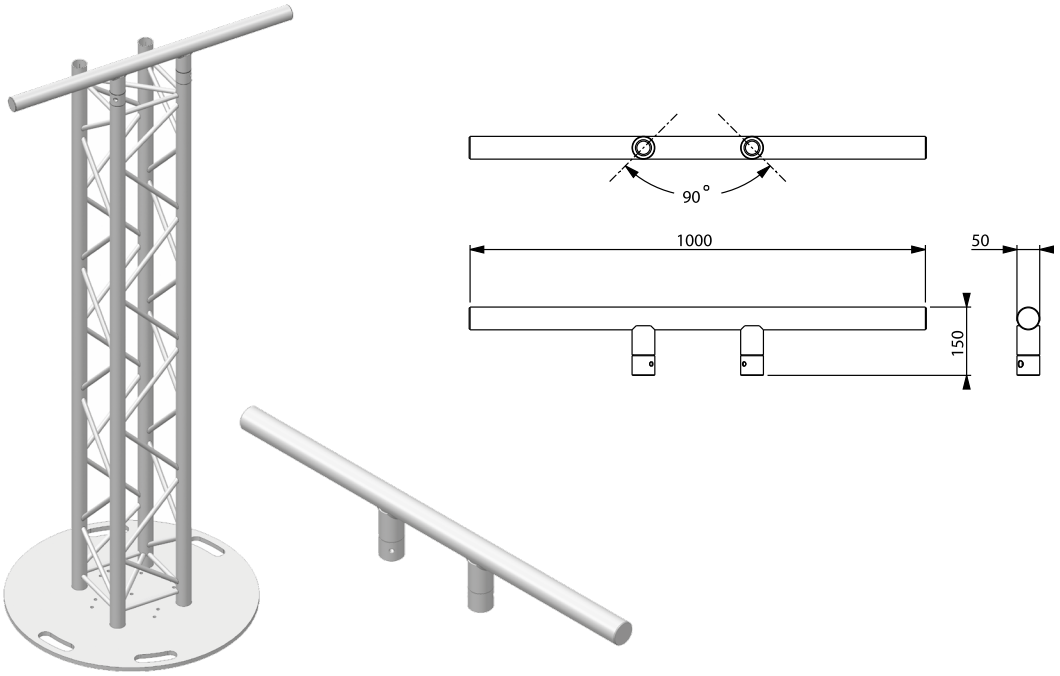

Finition alu brut
Lg 1 m - Charge 100 kg

HTXZ 1000

BARRE TOTEM POUR STRUCTURE TRI/ CARRE 290

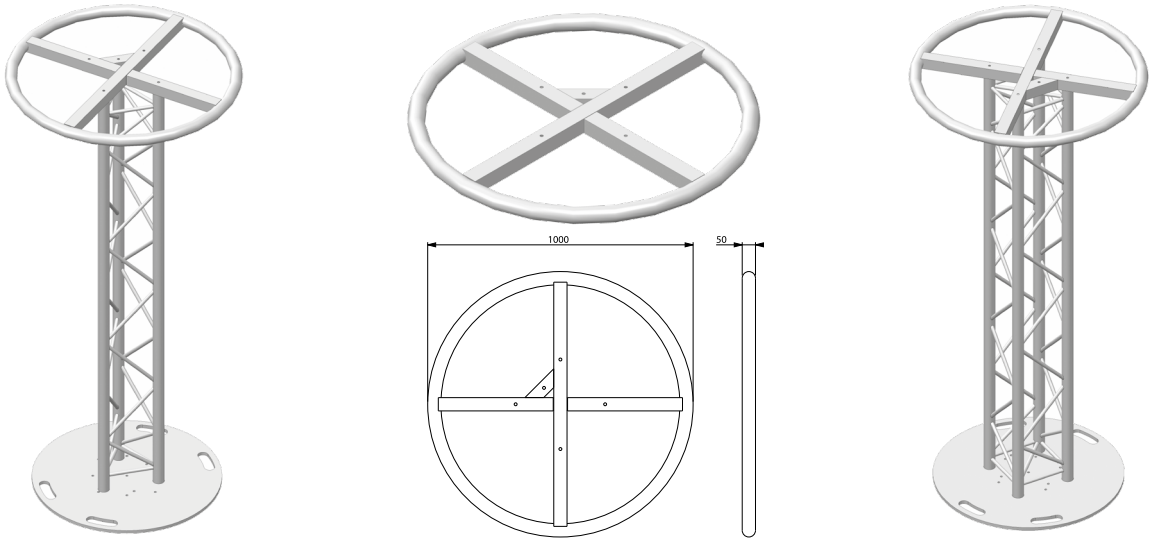

Finition époxy gris alu
ø 1000 mm • Charge 100 kg • Livrée avec MZE 290

ACCESSOIRES DIVERS

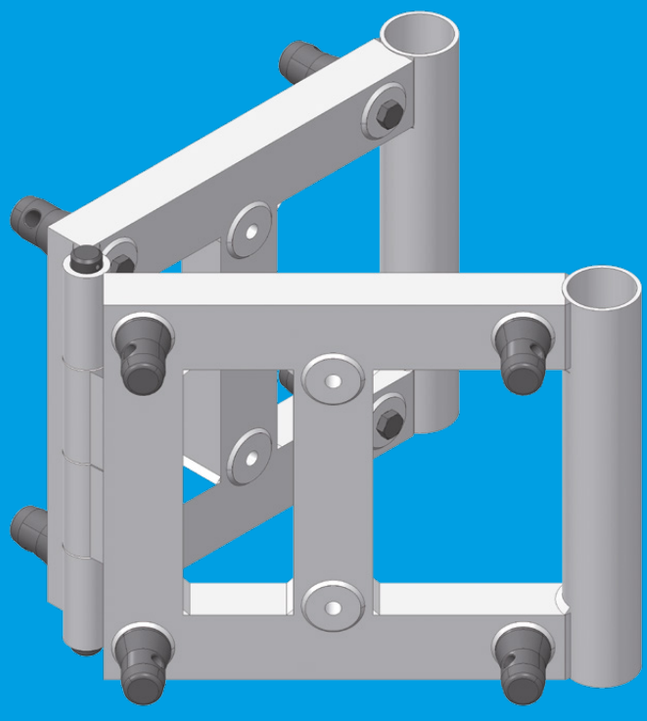

ACCESSOIRES DIVERS

- → CUBE SZ 290
- → SC 29021 CB
- → ANGV 259
- → ANGV 359
- → ANGV 6043
- → L 290
- → L 290 CA
- → L 390
- → L 390 CA
- → SXREG
- → SCREG
- → SCPAL
- → SXPAL
- → SUPCS
- → STAB290
- → HT290
- → SUP 50
- → SUHB/ SUHBN

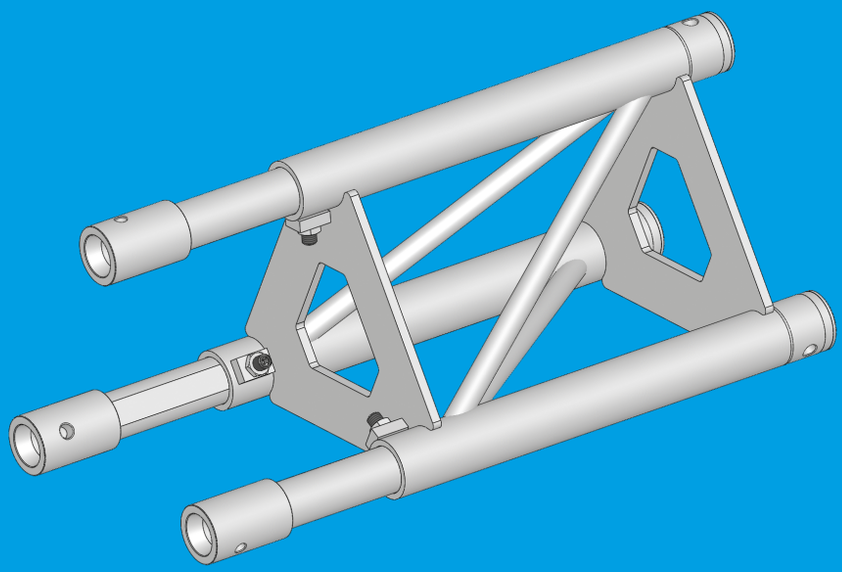

ACCESSOIRES DIVERS

CUBE SZ 290

CUBE SZ 290 6 DEPARTS NEUTRE

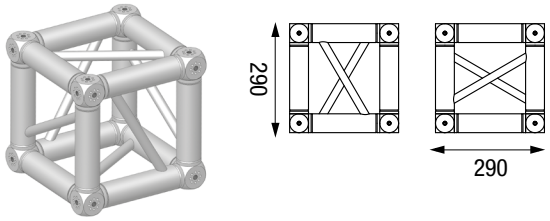

0,29 m x 0,29 m x 0,29 m
Permet de faire un angle de 2 à 6 directions
Permet de rester compatible avec des angles de 0,50 m x 0,50 m
Poids : 12 kg

COMPATIBILITÉ

SZ 290, SZ 290 FC, SC 300

SC 29021 CB

STRUCTURE ALU 290 CARREE 0m21 POUR CUBE

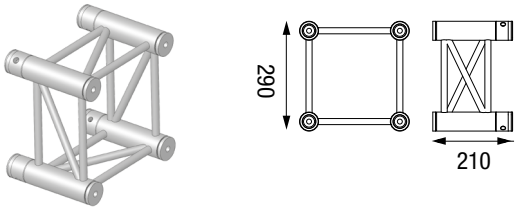

Se boulonne directement sur le cube
pour faire la dimension de l'angle de 0,50 m
Poids : 2,5 kg

COMPATIBILITÉ

SZ 290, SZ 290 FC, SC 300

ANGV 259

ANGLE VARIABLE POUR SX/SZ 290 AVEC KIT

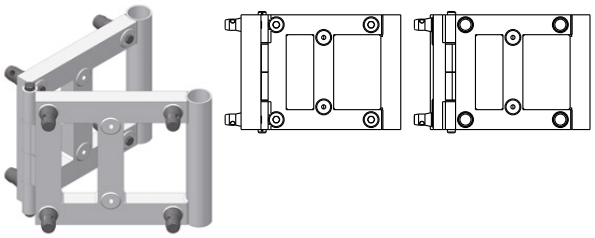

Angle variable acier
0° à 180° pour Triangle et Carré 290
Poids : 8 kg

COMPATIBILITÉ

SX 290, SZ 290, SX 290 FC, SZ 290 FC, SC 300

ANGV 359

ANGLE VARIABLE ACIER 0 A 180° POUR SX/SZ 390 AVEC KIT

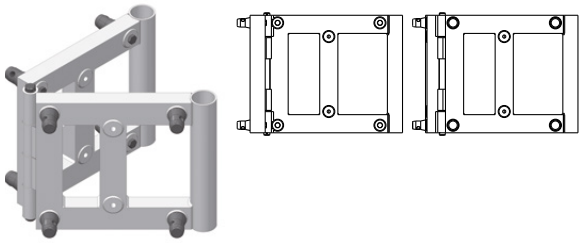

Angle variable acier
0° à 180° pour Triangle et Carré 390
Poids : 13 kg

COMPATIBILITÉ

SX 390, SC 390

ANGV 6043

ANGLE VARIABLE ACIER 0 A 180° POUR SR6043 AVEC KIT

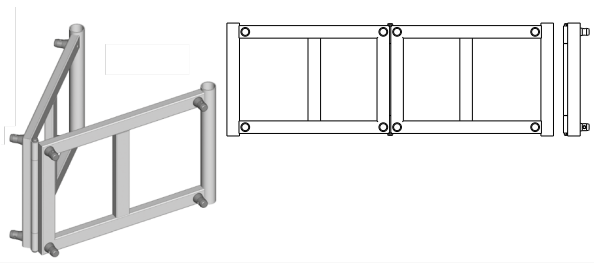

Angle variable acier
0° à 180° pour SR6043R
Poids : 19 kg

COMPATIBILITÉ

SR 6043

ACCESSOIRES DIVERS

L 290

LIAISON MOBILE SZ 290 AVEC KIT MZE 290

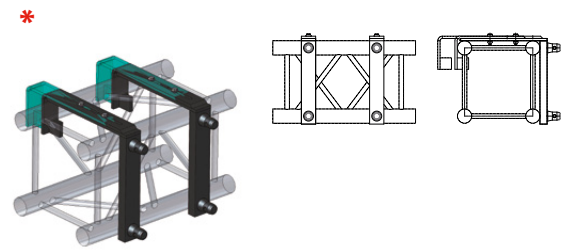

pour Carré 290 vers Carré SZ 290
CMU : 480 kg

COMPATIBILITÉ

SZ 290, SZ 290 FC, SC 300

L 290 CA

LIAISON MOBILE SZ 290 AVEC SZ 29021

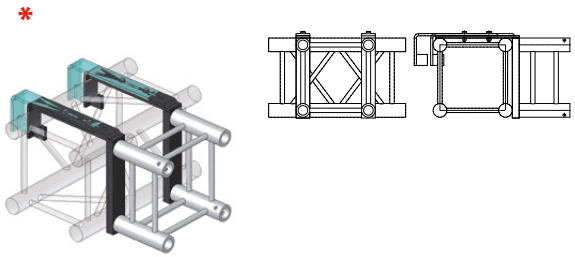

complète avec 0,21 m
Pour rattraper la dimension d'un angle de 0,50m
CMU : 480 kg

COMPATIBILITÉ

SZ 290, SZ 290 FC, SC 300

L 390

LIAISON MOBILE POUR SZ 390 AVEC MZE 390

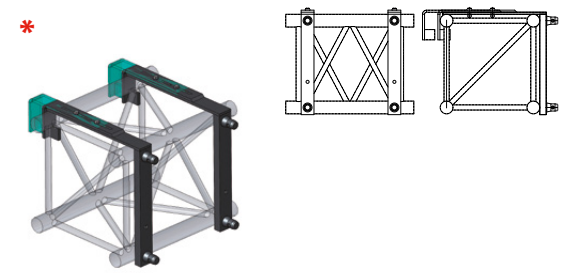

pour Carré 390 vers Carré 390
CMU : 480 kg

COMPATIBILITÉ

SX 290, SZ 290, SX 290 FC, SZ 290 FC, SC 300

L 390 CA

LIAISON MOBILE POUR SZ 390 AVEC SZ 39021

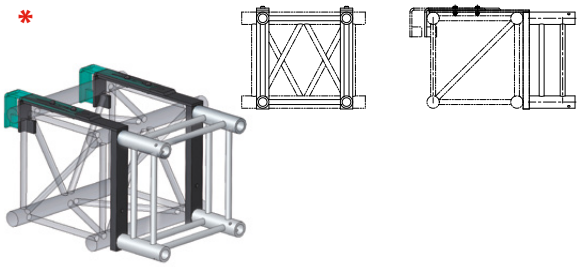

complète avec 0,21 m
CMU : 480 kg

COMPATIBILITÉ

SX 390, SC 390

SXREG

SX 290 RÉGLABLE DE 0m50 à 0m71

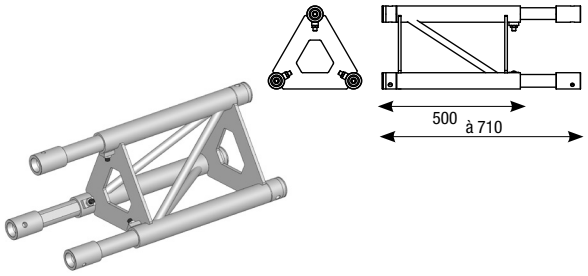

Poids : 8 kg

COMPATIBILITÉ

SX 290, SX 290 FC

SCREG

SZ 290 RÉGLABLE DE 0m50 à 0m71

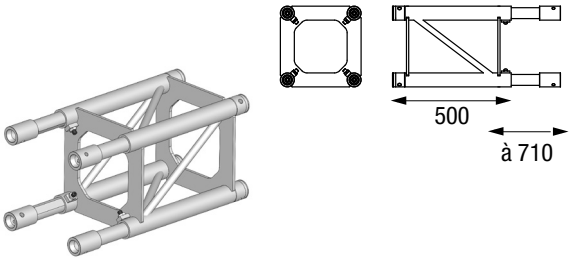

Poids : 8 kg

COMPATIBILITÉ

SZ 290, SZ 290 FC, SC 300

*** NOUVEAU : FINITION NOIRE UNIQUEMENT**

ACCESSOIRES DIVERS

SCPAL

SZ290 DE 0M50 AVEC SUPPORT MOTEUR INTÉGRÉ

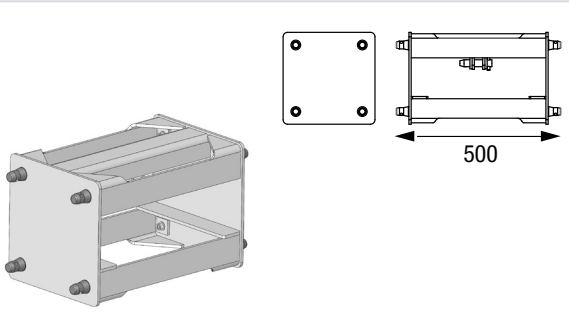

Pour moteur 250 kg non fourni
Poids : 10 kg

COMPATIBILITÉ

SZ 290, SZ 290 FC, SC 300

SXPAL

SX 290 DE 0M50 AVEC SUPPORT MOTEUR INTÉGRÉ

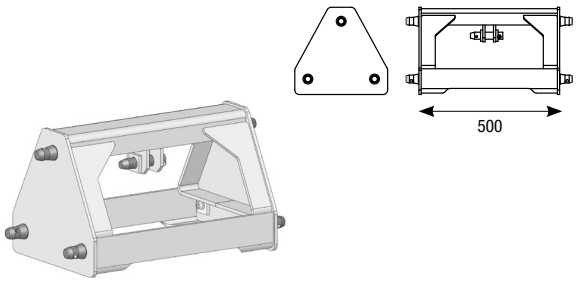

Pour moteur 250 kg non fourni
Poids : 10 kg

COMPATIBILITÉ

SX 290, SX 290 FC

SUPCS

SUPPORT POUR CERCLE TRIANGLE 290

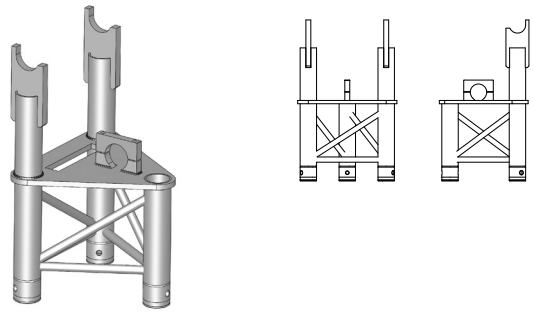

Hauteur 0,50m
Poids : 7 kg

COMPATIBILITÉ

SX 290, SX 290 FC

STAB290

STABILISATEUR AVEC TIGE REGLABLE

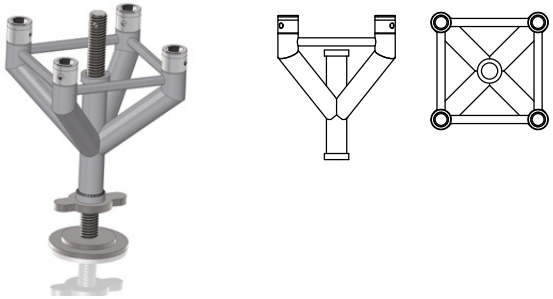

Hauteur réglable de 500 à 700 mm

COMPATIBILITÉ

SZ 290, SZ 290 FC, SC 300

HT290

HAUT DE TOTEM AVEC MANCHON

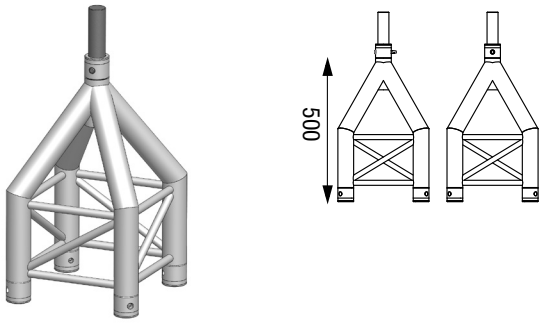

Avec manchon Ø 35 mm

COMPATIBILITÉ

SZ 290, SZ 290 FC, SC 300

SUP 50

SUPPORT POUR ENCEINTE

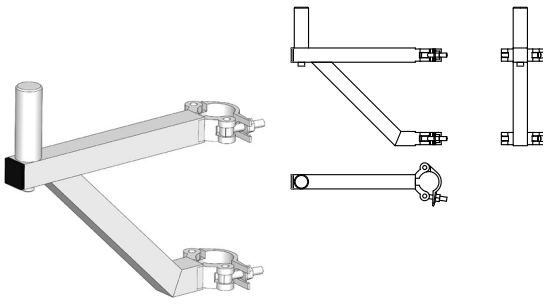

Se fixant sur un tube Ø 50 mm avec adaptateur Ø 35 mm
Charge : 25 kg

ACCESSOIRES DIVERS

SUHB (version aluminium brut) / SUHBN (version aluminium epoxy noir)

SUPPORT ALUMINIUM SUR ROULETTES Ø100 À FREIN POUR BARRE HB (NON FOURNIE)



PRATICABLES

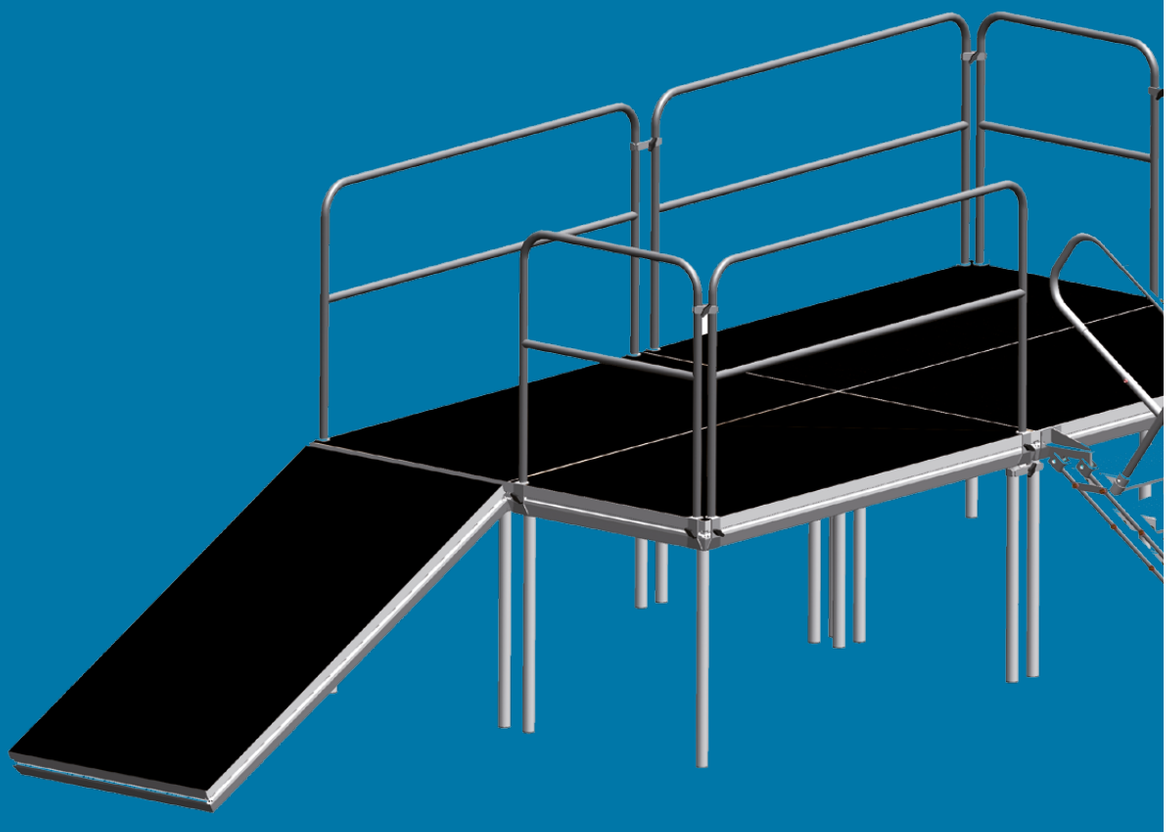

PRATICABLES

- → PRATICABLE 750 kg/m²
- → PRATICABLE 500 kg/m²
- → SCENES TRADITIONNELLES
- → PIEDS FIXES
- → PIEDS AJUSTABLES
- → PIEDS TELESCOPIQUES
- → PIEDS CHANDELLES
- → PIEDS A ROULETTES
- → PIEDS A ROULETTE DOUBLE
- → JONCTIONS PRATICABLES
- → GARDES CORPS ET ACCESSOIRES
- → ESCALIERS
- → ESCALIERS REGLABLES

PRATICABLES

PRATICABLE 750 kg/m²

Prévu pour usage intensif et pour utilisation intérieure ou extérieure.
Profil aluminium de 125 mm haute résistance.





Assemblage pieds par poignée rapide

- Rebord de 5 mm en périphérie
- Protection du plancher bois optimisée au maximum
- Plancher réversible 1 face anti-dérapante / 1 face lisse classé M3
- Plancher en contreplaqué bouleau couleur noire résistant à l'eau
- Fixation de différents accessoires grâce au profil rainuré et par ajout d'insert M10
- Renforcement des angles par soudure
- Fixation des pieds par poignée rapide
- Pied en tube rond 50 x 3 mm

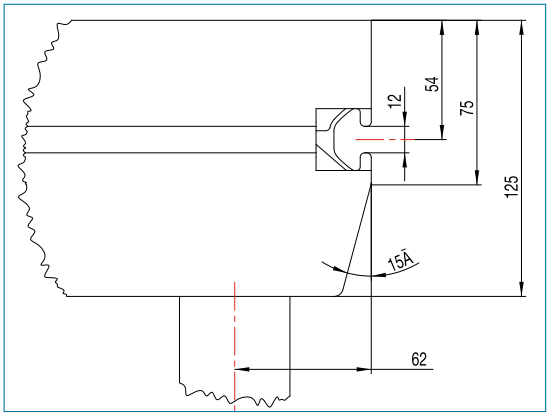



Surface outdoor lisse

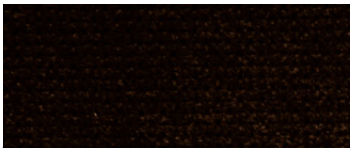

Surface outdoor anti-dérapante

PRATICABLES

CHARGES

CAS DE CHARGEMENT DYNAMIQUE						
CHARGE REPARTIE MAX (kg/m²) EN FONCTION DE LA HAUTEUR PLANCHER (m)						
TYPE DE PIED	0.2 m à 0.4 m	0.4 m à 0.6 m	0.6 m à 0.8 m	0.8 m à 1.0 m	1.0 m à 1.2 m	1.2 m à 1.4 m
FIXE/REGLABLE/ROULETTE	750	750	750	660	580	500
TELESCOPIQUE		750	750	660	580	500

Calculé avec 1/10ème de la charge verticale transféré en charge horizontale (suivant DIN4112/EN13814)

FORMES *(formes arrondies et toutes formes spéciales sur demande)*

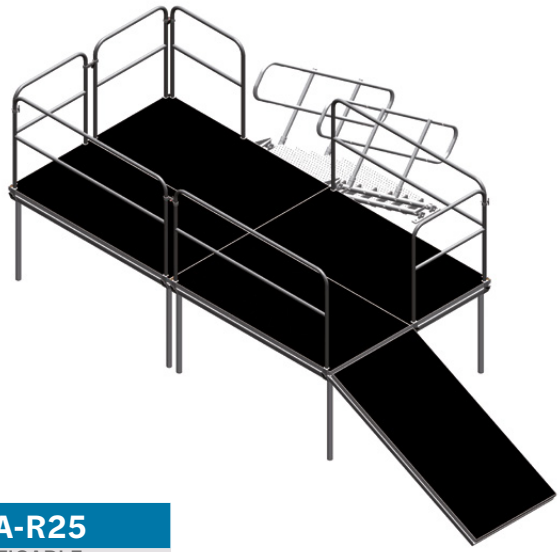

FORMES CARRÉES

PRA-C11	PRA-C55
PRATICABLE CARRE OUTDOOR NOIR 750 kg/m²	PRATICABLE CARRE OUTDOOR NOIR 750 kg/m²
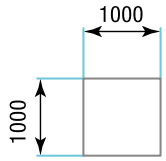	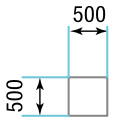
1 m x 1 m	0,5 m x 0,5 m

FORMES RECTANGULAIRES

PRA-R15	PRA-R21	PRA-R25
PRATICABLE RECTANGULAIRE OUTDOOR NOIR 750 kg/m²	PRATICABLE RECTANGULAIRE OUTDOOR NOIR 750 kg/m²	PRATICABLE RECTANGULAIRE OUTDOOR NOIR 750 kg/m²
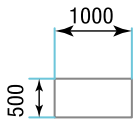	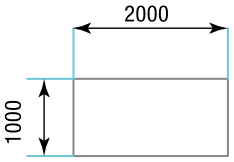	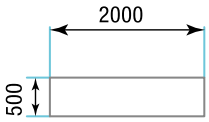
1 m x 0,5 m	2 m x 1 m	2 m x 0,5 m

FORMES TRIANGULAIRES

PRA-T211D	PRA-T211G	PRA-T21D	PRA-T21G
PRATICABLE TRIANGULAIRE OUTDOOR NOIR 750 kg/m²	PRATICABLE TRIANGULAIRE OUTDOOR NOIR 750 kg/m²	PRATICABLE TRIANGULAIRE OUTDOOR NOIR 750 kg/m²	PRATICABLE TRIANGULAIRE OUTDOOR NOIR 750 kg/m²
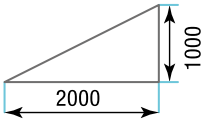	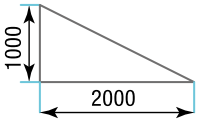	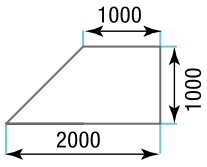	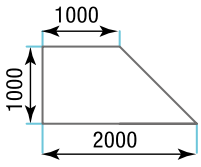
2m x 1m. DROIT	2m x 1m. GAUCHE	2m x 1m x 1m. DROIT	2m x 1m x 1m. GAUCHE

PRATICABLES

PRATICABLE 500 kg/m²

Prévu pour usage intensif et pour utilisation intérieure ou extérieure.
Profil aluminium de 98 mm.





Assemblage pieds par poignée rapide

- Rebord de 5 mm en périphérie
- Protection du plancher bois optimisée au maximum
- Plancher réversible 1 face anti-dérapante / 1 face lisse classé M3
- Plancher en contreplaqué bouleau couleur noire résistant à l'eau
- Fixation de différents accessoires grâce au profil rainuré et par ajout d'insert M10
- Renforcement des angles par soudure
- Fixation des pieds par poignée rapide
- Pied en tube rond 50 x 3 mm

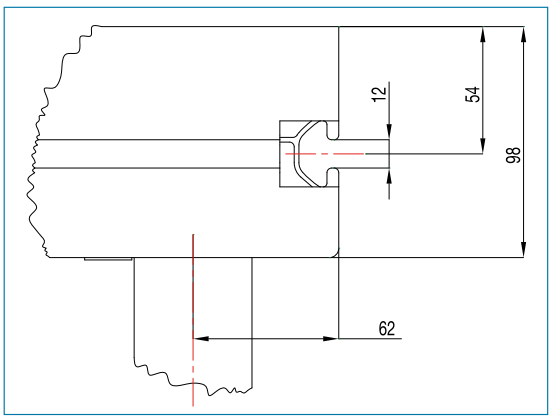



Surface outdoor lisse

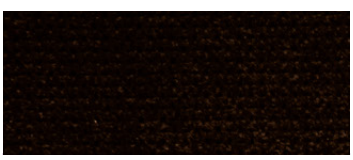

Surface outdoor anti-dérapante

PRATICABLES

CHARGES

CAS DE CHARGEMENT DYNAMIQUE						
CHARGE REPARTIE MAX (kg/m²) EN FONCTION DE LA HAUTEUR PLANCHER (m)						
TYPE DE PIED	0.2 m à 0.4 m	0.4 m à 0.6 m	0.6 m à 0.8 m	0.8 m à 1.0 m	1.0 m à 1.2 m	1.2 m à 1.4 m
FIXE/REGLABLE/ROULETTE	500	500	500	500	350	250
TELESCOPIQUE		500	500	500	350	250

Calculé avec 1/10ème de la charge verticale transféré en charge horizontale (suivant DIN4112/EN13814)

FORMES *(formes arrondies et toutes formes spéciales sur demande)*

FORMES CARRÉES

PRI-C11	PRI-C55
PRATICABLE CARRE OUTDOOR NOIR 500 kg/m²	PRATICABLE CARRE OUTDOOR NOIR 500 kg/m²
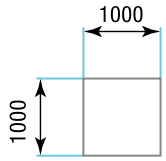	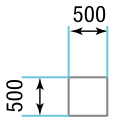
1 m x 1 m	0,5 m x 0,5 m

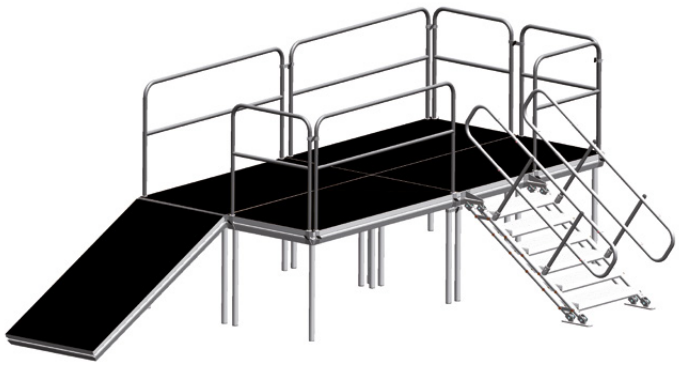

FORMES RECTANGULAIRES

PRI-R15	PRI-R21	PRI-R25
PRATICABLE RECTANGULAIRE OUTDOOR NOIR 500 kg/m²	PRATICABLE RECTANGULAIRE OUTDOOR NOIR 500 kg/m²	PRATICABLE RECTANGULAIRE OUTDOOR NOIR 500 kg/m²
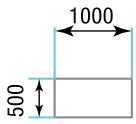	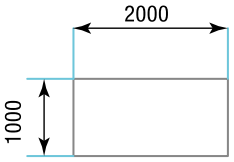	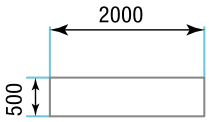
1 m x 0,5 m	2 m x 1 m	2 m x 0,5 m

FORMES TRIANGULAIRES

PRI-T211D	PRI-T211G	PRI-T21D	PRI-T21G
PRATICABLE TRIANGULAIRE OUTDOOR NOIR 500 kg/m²	PRATICABLE TRIANGULAIRE OUTDOOR NOIR 500 kg/m²	PRATICABLE TRIANGULAIRE OUTDOOR NOIR 500 kg/m²	PRATICABLE TRIANGULAIRE OUTDOOR NOIR 500 kg/m²
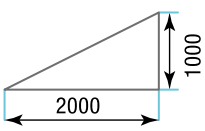	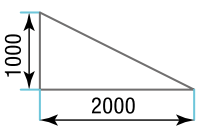	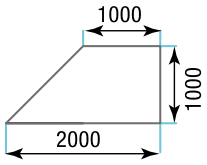	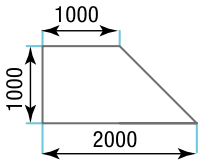
2m x 1m. DROIT	2m x 1m. GAUCHE	2m x 1m x 1m. DROIT	2m x 1m x 1m. GAUCHE

SCENES TRADITIONNELLES

SCÈNE TRADITIONNELLE À PARTIR DE PRATICABLE

PRA-R21 OU PRI-R21 STANDARD, 750 kg/m² OU 500 kg/m²

Prévu pour usage intensif et pour utilisation intérieure ou extérieure.
Profil aluminium de 125 ou 98 mm.
Unique sur le marché !

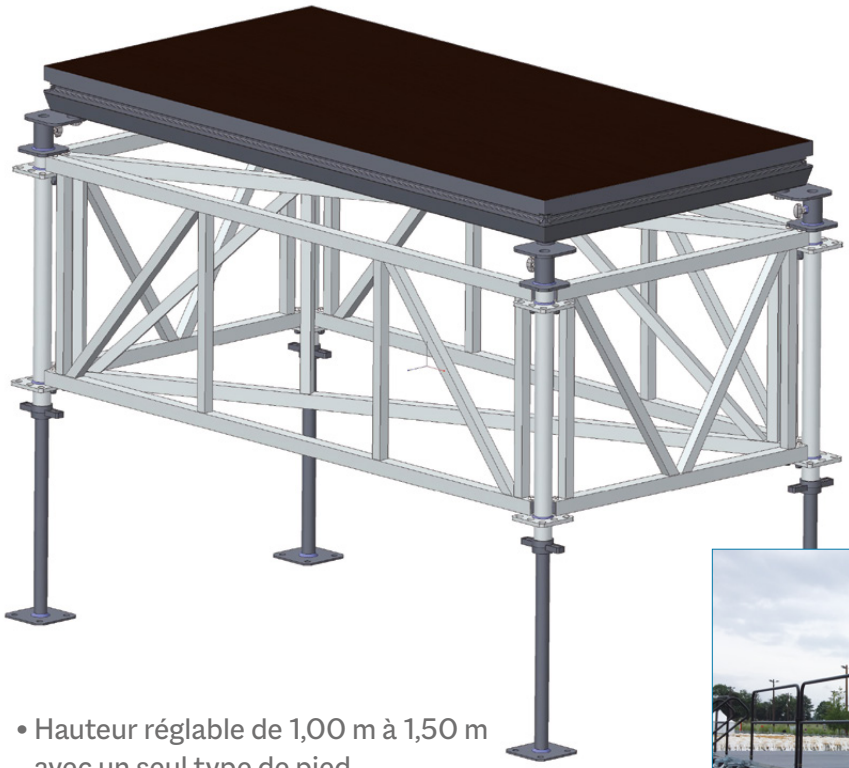



- Hauteur réglable de 1,00 m à 1,50 m avec un seul type de pied
- Gros avantage de faire de la scène traditionnelle avec du praticable basic (2 en 1)

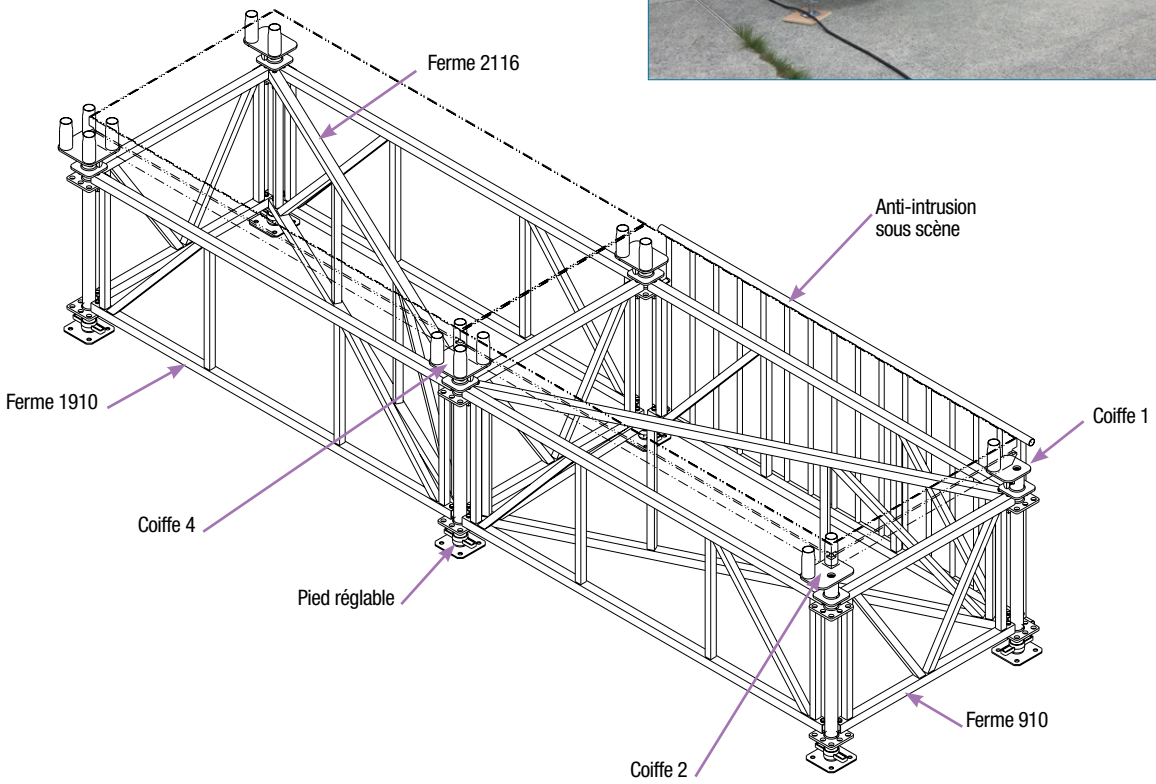

ACCESSOIRES PRATICABLES

FERME 1910

FERME ALU + AXE ACIER 1910

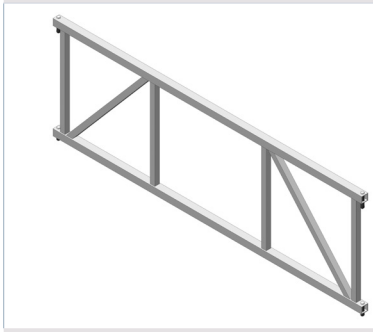

Poids : 8 kg

FERME 910

FERME ALU + AXE ACIER 910



Poids : 4 kg

FERME 2116

FERME ALU + AXE ACIER 2116

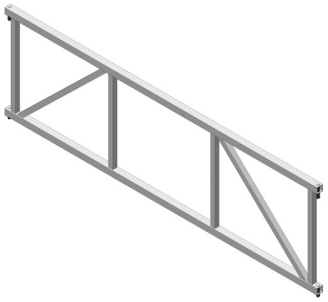

Poids : 9 kg

JUPE SOUDEE

JUPE ANTI-INTRUSION

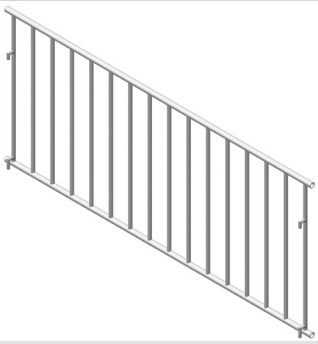

Poids : 7 kg

COIFFE4

COIFFE 4 ACIER ELECTROZINGUE

*



Poids : 4,5 kg

COIFFE2

COIFFE 2 ACIER ELECTROZINGUE

*



Poids : 3,2 kg

COIFFE1

COIFFE 1 ACIER ELECTROZINGUE

*



Poids : 2,5 kg

PIED AJUSTABLE

PIED AJUSTABLE ALU + PIED GALVA M38



Poids : 6,5 kg

*** NOUVEAU : FINITION NOIRE UNIQUEMENT**

PIEDS

PIEDS FIXES

PIED FIXE EN TUBE ALU
50 x 3
AVEC EMBOUT PVC



HAUTEUR PLANCHER (m)	0,20	0,30	0,40	0,50	0,60	0,70	0,80	0,90	1,00	1,10	1,20	1,30	1,40
LONGUEUR TUBE (mm)	175	275	375	475	575	675	775	875	975	1075	1175	1275	1375
RÉFÉRENCE	PS020	PS030	PS040	PS050	PS060	PS070	PS080	PS090	PS100	PS110	PS120	PS130	PS140

PIEDS AJUSTABLES

PIED AJUSTABLE DE +/- 35 mm
EN TUBE ALU 50 x 3
AVEC EMBOUT M10 PVC



HAUTEUR PLANCHER (m)	0,20	0,30	0,40	0,50	0,60	0,70	0,80	0,90	1,00	1,10	1,20	1,30	1,40
LONGUEUR TUBE (mm)	110	210	310	410	510	610	710	810	910	1010	1110	1210	1310
RÉFÉRENCE	PA020	PA030	PA040	PA050	PA060	PA070	PA080	PA090	PA100	PA110	PA120	PA130	PA140

PIEDS TELESCOPIQUES

PIED TELESCOPIQUE AVEC
EMBOUT PVC NOIR



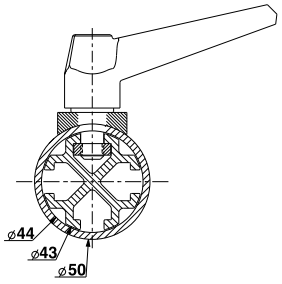



HAUTEUR PLANCHER (m)	De 0,40 m à 0,60 m	De 0,60 m à 1,00 m	De 1,00 m à 1,40 m
RÉFÉRENCE	PT4060	PT60100	PT10014

PIEDS CHANDELLE 2 PIEDS

PIED CHANDELLE 2 PIEDS 50 x 3 mm
EN TUBE ALU 60 x 3 mm
AVEC PLATINE



HAUTEUR PLANCHER (m)	0,30	0,40	0,50	0,60	0,70	0,80	0,90	1,00	1,10	1,20	1,30	1,40
LONGUEUR TUBE (mm)	140	240	340	440	540	640	740	840	940	1040	1140	1240
RÉFÉRENCE	PCH2P030	PCH2P040	PCH2P050	PCH2P060	PCH2P070	PCH2P080	PCH2P090	PCH2P100	PCH2P110	PCH2P120	PCH2P130	PCH2P140

PIEDS

PIEDS CHANDELLE 4 PIEDS

PIED CHANDELLE 2 PIEDS 50 x 3 mm
EN TUBE ALU 60 x 3 mm
AVEC PLATINE



HAUTEUR PLANCHER (m)	0,30	0,40	0,50	0,60	0,70	0,80	0,90	1,00	1,10	1,20	1,30	1,40
LONGUEUR TUBE (mm)	140	240	340	440	540	640	740	840	940	1040	1140	1240
RÉFÉRENCE	PCH4P030	PCH4P040	PCH4P050	PCH4P060	PCH4P070	PCH4P080	PCH4P090	PCH4P100	PCH4P110	PCH4P120	PCH4P130	PCH4P140

PIEDS À ROULETTES SIMPLES

PIED À ROULETTE TUBE ALU 50 x 3 mm +
PLATINE & ROULETTE 125 mm SANS FREIN



HAUTEUR PLANCHER (m)	0,30	0,40	0,50	0,60	0,70	0,80	0,90	1,00	1,10	1,20	1,30	1,40
LONGUEUR TUBE (mm)	135	235	335	435	535	635	735	835	935	1035	1135	1235
RÉFÉRENCE	PR030	PR040	PR050	PR060	PR070	PR080	PR090	PR100	PR110	PR120	PR130	PR140

PIEDS À ROULETTES DOUBLES

PIED 2 ROULETTES TUBE ALU 50 x 3 mm +
PLATINE & ROULETTE 125 mm SANS FREIN



HAUTEUR PLANCHER (m)	0,40	0,50	0,60	0,70	0,80	0,90	1,00	1,10	1,20	1,30	1,40
LONGUEUR TUBE (mm)	230	330	430	530	630	730	830	930	1030	1130	1230
RÉFÉRENCE	PR040D	PR050D	PR060D	PR070D	PR080D	PR090D	PR100D	PR110D	PR120D	PR130D	PR140D

JONCTIONS PRATICABLES

C0011

JONCTION POUR BRIDAGE
2 PRATICABLES + PLAQUAGE HORIZONTAL

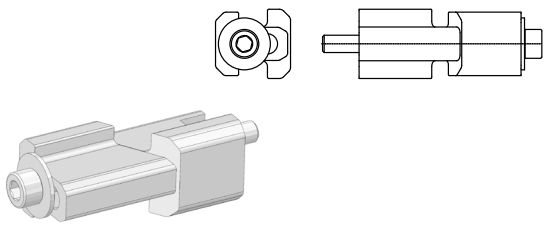

Ce système de jonction permet le bridage de 2 praticables dans un plan horizontal, et empêche aussi la présence de jeu entre 2 praticables

C0012

CHARNIERE DE 0 À 30°

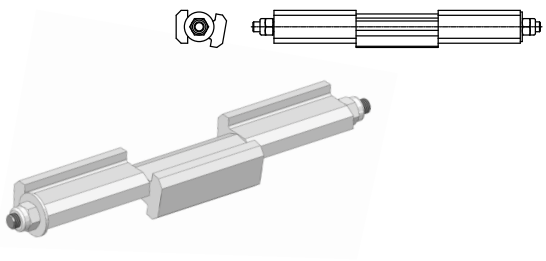

Ce système permet la mise en place de praticables inclinés

C0013

JONCTION POUR MISE À NIVEAU

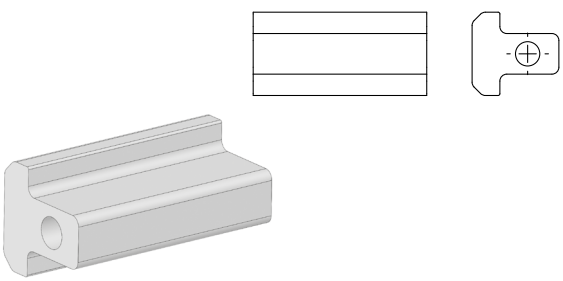

Ce système permet la mise à niveau de 2 praticables entre eux dans un plan vertical

C0014

INSERT M10

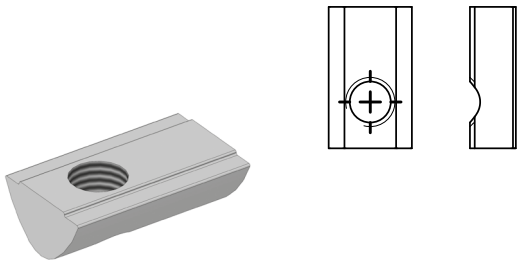

Pour fixation de différents accessoires
en périphérie du praticable

C0015A

MACHOIRE DE LIAISON ALUMINIUM A VIS TH

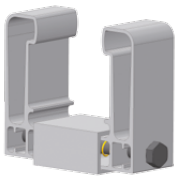

Permet l'ajustement de 2 praticables
Poids : 1,2 kg

C0015AM

MÂCHOIRE DE LIAISON ALUMINIUM A MANETTE

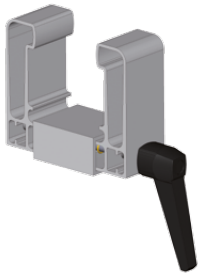

Permet l'ajustement de 2 praticables
Poids : 1,2 kg

RAC2A

JONCTION POUR LIAISON DE 2 PIEDS DE 2 PRATICABLES

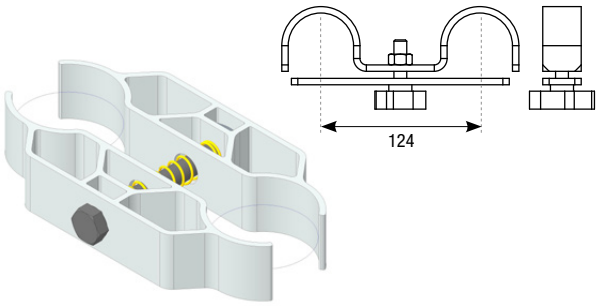

Ce système de jonction permet la liaison de 2 pieds de 2 praticables différents en périphérie du podium complet

RAC4A

JONCTION POUR LIAISON DE 4 PIEDS DE 4 PRATICABLES

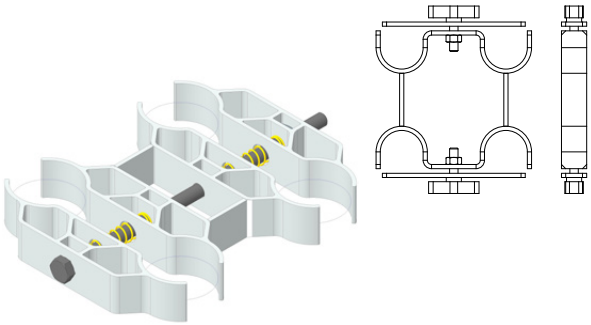

Ce système de jonction permet la liaison de 4 pieds de 4 praticables différents
en périphérie du podium complet

GARDES CORPS ET ACCESSOIRES

GARDES CORPS (scènes et podium)

résistance 100 kg/ml suivant norme IOME 2213406A

GARD1 100	GARD2 100
1 x 1 m	2 x 1 m



livré complet avec 2 SGC 100 - Option peinture noire (voir tarif)

GARDES CORPS (espace technique)

GARD05	GARD1	GARD2
GARDE CORPS 0,5 x 1 m	GARDE CORPS 1 x 1 m	GARDE CORPS 2 x 1 m
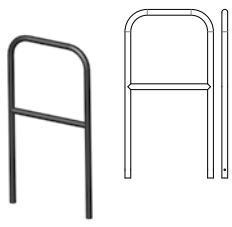	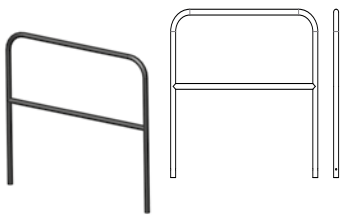	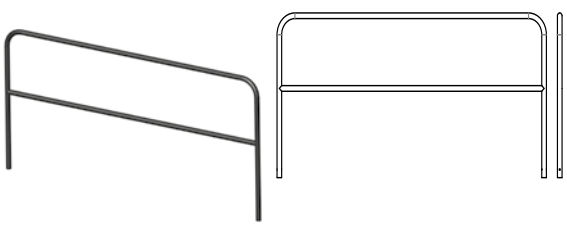

Acier finition epoxy noir

FGARD	FGARD90	SGC	STR300
RACCORD POUR 2 TUBES GARDE CORPS	RACCORD POUR 2 TUBES GARDE CORPS EN ANGLE 90°	SUPPORT GARDE CORPS	FIXATION DU PRATICABLE SUR STRUCTURE SC 300
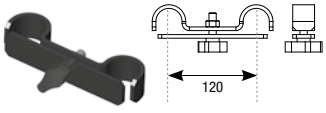	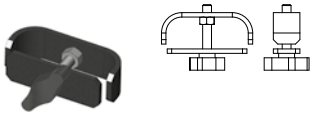	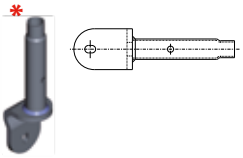	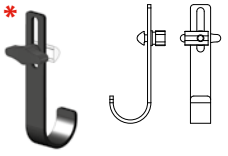

*** NOUVEAU : FINITION NOIRE UNIQUEMENT**

ESCALIERS

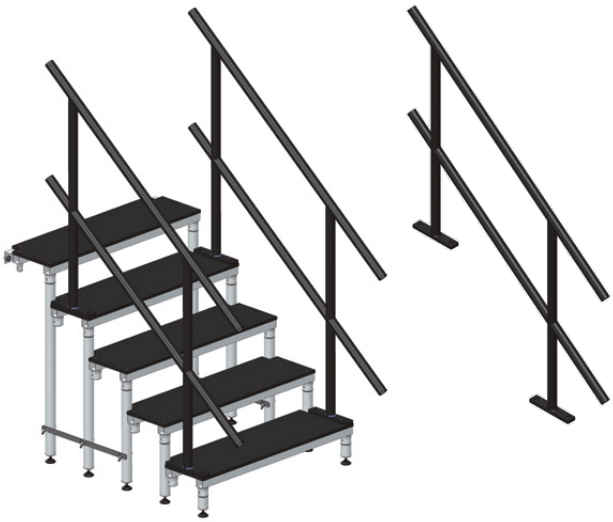

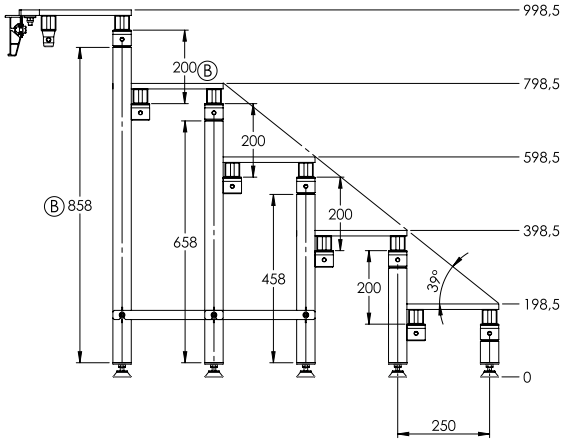

ESCALIER ALUMINIUM MODULAIRE PROFESSIONNEL (FINITION ALU BRUT UTILISATION FIXE SUR PRATICABLE)



MAR20	MAR40	MAR60	MAR80	MAR100	KITMARCHE	MC100
Escalier modulaire 0,20 m (vendu à la marche)	Escalier modulaire 0,40 m (vendu à la marche)	Escalier modulaire 0,60 m (vendu à la marche)	Escalier modulaire 0,80 m (vendu à la marche)	Escalier modulaire 1,00 m (vendu à la marche)	Kit de fixation	Main courante (époxy noir)
Livrée avec 2 tubes	Livrée avec 2 tubes	Livrée avec 2 tubes et 2 traverses	Livrée avec 2 tubes et 2 traverses	Livrée avec 2 tubes	Pour marche sur praticable 1 cornière alu 4 C0014, 4 TH 10x20, 3 FHC 10x40 7 rondelles M10L, 7 écrous freinés M10	Vendue à l'unité avec kit de fixation pour praticable hauteur 1 m uniquement

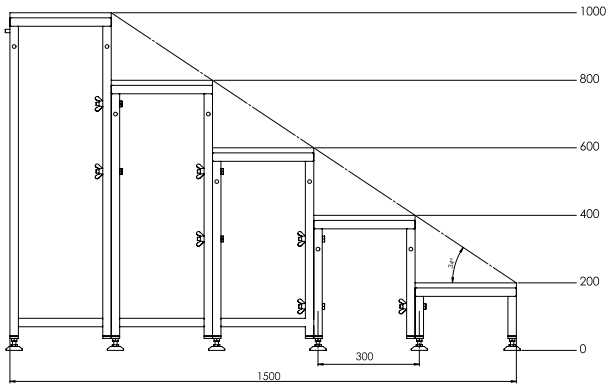

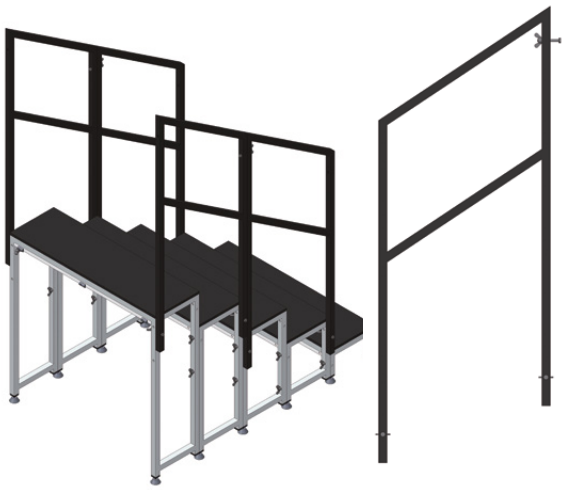

ESCALIER ALUMINIUM POUR INSTALLATION FIXE (FINITION ALU BRUT UTILISATION FIXE SUR PRATICABLE OU SEUL)

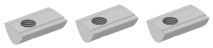

MAR EC 20	MAR EC 40	MAR EC 60	MAR EC 80	MAR EC 100	KITMARCHEEC	MC EC 100
Escalier fixe alu 0,20 m (vendu à la marche)	Escalier fixe alu 0,40 m (vendu à la marche)	Escalier fixe alu 0,60 m (vendu à la marche)	Escalier fixe alu 0,80 m (vendu à la marche)	Escalier fixe alu 1,00 m (vendu à la marche)	Kit de fixation des marches eco sur praticable	Mains courante vendue à l'unité pour 2 marches escalier (époxy noir)
					3 C0014 3 CHC 10x20 3 rondelles M10	Attention ! 1 main courante par côté = escalier 0,60 m 2 mains courantes par côté = escalier 1 m

ESCALIERS REGLABLES

ESC 60

ESCALIER EN ALUMINIUM REGLABLE DE 0,6 m à 0,8 m
+ GARDE CORPS ACIER EPOXY NOIR

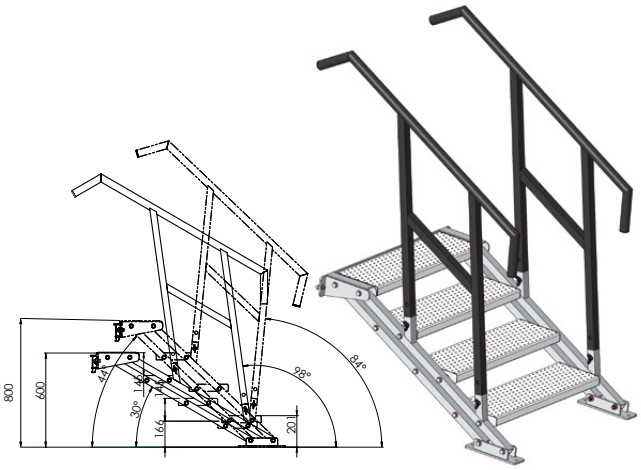

ESC 100

ESCALIER EN ALUMINIUM REGLABLE DE 0,8 m à 1 m
+ GARDE CORPS ACIER EPOXY NOIR

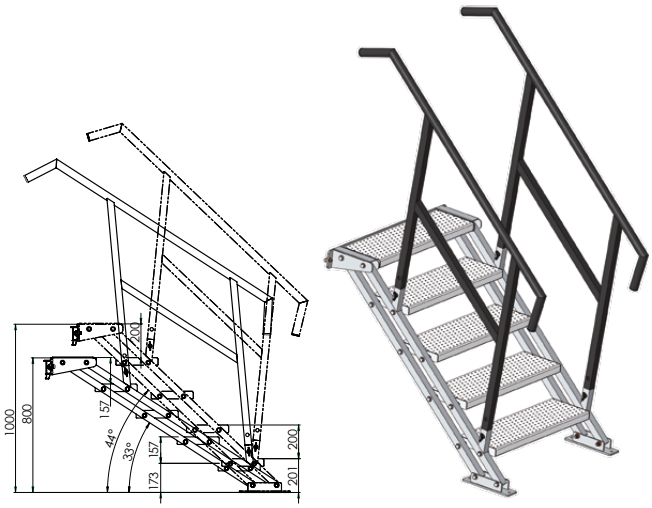

ESC 150

ESCALIER EN ALUMINIUM REGLABLE DE 1 m à 1,5 m
+ GARDE CORPS ACIER EPOXY NOIR

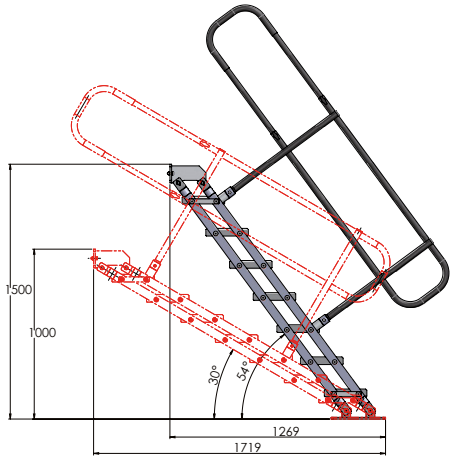



ESC 260

ESCALIER EN ALUMINIUM REGLABLE DE 2 m à 2,6 m
+ GARDE CORPS ACIER EPOXY NOIR

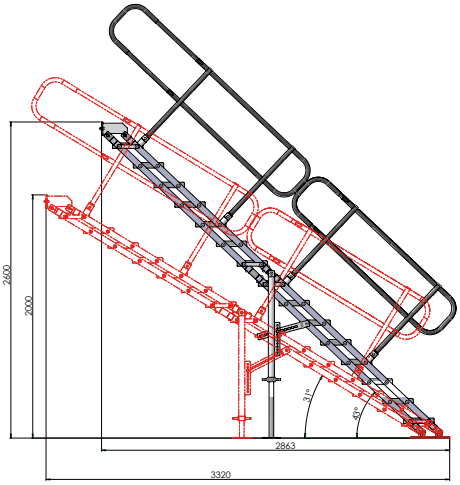



CHARIOTS

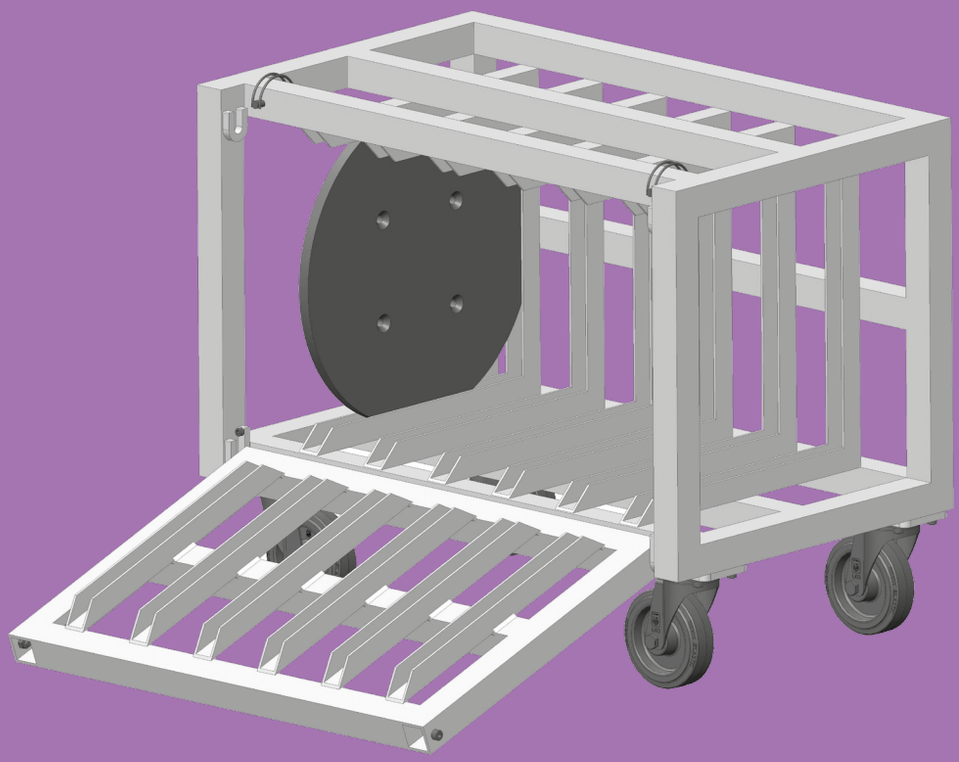

CHARIOTS

- → CHAREML40
- → CHAREML50
- → CHAREML60
- → CHAR EML 259
- → CHAREML1000500
- → CHAREML259/2
- → PANNI
- → TUBEPANI
- → CHARGARD
- → CHARPIED
- → CHARPLA6
- → POICHARPLA6
- → CHARPLAC1
- → CHARPLAC2
- → SK300
- → SK400
- → INTERSK300
- → INTERSK400
- → CHAR 2MA
- → CHAR 3MA



CHARIOTS

CHAREML40

CHARIOT DE TRANSPORT POUR 6 EML 40

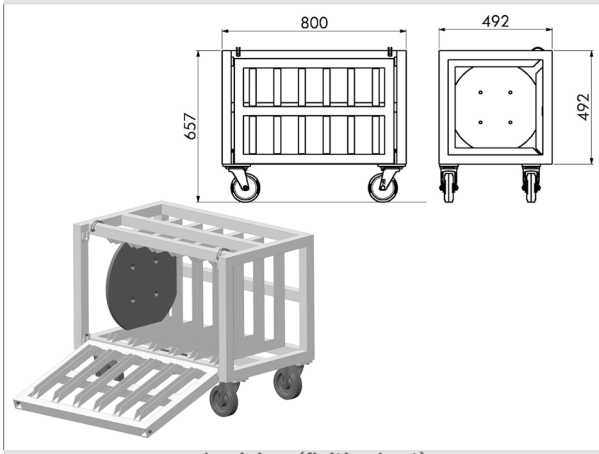

aluminium (finition brut)
sur 4 roulettes bleues 125 mm (2 à frein / 2 sans frein)
Barre de blocage par le dessus

CHAREML50

CHARIOT DE TRANSPORT POUR 6 EML 50

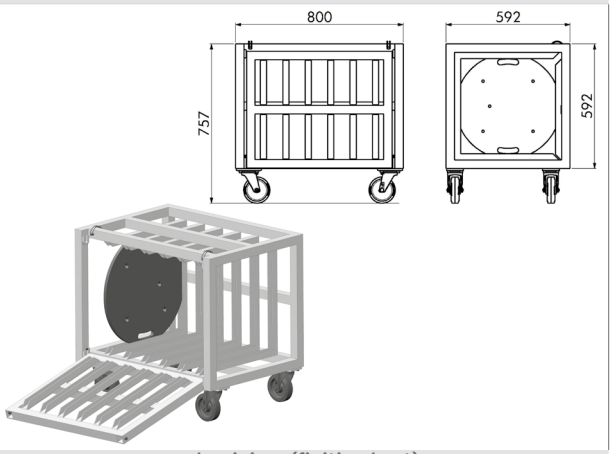

aluminium (finition brut)
sur 4 roulettes bleues 125 mm (2 à frein / 2 sans frein)
Barre de blocage par le dessus

CHAREML60

CHARIOT DE TRANSPORT POUR 6 EML 60

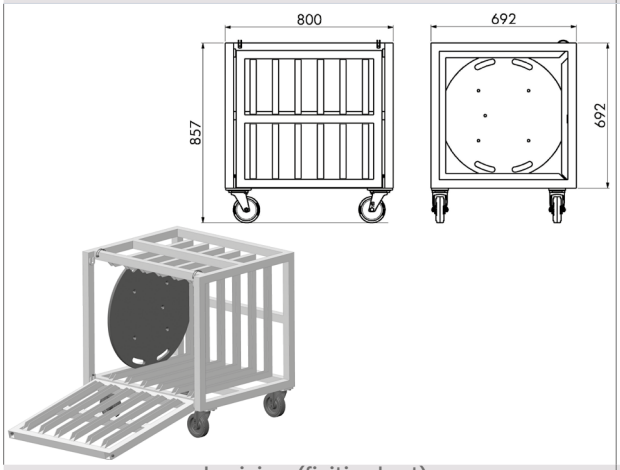

aluminium (finition brut)
sur 4 roulettes bleues 125 mm (2 à frein / 2 sans frein)
Barre de blocage par le dessus

CHAR EML 259

CHARIOT DE TRANSPORT POUR 6 EML 259

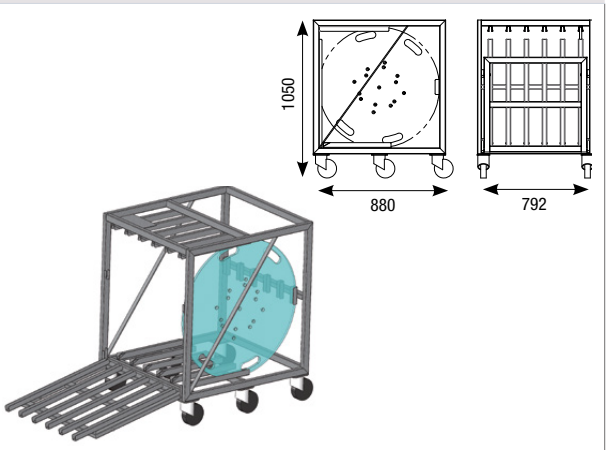

acier (finition galva)
sur 6 roulettes bleues 125 mm dont 4 à frein
Porte basculante avec blocage

CHAREML1000500

CHARIOT DE TRANSPORT POUR 4 EML 1000 x 500

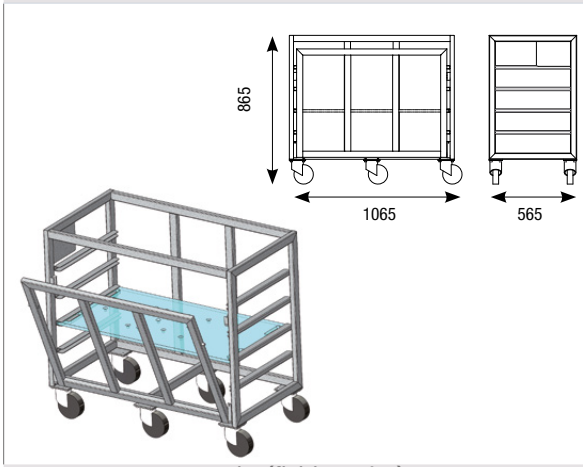

acier (finition galva)
sur 6 roulettes bleues 125 mm dont 4 à frein 1065
Porte basculante avec blocage

CHAREML259/2

CHARIOT DE TRANSPORT POUR 6 EML 259/2

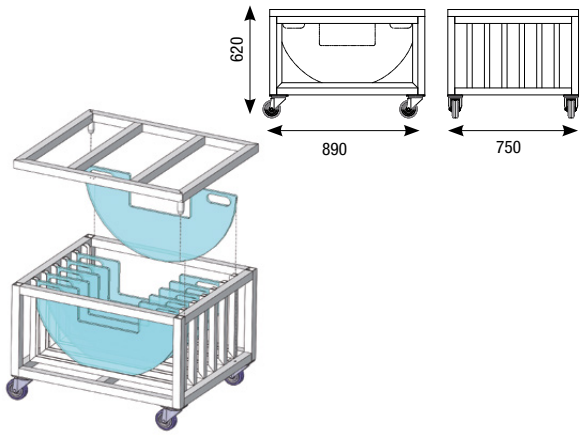

aluminium (finition brut)
sur 4 roulettes bleues 125 mm sans frein
Porte de blocage par le dessus

CHARIOTS

PANNI

CHARIOT ALU POUR PROJECTEUR

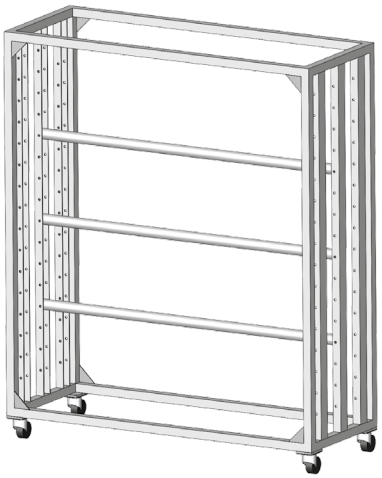

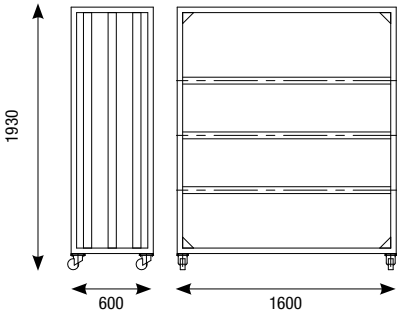

avec 3 tubes de chargement
sur 4 roulettes bleues diamètre 100 mm
Conçue pour le transport de projecteurs

TUBEPANI

TUBE SUPPLEMENTAIRE POUR PANIERE



CHARGARD

CHARIOT ALU POUR GARDE CORPS

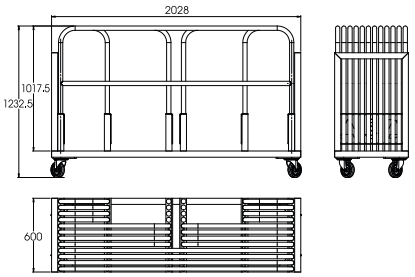

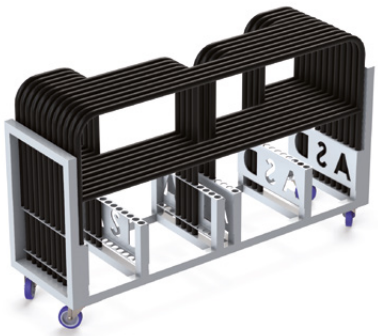

Prévu pour 12 GARD2 ou 24 GARD1 ou 48 GARD05
Chariot aluminium permettant le transport des différents modèles de garde corps
Dimensions 2 m x 0,60 m
4 roulettes bleues non tachantes diamètre 125 mm

CHARPIED

CHARIOT ALU POUR PIEDS

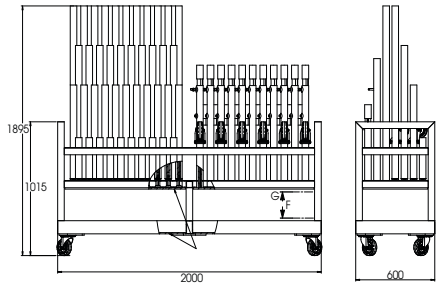



Prévu pour 146 pieds
Chariot aluminium permettant le transport des différents modèles de pieds
Dimensions 2 m x 0,60 m
4 roulettes bleues non tachantes diamètre 125 mm

CHARIOTS

CHARPLA6

CHARIOT ALU POUR 6 PRATICABLES

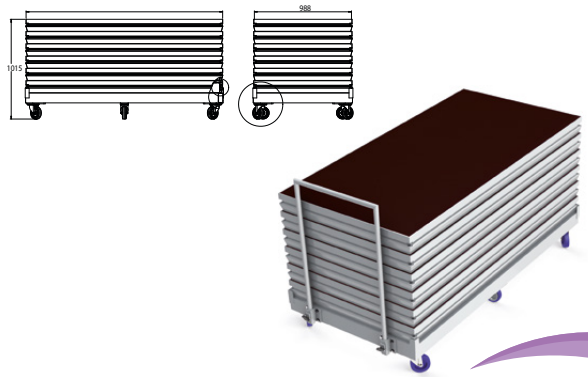

Chariot aluminium permettant le transport de 6 praticables à plat
Dimensions 2 m x 1 m
6 roulettes bleues non tachantes diamètre 125 mm

POICHARPLA6

OPTION POIGNEE CHARIOT CHAR PLA6

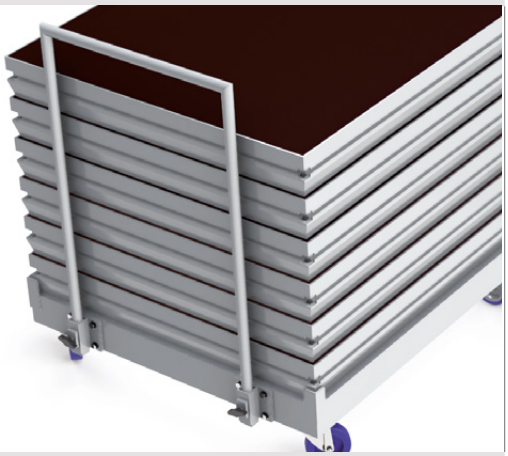

CHARPLAC1

CHARIOT ALU POUR 4 PRATICABLES

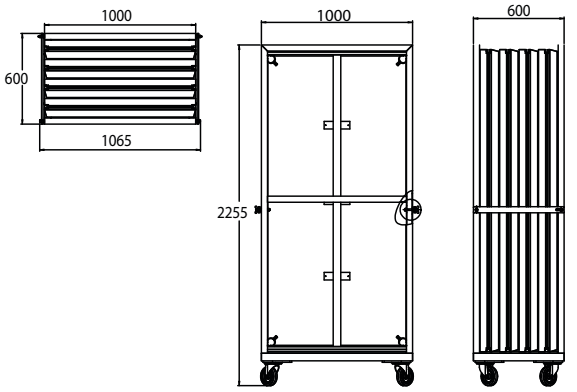



Chariot aluminium permettant le transport de 4 praticables
sur la tranche des 1 m
Dimensions 1 m x 0,60 m
4 roulettes bleues non tachantes diamètre 125 mm

CHARPLAC2

CHARIOT ALU POUR 4 PRATICABLES

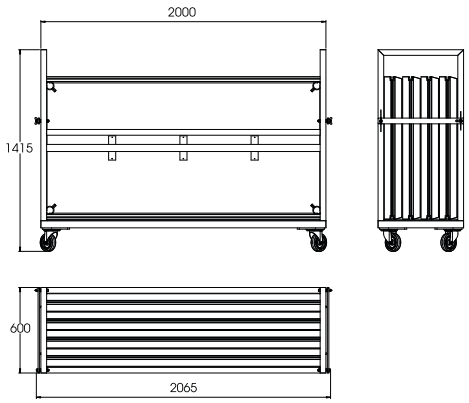



Chariot permettant le transport de 4 praticables
sur la tranche des 2 m
Dimensions : 2 m x 0,60 m
4 roulettes bleues non tachantes diamètre 125 mm

CHARIOTS

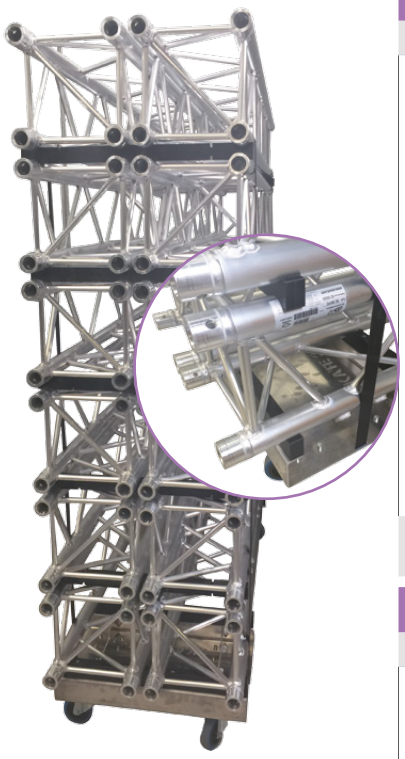

SK300

SKATE 300 POUR 12 STRUCTURES

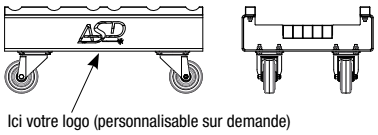

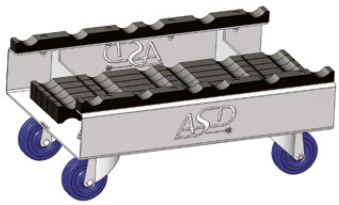

Vendu la paire avec 10 intercalaires soit pour ranger
12 structures Tri ou Carré 290

SK400

SKATE 400 POUR 12 STRUCTURES



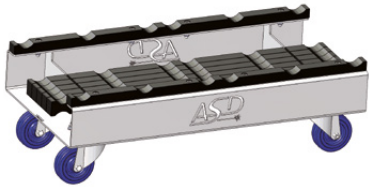

Vendu la paire avec 10 intercalaires soit pour ranger
12 structures Tri ou Carré 390

INTERSK300

INTERCALAIRE POUR SK 300



INTERSK400

INTERCALAIRE POUR SK 400



CHAR 2MA

CHARIOT DE TRANSPORT POUR 10 SZ/ 15 SX 29200

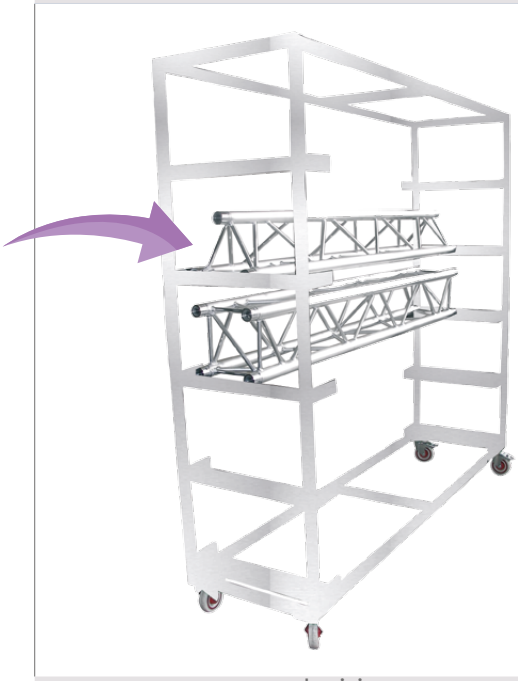

aluminium
2,2 x 0,6 x 2,1 m hors tout

CHAR 3MA

CHARIOT DE TRANSPORT POUR 10 SZ/ 15 SX 29300

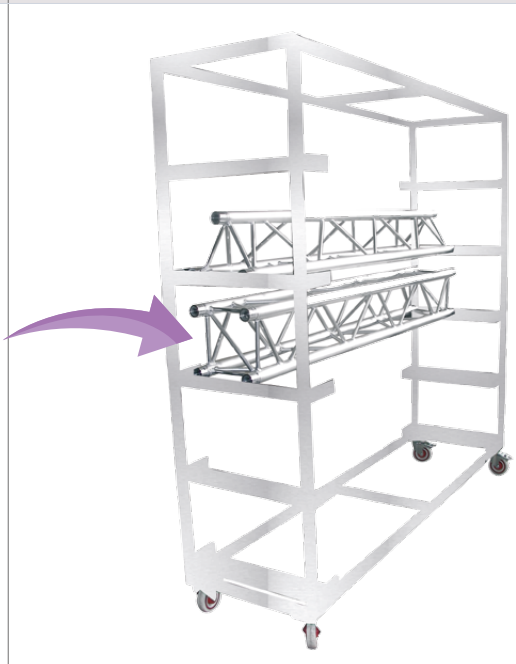

aluminium
3,2 x 0,6 x 2,1 m hors tout

CRASHS BARRIERES

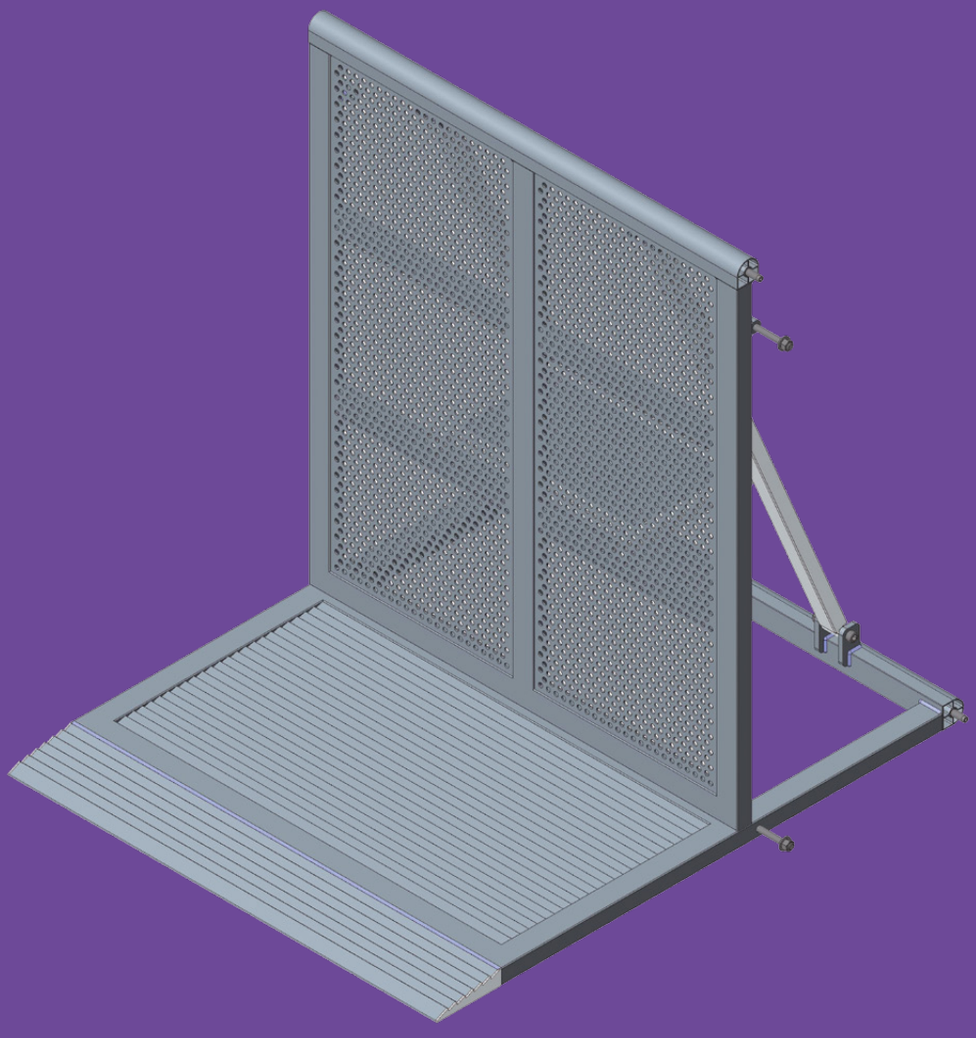

CRASHS BARRIERES

- → CRASH D
- → CRASH 45
- → CRASH 90
- → CRASH VA
- → CRASH BF
- → CRASH BP
- → CHAR CRASH

CRASHS BARRIERES

CRASH BARRIÈRES ALUMINIUM 6005T6

- Finition alu brut (option peinture noire)
- Plancher anti-déprapant
- Equipé d'un nez de marche
- Main courante ø 50 renforcée
- Norme EN-13200-3

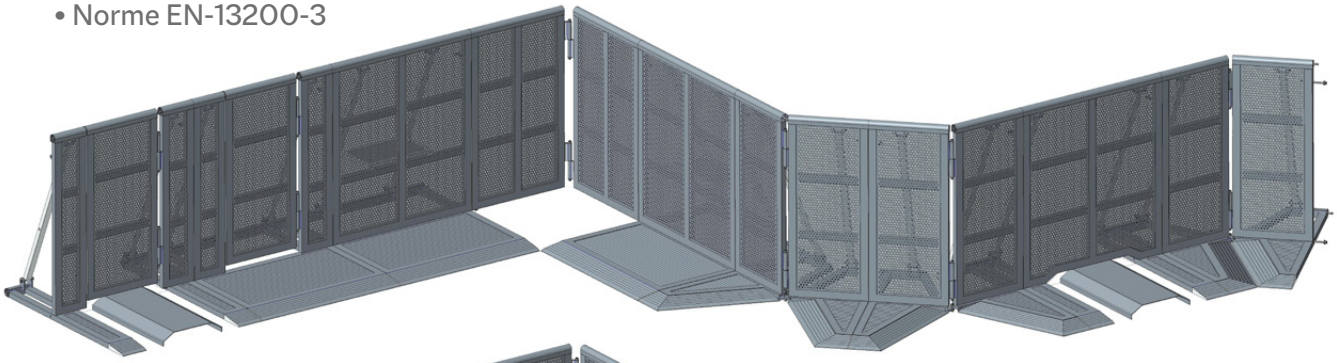

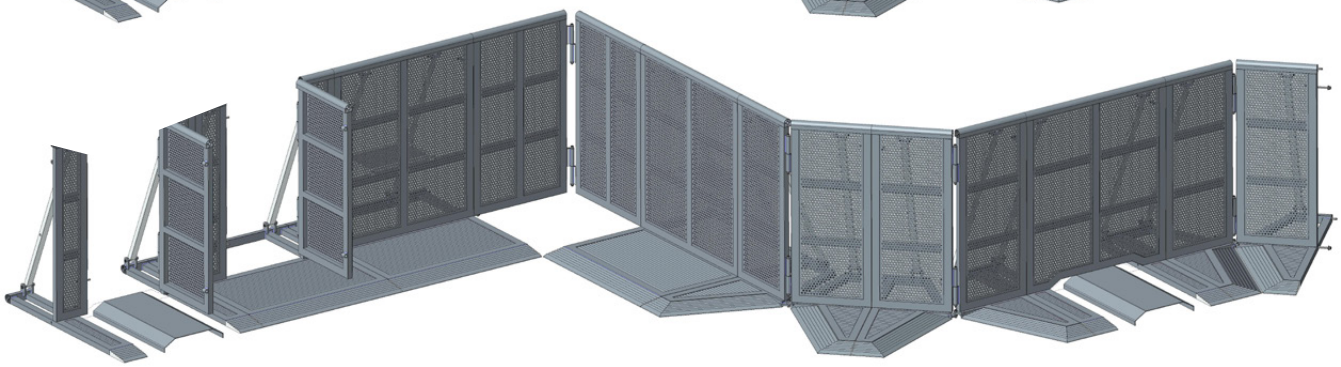

CRASH D

CRASH BARRIERE DROIT 1 m

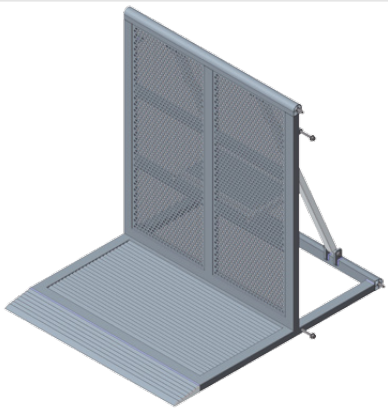



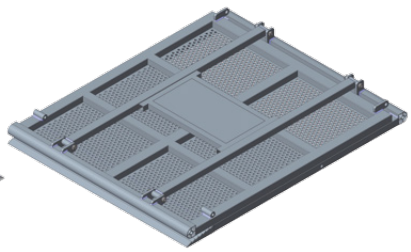

CRASH BARRIERE REPLIEE



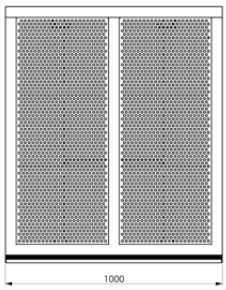

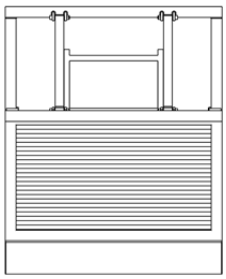

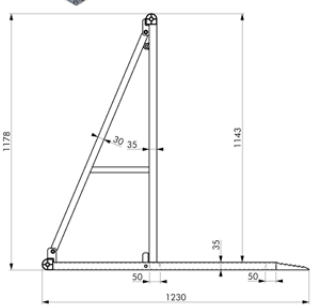

Poids : 39 kg

CRASHS BARRIERES

CRASH 45

CRASH BARRIERE 45° 1 m (DROITE - OUVERTE OU FERMÉE)

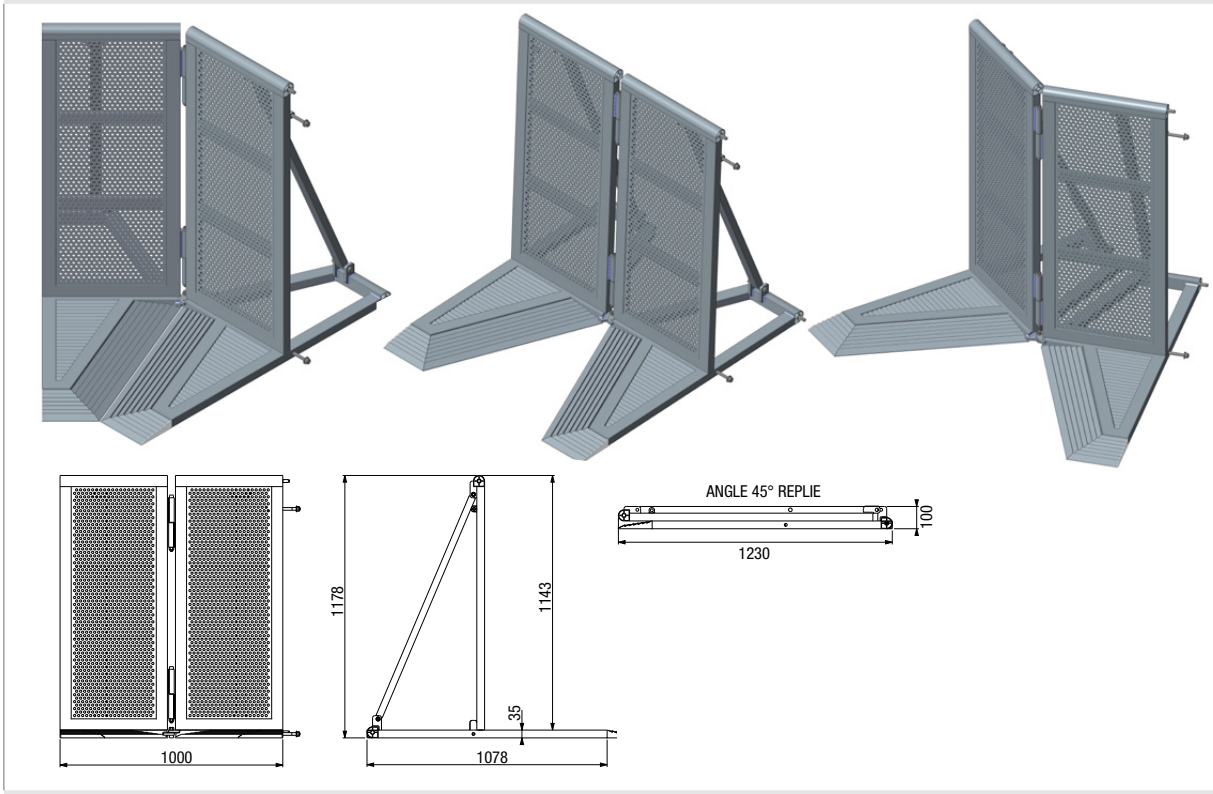

Poids : 33 kg

CRASH 90

CRASH BARRIERE 90° 1 m (DROITE - OUVERTE OU FERMÉE)

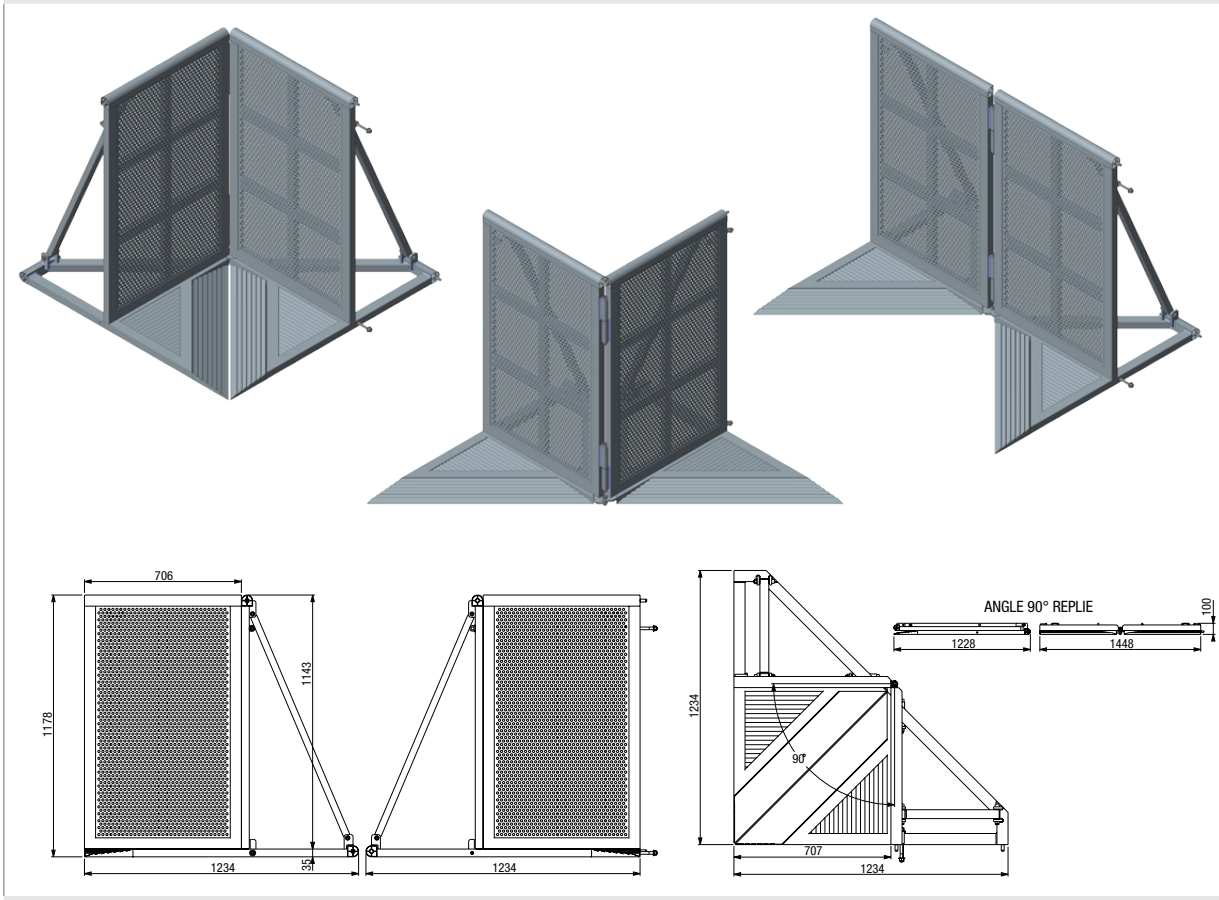

Poids : 25 kg

CRASHS BARRIERES

CRASH VA

CRASH A ANGLE VARIABLE 1 m (90° À 270°)

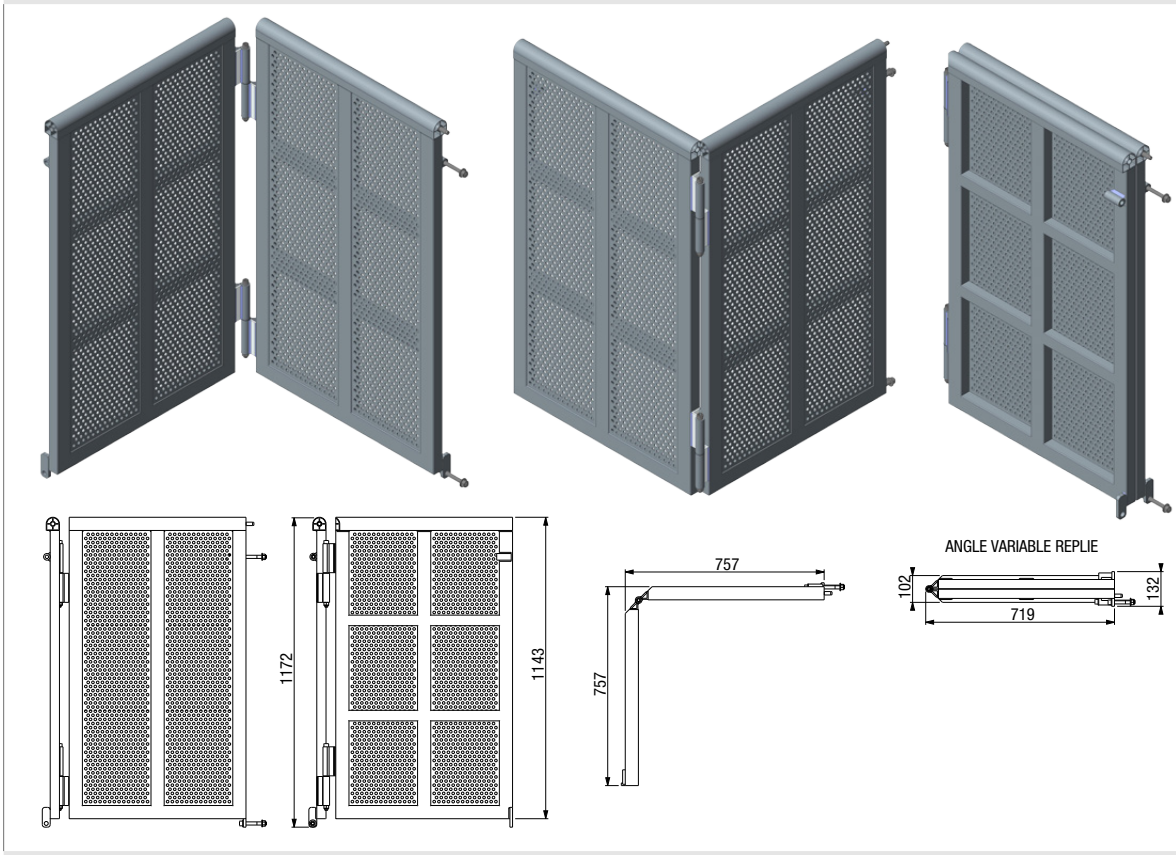

Poids : 37 kg

CRASH BF

CRASH PASSAGE DE CABLE A BARRIERE FIXE

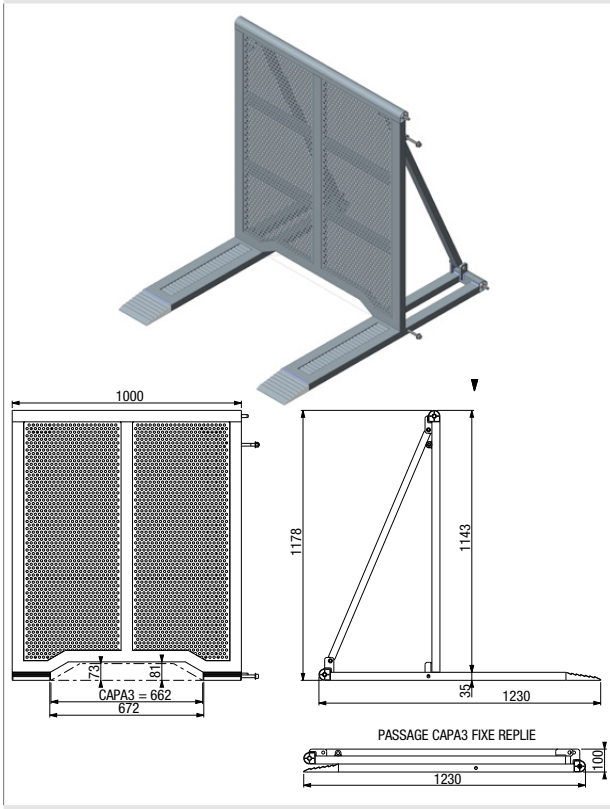

Poids : 37 kg

CRASH BP

CRASH PASSAGE DE CABLE AVEC PORTE

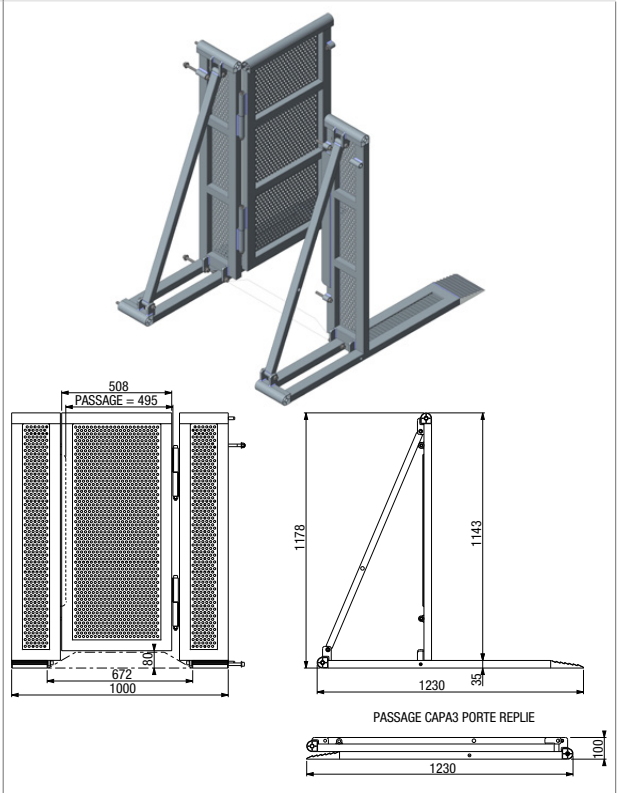

Poids : 39 kg

CRASHS BARRIERES

CHAR CRASH

CHARIOT DE TRANSPORT POUR 8 CRASH BARRIÈRES DROITES (1421 X 1191 X 1213 mm)

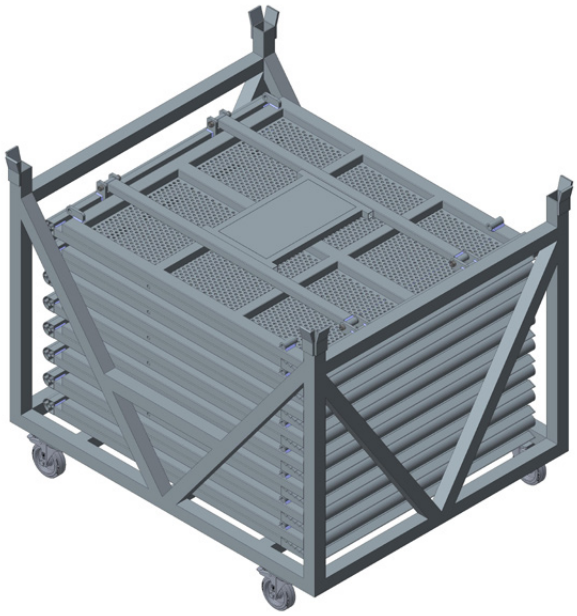



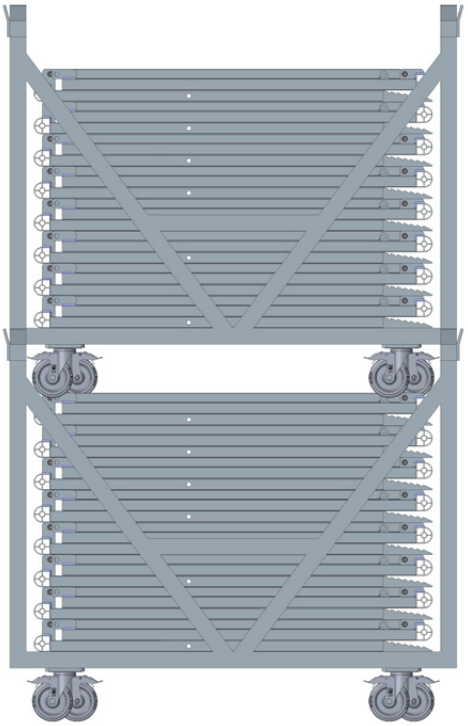

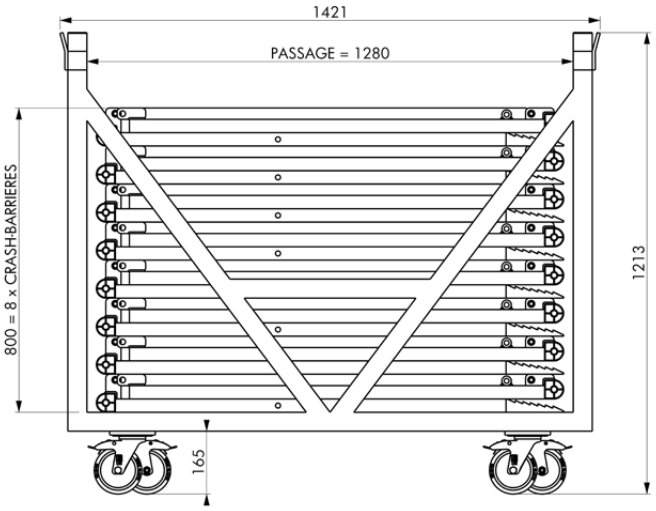

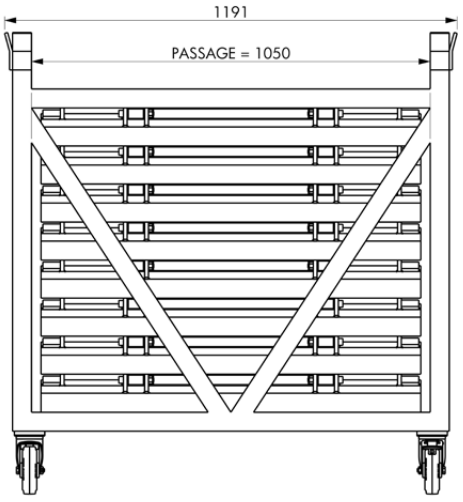

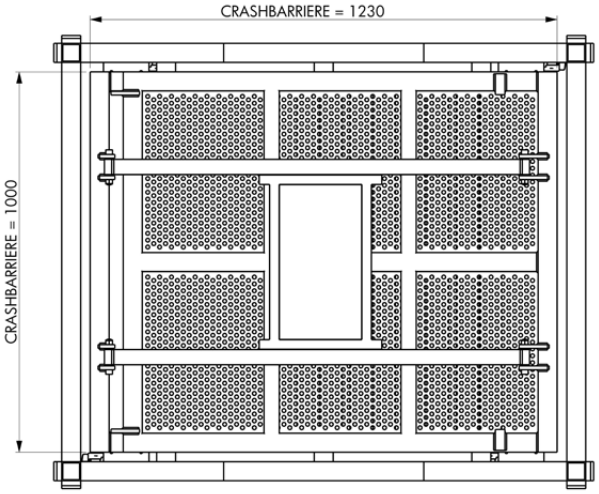

Poids (à charge) : 352 kg

RAMPES ET PONTS DE CHARGEMENT

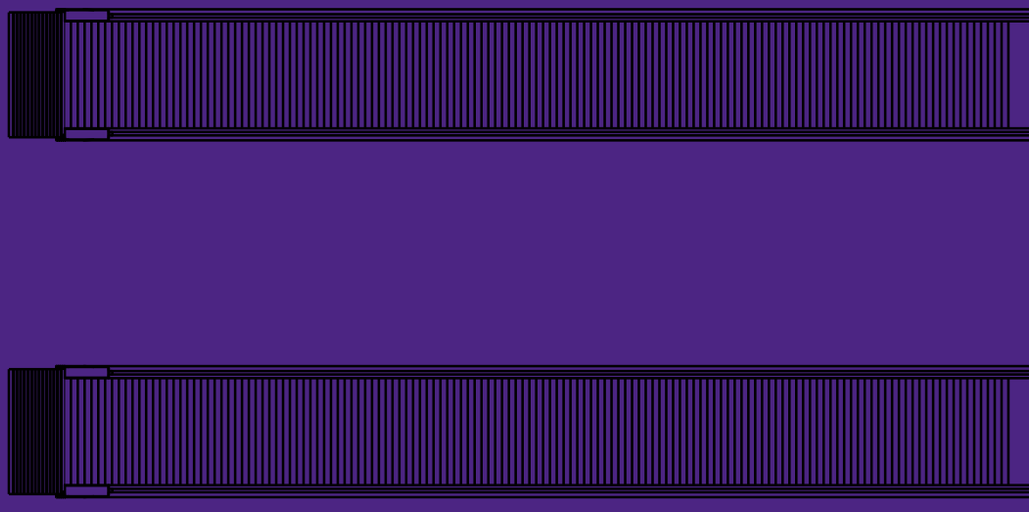

RAMPES ET PONTS DE CHARGEMENT

- → RAMPE150
- → RAMPE200
- → RAMPE250
- → RAMPE300
- → RAMPE350
- → RAMPE400
- → RAMPE450
- → RAMPE500

- → PONT150
- → PONT200
- → PONT250
- → PONT300
- → PONT350
- → PONT400
- → PONT450
- → PONT500

RAMPES

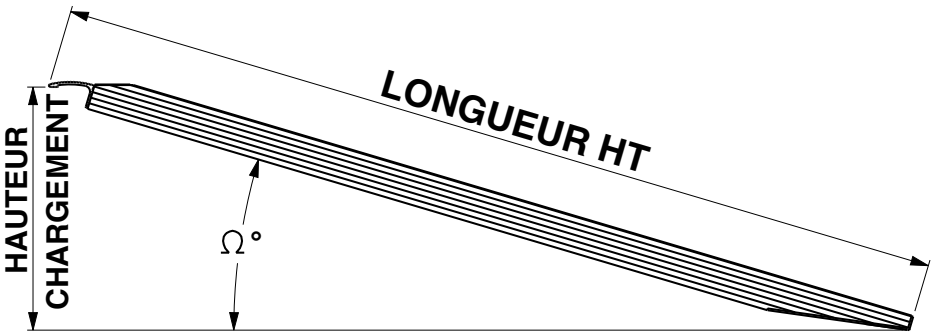

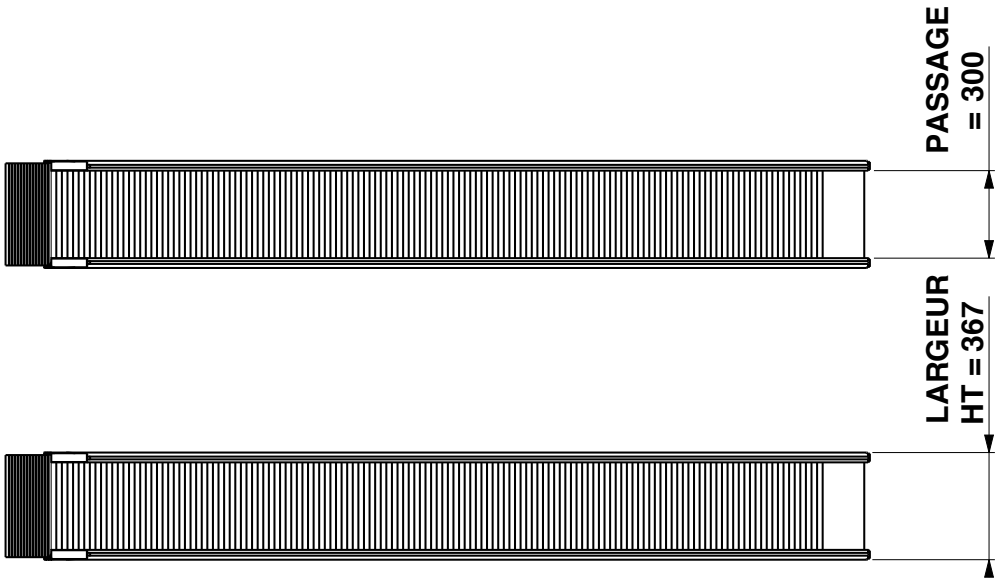

VENDUES PAR PAIRE
LARGEUR PASSAGE = 0.30 m, LARGEUR HT = 0.367 m

HAUTEUR CHARGEMENT PRÉCONISÉE (m)	0,20 / 0,40	0,30 / 0,50	0,40 / 0,70	0,40 / 0,80	0,50 / 1	0,60 / 1,10	0,60 / 1,20	0,70 / 1,40
LONGUEUR RAMPE (m)	1,50	2	2,50	3	3,50	4	4,50	5
LONGUEUR HT (m)	1,506	1,986	2,586	3,066	3,546	4,026	4,506	4,986
POIDS 1 PAIRE (kg)	34	46	60	72	82	94	106	116
CMUH 1 PAIRE (kg)	3240	2440	1860	1560	1140	860	660	520
RÉFÉRENCE	RAMPE150	RAMPE200	RAMPE250	RAMPE300	RAMPE350	RAMPE400	RAMPE450	RAMPE500

CMU: Ces valeurs peuvent être augmentées suivant l'angle Ω° avec la formule CMUΩ° = CMUh / cos(Ω°)
Ex: Une paire de rampes de 3 m inclinées à 20° / horizontale, pourra recevoir une charge maxi de 1280 kg / cos(20°) = 1362 kg

PONTS DE CHARGEMENT

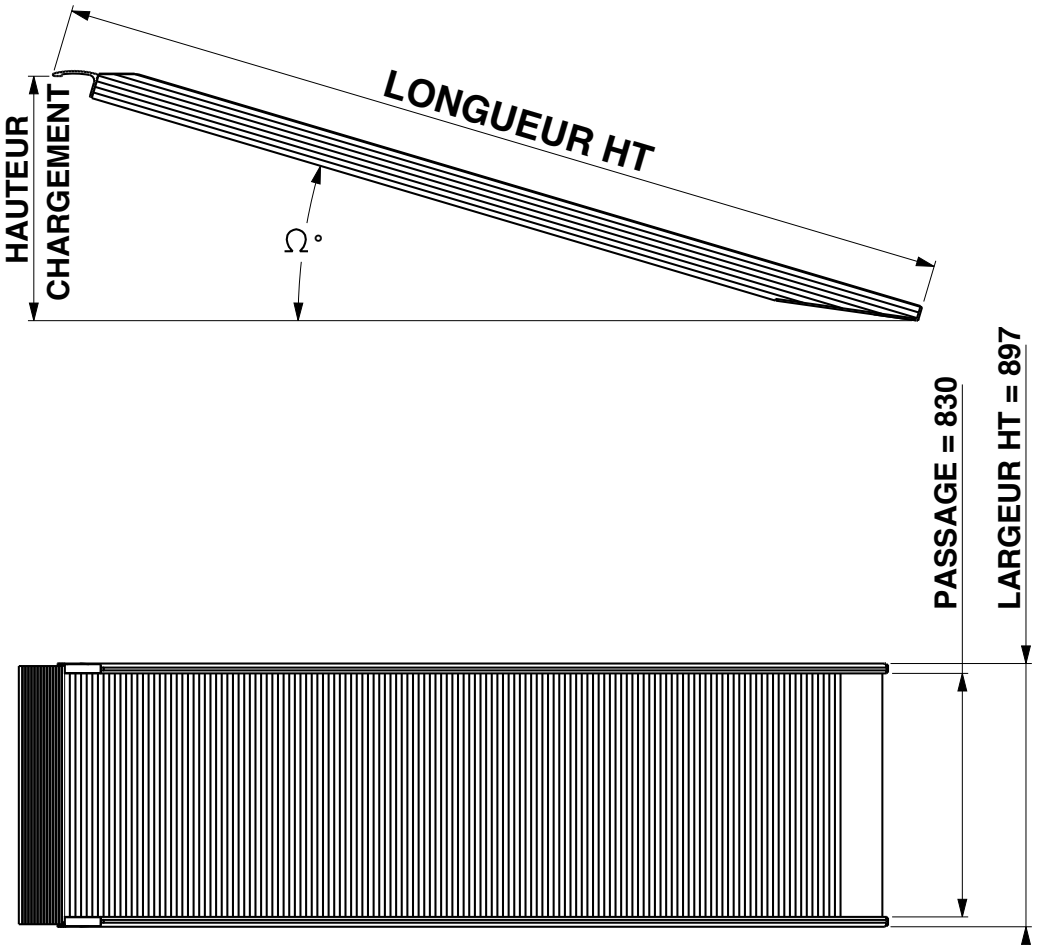

LARGEUR PASSAGE = 0.83 m, LARGEUR HT = 0.897 m

HAUTEUR CHARGEMENT PRÉCONISÉE (m)	0,20 / 0,40	0,30 / 0,50	0,40 / 0,70	0,40 / 0,80	0,50 / 1	0,60 / 1,10	0,60 / 1,20	0,70 / 1,40
LONGUEUR PONT (m)	1,50	2	2,50	3	3,50	4	4,50	5
LONGUEUR HT (m)	1,506	1,986	2,586	3,066	3,546	4,026	4,506	4,986
POIDS 1 PONT (kg)	35	46	60	71	82	93	104	115
CMUH (kg)	2000	1500	1140	800	580	430	320	250
RÉFÉRENCE	PONT150	PONT200	PONT250	PONT300	PONT350	PONT400	PONT450	PONT500

CMU: Ces valeurs peuvent être augmentées suivant l'angle Ω° avec la formule CMUΩ° = CMUh / cos(Ω°)
Ex: Un pont de 3 m inclinées à 20° / horizontale, pourra recevoir une charge maxi de 800 kg / cos(20°) = 851 kg

TOURS DE LEVAGE / SCENES COUVERTES



TOURS DE LEVAGE / SCENES COUVERTES

TOURS D'ACCROCHE AUDIO

- → STM 500
- → STM 650
- → STT 500
- → STT 650
- → ST 1000

TOURS DE LEVAGE

- → TL 290
- → TL 400
- → TL 500

SCENES

- → SCENEC128TL290
- → SCENEC1210TL290
- → SCENEC1210
- → SCENEC128TL400
- → SCENE SU 6 X 4
- → SCENE SU 8 X 6
- → SCENE SU 10 X 8

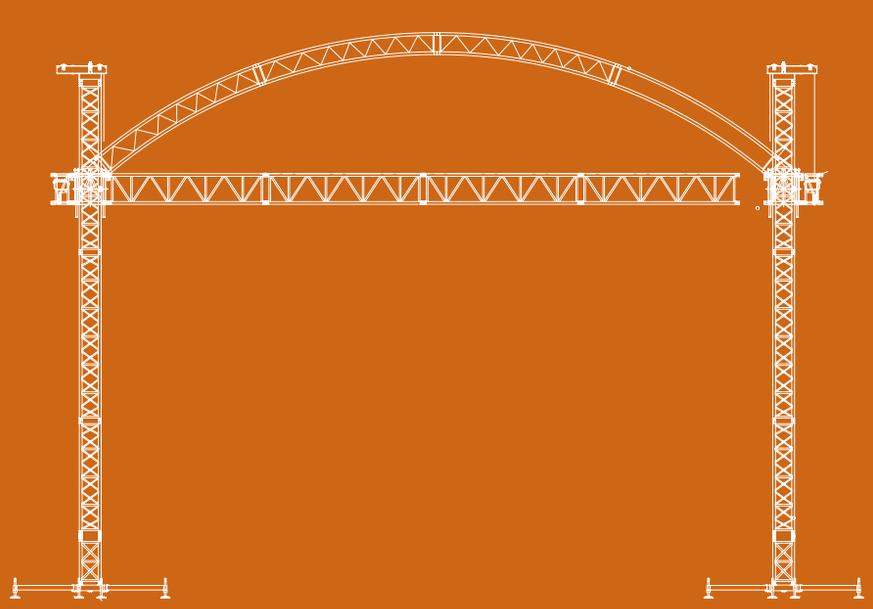

STM 500/650

TOUR D'ACCROCHE AUDIO SC 300 (CLUSTER)

Pour palan manuel ou électrique (non fourni)

La STM (version palan à chaîne) est spécialement étudiée pour le relevage de systèmes Line Arrays de petites et moyennes tailles. Elle est constituée d'éléments standards SC 300.

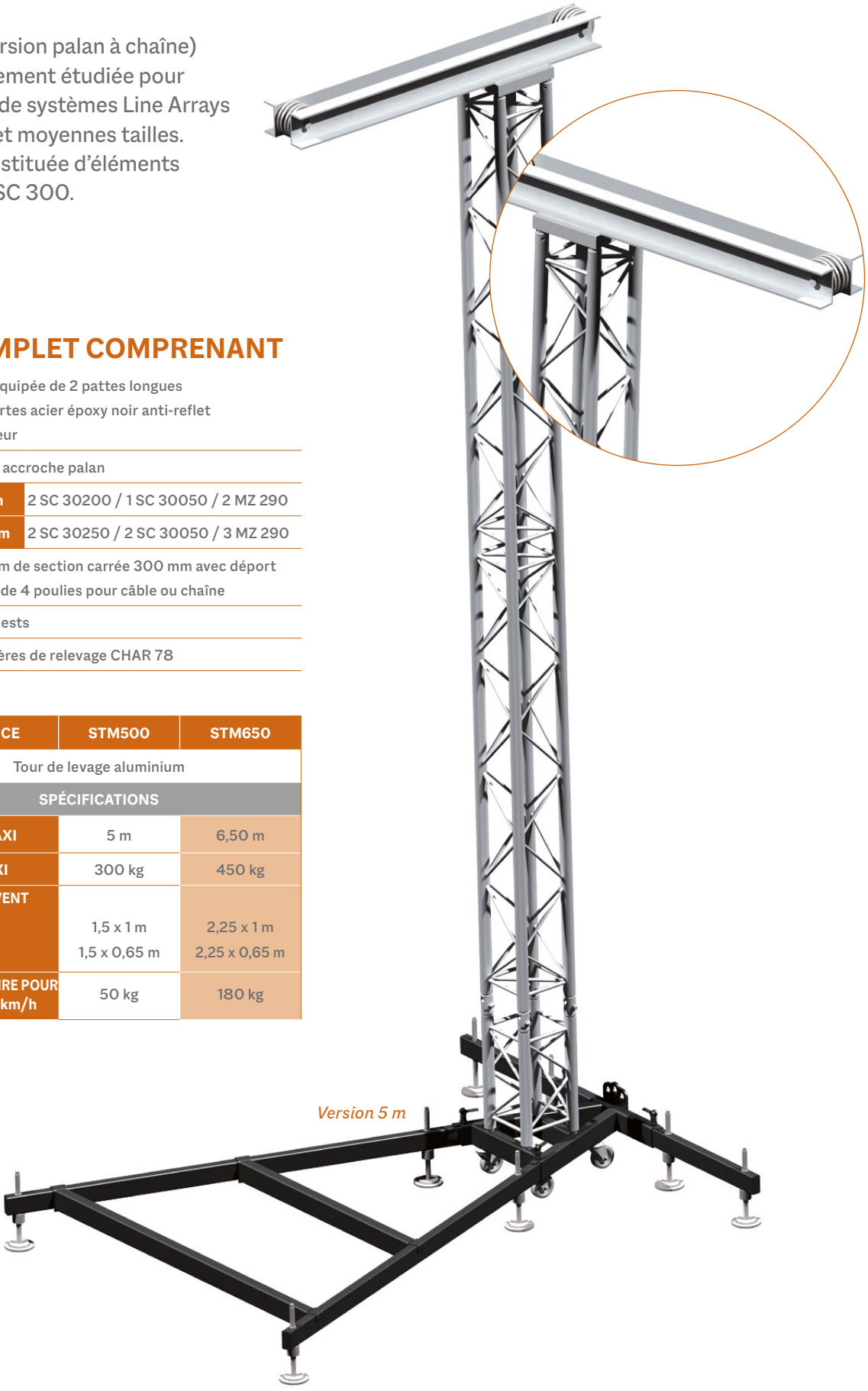

Version 5 m

KIT COMPLET COMPRENANT

Embase acier équipée de 2 pattes longues et 2 pattes courtes acier époxy noir anti-reflet avec stabilisateur

1 Support pour accroche palan

VERSION 5 m	2 SC 30200 / 1 SC 30050 / 2 MZ 290
VERSION 6,5 m	2 SC 30250 / 2 SC 30050 / 3 MZ 290

1 Tête aluminium de section carrée 300 mm avec déport de 1 m équipée de 4 poulies pour câble ou chaîne

2 Supports de lests

1 Jeu de charnières de relevage CHAR 78

RÉFÉRENCE	STM500	STM650
Tour de levage aluminium		
SPÉCIFICATIONS		
HAUTEUR MAXI	5 m	6,50 m
CHARGE MAXI	300 kg	450 kg
SURFACE AU VENT MAXI **• FACE** **• CÔTÉ**	 1,5 x 1 m 1,5 x 0,65 m	 2,25 x 1 m 2,25 x 0,65 m
LEST NÉCESSAIRE POUR UN VENT DE 72 km/h	50 kg	180 kg

STM 500/650

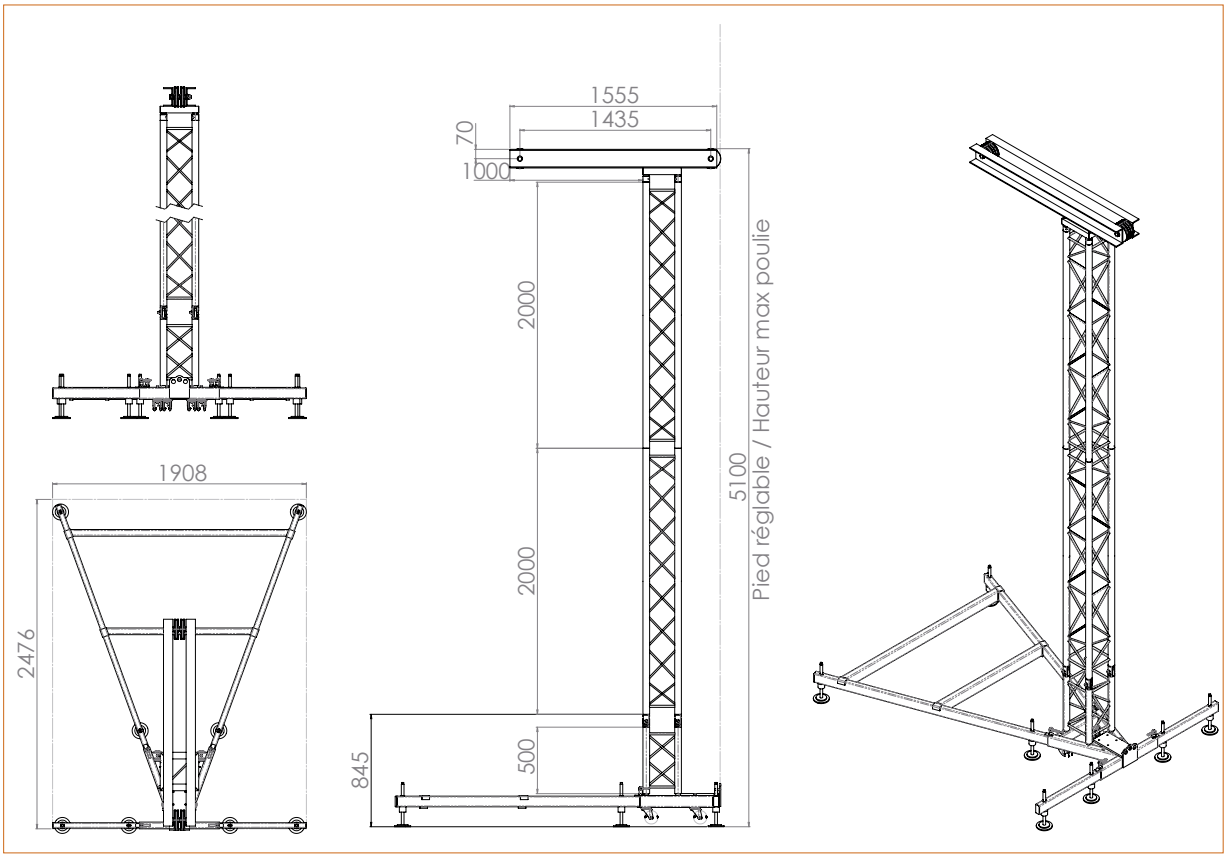
1555
1435
70
1000
2000
2000
500
845
5100
Pied réglable / Hauteur max poulie
1908
2476

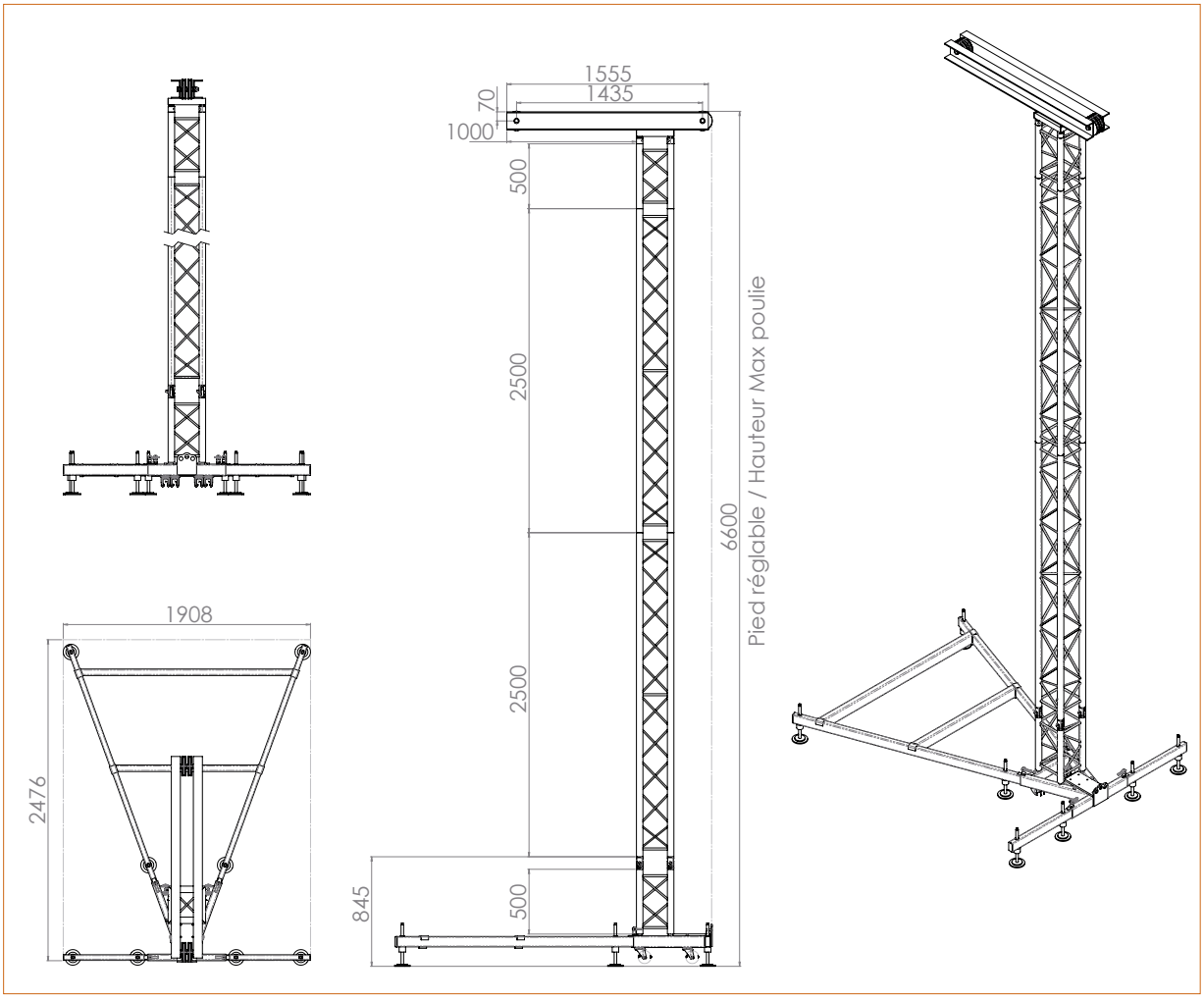
1555
1435
70
1000
500
2500
2500
500
845
6600
Pied réglable / Hauteur Max poulie
1908
2476

STT 500/650

TOUR D'ACCROCHE AUDIO SC 300 (CLUSTER)

Avec treuil manuel à câble (fourni)

La STT (version à treuil à câble manuel)
est spécialement étudiée pour le relevage
de systèmes Line Arrays de petites et moyennes tailles.
Elle est constituée d'éléments standards SC 300.

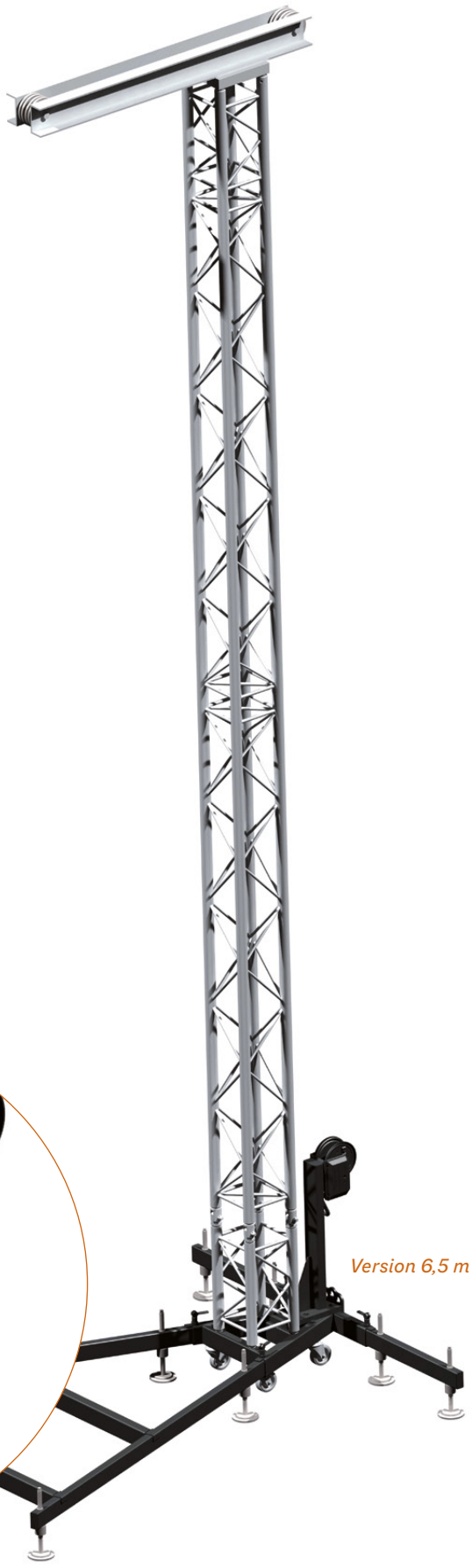

Version 6,5 m

KIT COMPLET COMPRENANT

Embase acier équipée de 2 pattes longues
et 2 pattes courtes acier époxy noir anti-reflet
avec stabilisateur

1 Support équipé d'un treuil manuel
à câble de charge 750 kg

VERSION 5 m	2 SC 30200 / 1 SC 30050 / 2 MZ 290
VERSION 6,5 m	2 SC 30250 / 2 SC 30050 / 3 MZ 290

1 Tête aluminium de section carrée 300 mm avec déport
de 1 m équipée de 4 poulies pour câble ou chaîne

2 Supports de lests

1 Jeu de charnières de relevage CHAR 78

RÉFÉRENCE	STT500	STT650
Tour de levage aluminium		
SPÉCIFICATIONS		
HAUTEUR MAXI	5 m	6,50 m
CHARGE MAXI	300 kg	300 kg
SURFACE AU VENT MAXI • **FACE** • **CÔTÉ**	 1,5 x 1 m 1,5 x 0,65 m	 2,25 x 1 m 2,25 x 0,65 m
LEST NÉCESSAIRE POUR UN VENT DE 72 km/h	50 kg	180 kg



Treuil à câble manuel

STT 500/650

STT 500/650

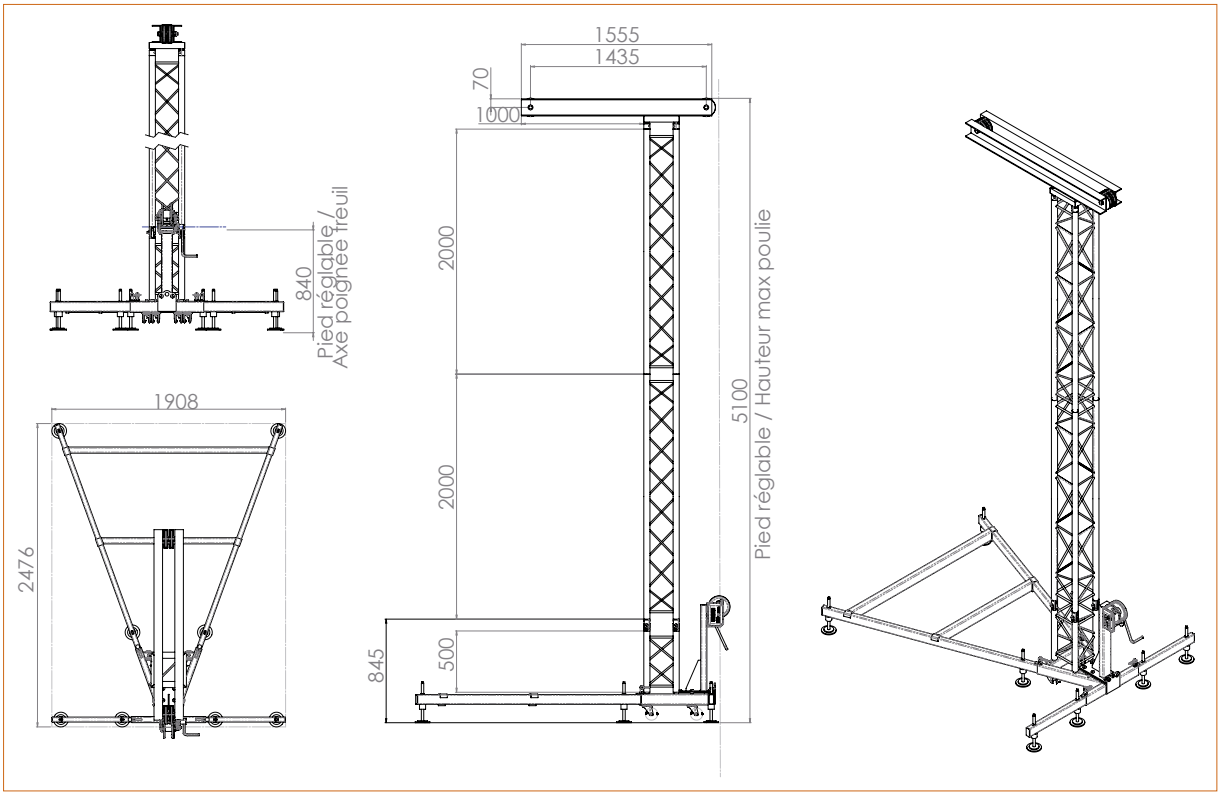
1555
1435
70
1000
2000
2000
5100
Pied réglable / Hauteur max poulie
845
500
840
Pied réglable /
Axe poignée treuil
1908
2476

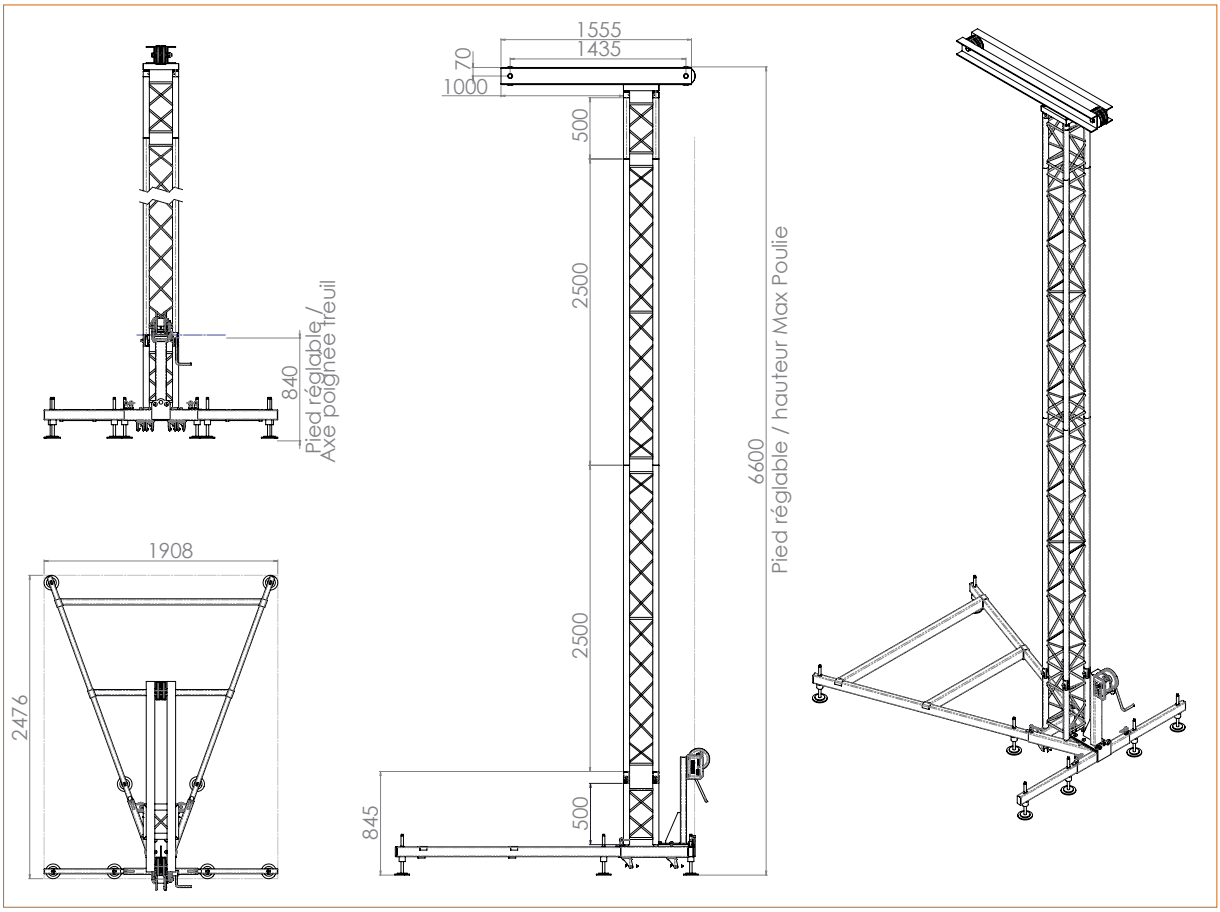
1555
1435
70
1000
500
2500
2500
6600
Pied réglable / hauteur Max Poulie
845
500
840
Pied réglable /
Axe poignée treuil
1908
2476

ST 1000

TOUR D'ACCROCHE OUTDOOR AUDIO SC 390 (CLUSTER) DE TYPE LINE ARRAYS

La ST 1000, est spécialement étudiée pour le relevage de systèmes Line Arrays de grandes tailles.
Elle est constituée d'éléments standard SZ 390.
Sa tête aluminium a été étudiée pour pouvoir supporter une charge de 1 tonne en déport de 1 m.

KIT COMPLET COMPRENANT

1 embase acier époxy noir	3 SC39300
4 pattes de lests époxy noir	1 X CHAR78
2 supports de lests aluminium	1 tête
4 bracons aluminium	3 MZ290
1 SC39081	

RÉFÉRENCE	ST1000
Tour d'accroche audio	
SPÉCIFICATIONS	
HAUTEUR MAXI	10 m
HAUTEUR UTILE	9,50 m
EMPATTEMENT	4,00 m
CHARGE MAXI EN INTÉRIEUR	1 tonne
CHARGE MAXI EN EXTÉRIEUR	1 tonne
LESTS NÉCESSAIRES AVEC UN VENT DE 50 km/h	180 kg à l'avant 500 kg à l'arrière

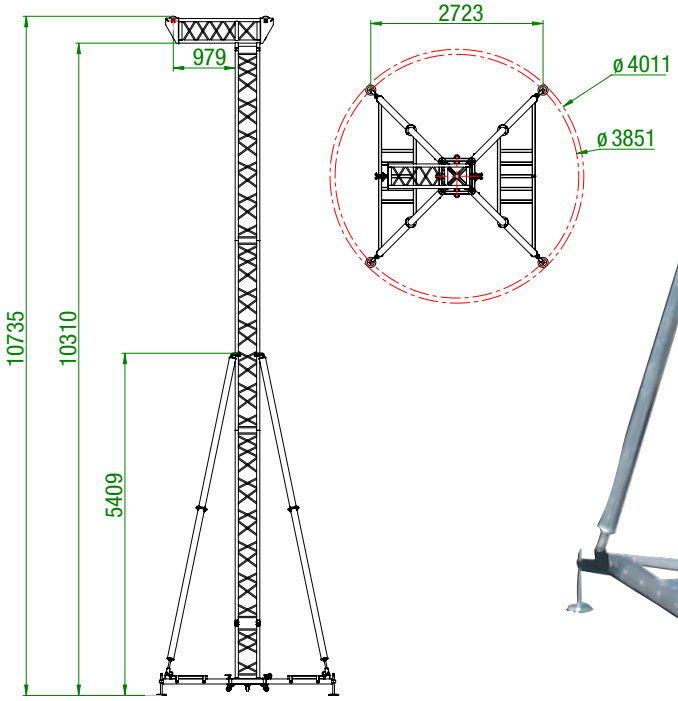

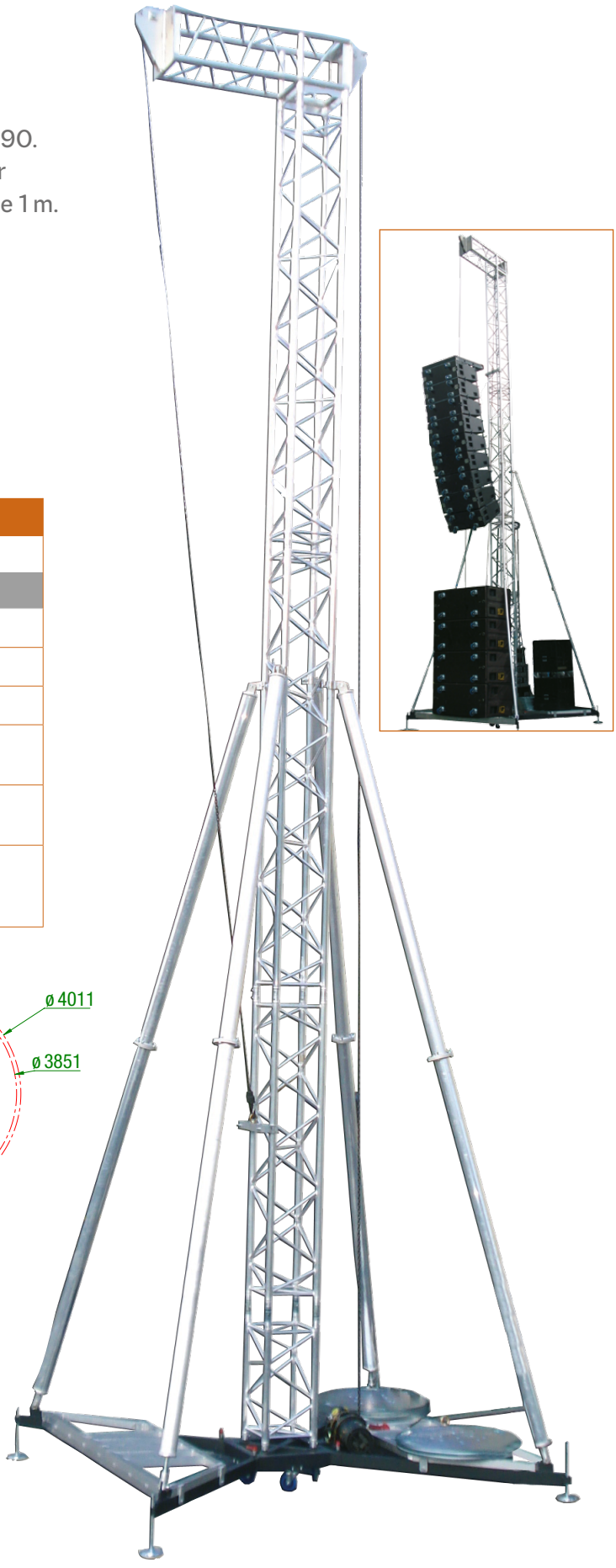

ST 1000

ST 1000





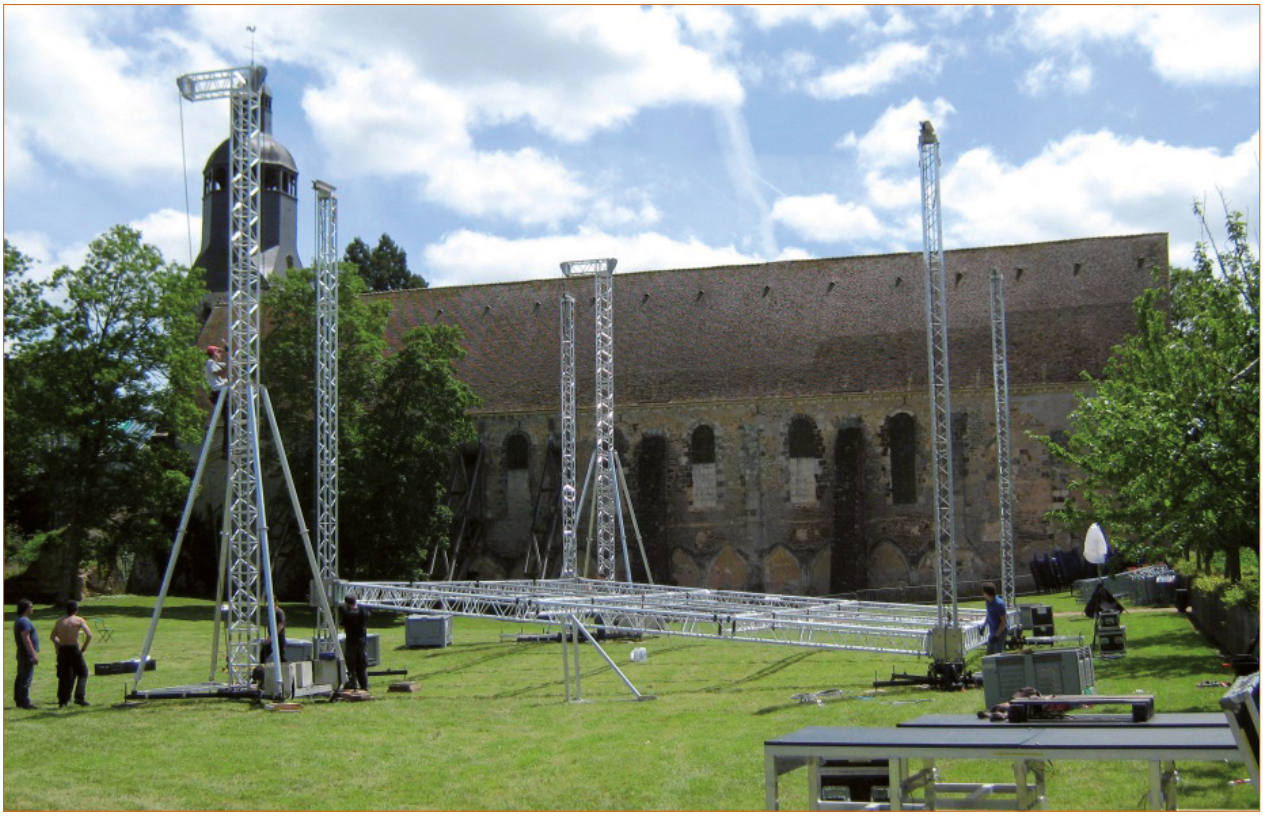

TL 290

TOUR DE LEVAGE SC 300

La TL 290 est une tour de levage en aluminium avec chariot pour le relevage d'un pont de scène ou d'un grill de scène complet à partir du sol.
Elle est constituée d'éléments standards carrés SC 300, certifiée par l'organisme SOCOTEC et a fait l'objet d'une note de calcul statique et dynamique selon la réglementation AL76.

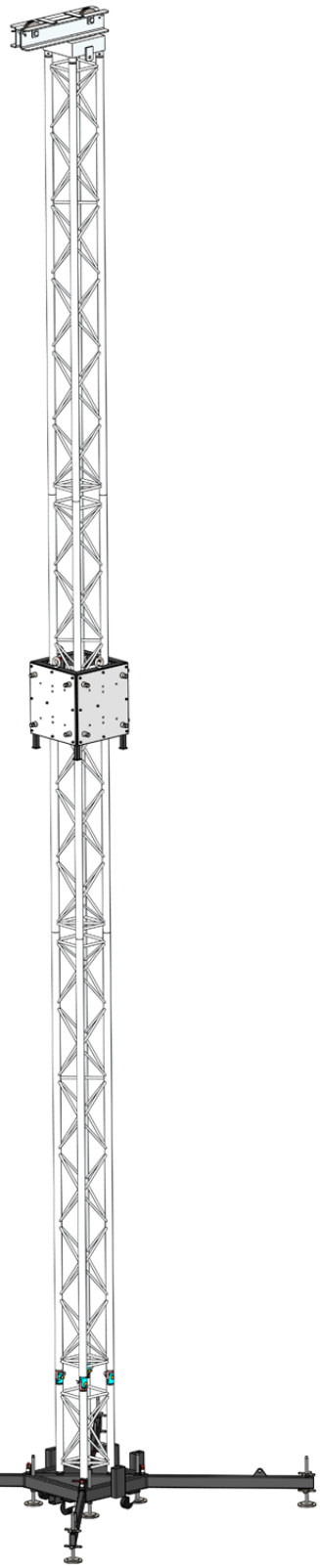

KIT COMPLET COMPRENANT

1 X EMB290	1 X SC30060
1 X TET290	3 X SC30300
1 X CHA290	1 X CHAR78
4 X PAT290	3 X MZ290

RÉFÉRENCE	TL290
Tour de levage aluminium	
SPÉCIFICATIONS	
HAUTEUR MAXI	10 m
HAUTEUR UTILE	9,30 m
EMPATTEMENT	3,02 m x 2,20 m
HAUTEUR MAXI EXTÉRIEURE	8 m
HAUTEUR UTILE EXTÉRIEURE	7,30 m
CHARGE MAXI INTÉRIEUR	1 000 kg
CHARGE MAXI EXTÉRIEUR	NC

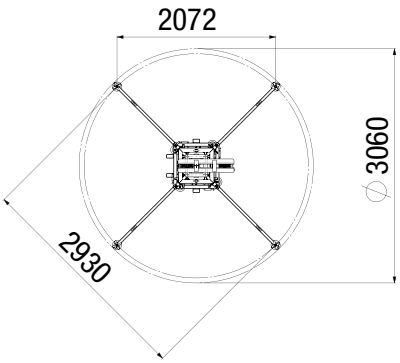

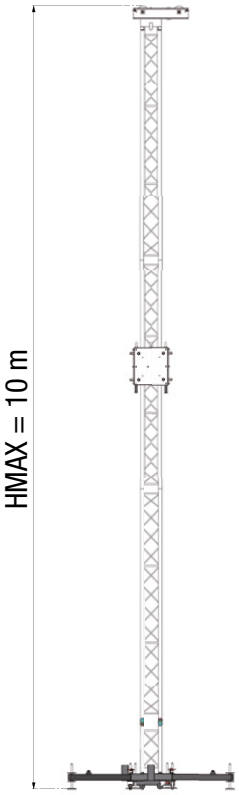

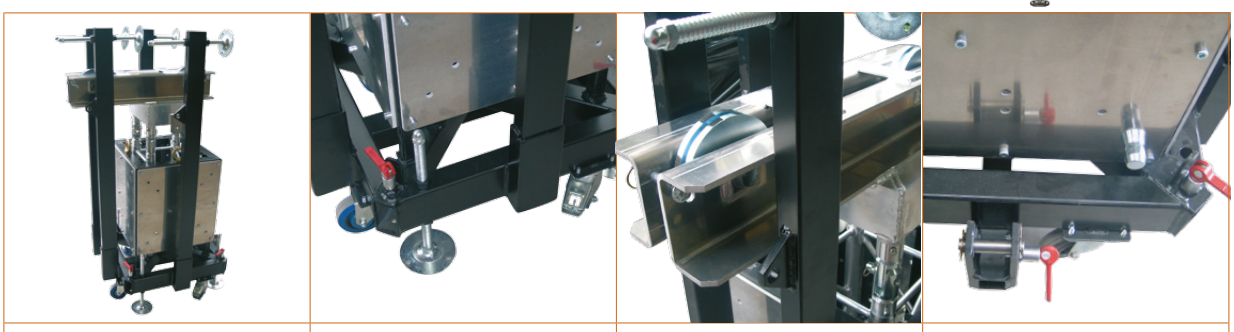

Ensemble optimisé pour le transport

Stabilisateur renforcé M20

Poulie acier sur roulement pour câble ou chaîne

Support palan réglable

TL 290

ÉLÉMENTS

EMB290	TET290	CHA290	PAT290
EMBASE	TÊTE	CHARIOT	PATTE
	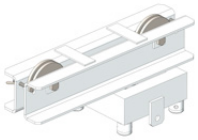	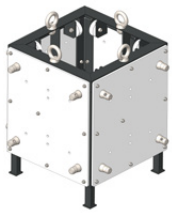	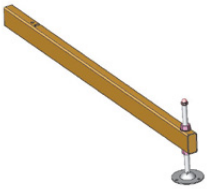
Complète acier	Tête équipée de poulie 's universelles pour câble ou chaîne	acier et aluminium pour structure 390 ou 290 triangulaire et carrée	standard acier

CHAR78
KIT DE RELEVAGE
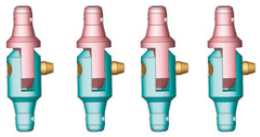
mat vertical

ACCESSOIRES OPTIONNELS

SUPT290	SUPAL290	JAMB290/400/500	CHAI290
SUPPORT ET TREUIL MANUEL	SUPPORT PALAN	JAMBE DE FORCE	CHAÎNE DE VERROUILLAGE
			
500 kg avec câble de 20 m et crochet de levage acier pour TL 290	à chaîne acier pour TL 290	obligatoire pour utilisation de la tour TL290 / TL400 / TL500 en extérieur	longueur réglable pour TL 290

PAT 290/45	SUPCHA290
PATTE TL 290 À 45°	SUPPORT MOTEUR EMBARQUÉ
	
	(moteur en haut du grill) Se fixe sur le chariot CHA 290

TL 400

TOUR DE LEVAGE SC 390 FCE

La TL 400 est une tour de levage en aluminium avec cha
pour le relevage d'un pont de scène ou d'une structure
complète à partir du sol.
Elle est constituée d'éléments spécifiques carrés 390 m
certifiée par l'organisme SOCOTEC et a fait l'objet d'une
de calcul statique et dynamique selon la réglementation

KIT COMPLET COMPRENANT

1 X EMB400	1 X SC39050FCE
1 X TET400	1 X CHAR78
1 X CHA400	4 X PAT400
3 X SC39300FCE	4 X MZ290
1 X SC39080FCE	

RÉFÉRENCE	TL400
Tour de levage aluminium	
SPÉCIFICATIONS	
HAUTEUR MAXI	11 m
HAUTEUR UTILE	10,30 m
EMPATTEMENT	3,85 m x 2,75 m
HAUTEUR MAXI EXTÉRIEURE	8 m
HAUTEUR UTILE EXTÉRIEURE	7,30 m
CHARGE MAXI INTÉRIEUR	2 000 kg

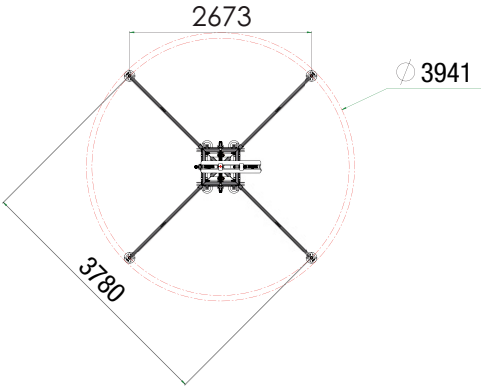





Elément SC390 renforcé spécifique

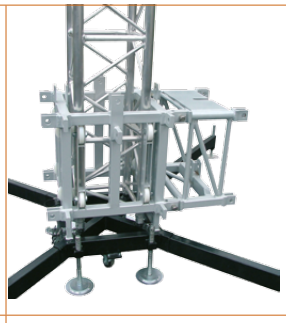

Chariot acier pour ST500 / SC500



Cage SC500 pour intégration moteur



Stabilisateur renforcé M28

TL 400

ÉLÉMENTS

EMB400	TET400	CHA400	PAT400	CHAR78
EMBASE	TÊTE	CHARIOT	PATTE	KIT DE RELEVAGE
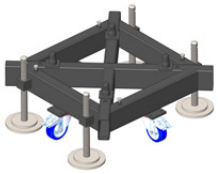	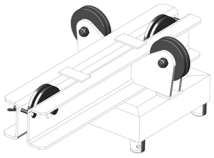			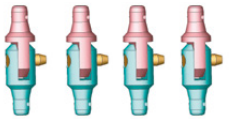
Complète acier	Tête équipée de poulies pour palan à chaîne	acier pour départ 500 TRI et 500 carrée / SC390	standard acier	mat vertical

ACCESSOIRES OPTIONNELS

SUPTM 400	SUPTF 400	SUPTM 400 ECO	SUPTF 400 ECO
SUPPORT MOTEUR	SUPPORT MOTEUR	SUPPORT MOTEUR	SUPPORT MOTEUR
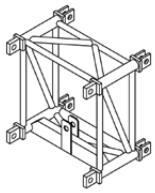	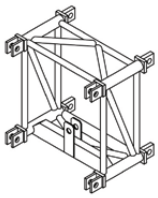	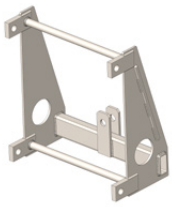	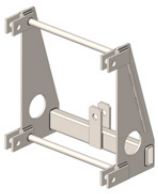
acier mâle pour TL 400	acier femelle pour TL 400	eco mâle pour TL 400	eco femelle pour TL 400

JAMB290/400/500	CHAI290
JAMBE DE FORCE	CHAÎNE DE VERROUILLAGE
	
obligatoire pour utilisation de la tour TL290 / TL400 / TL500 en extérieur	longueur réglable pour TL 400

TL 500

TOUR DE LEVAGE SC 500 FCE

La TL 500 est une tour de levage en aluminium avec chariot aluminium pour le relevage de scène de grande envergure. Elle est constituée d'éléments spécifiques carrés 500 mm.

KIT COMPLET COMPRENANT

1 X EMB500	1 X SC50120FCE
1 X TET500	1 X CHAR78
1 X CHA500	4 X PAT500
3 X SC50300FCE	4 X MZ290FCE
1 X SC50250FCE	

RÉFÉRENCE	TL500
Tour de levage aluminium	
SPÉCIFICATIONS	
HAUTEUR MAXI	13,40 m
HAUTEUR UTILE	+/- 12 m
EMPATTEMENT	2,90 m x 2,90 m / Ø 4 m
CHARGE MAXI INTÉRIEUR	5 T (voir NC)

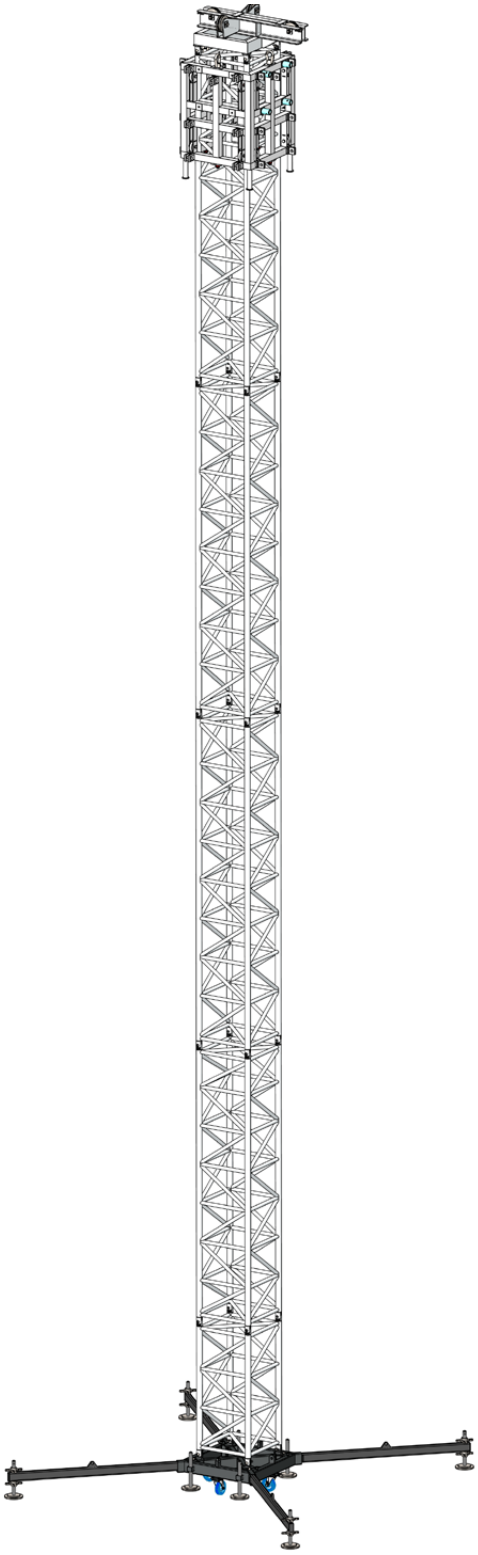

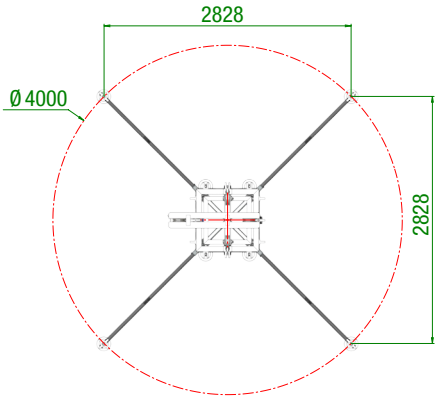

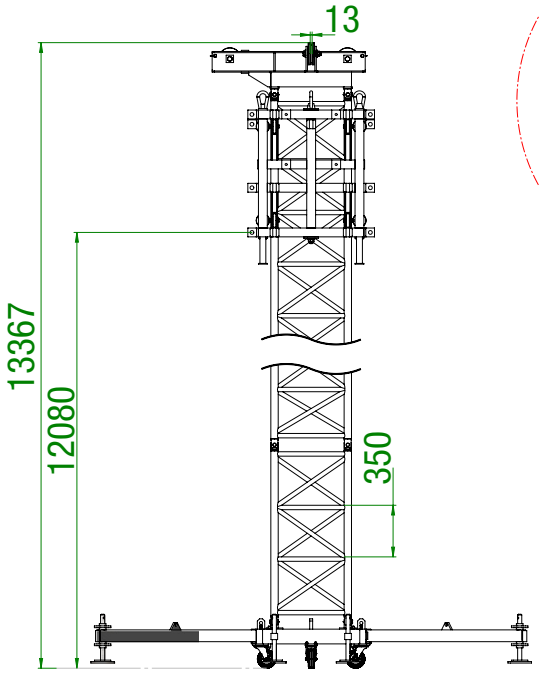

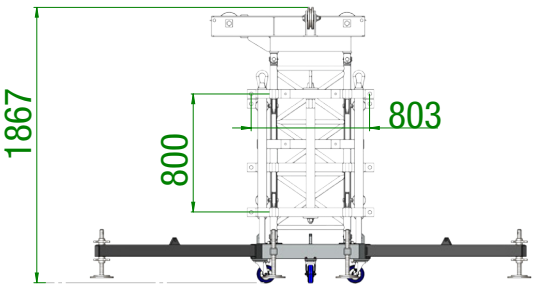

TL 500

ÉLÉMENTS

EMB500	TET500	CHA500	PAT500	CHAR78
EMBASE	TÊTE	CHARIOT	PATTE	KIT DE RELEVAGE
	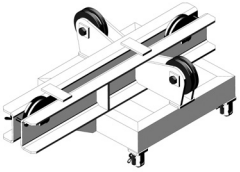	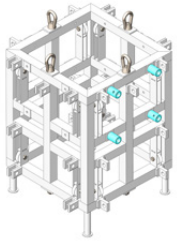		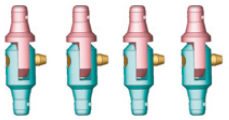
Complète acier	Tête équipée de poulies pour palan à chaîne	alu pour départ SC390 / ST500 / SC500 SR8050	standard acier	mat vertical

ACCESSOIRES OPTIONNELS

SUPTM 500	SUPTF 500	SUPTM 500 ECO	SUPTF 500 ECO
SUPPORT MOTEUR	SUPPORT MOTEUR	SUPPORT MOTEUR	SUPPORT MOTEUR
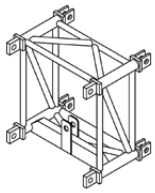	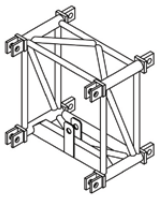	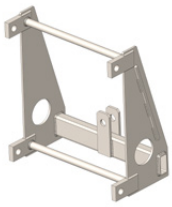	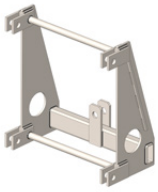
acier mâle pour TL 500	acier femelle pour TL 500	eco mâle pour TL 500	eco femelle pour TL 500

JAMB290/400/500	CHAI290
JAMBE DE FORCE	CHAÎNE DE VERROUILLAGE
	
obligatoire pour utilisation de la tour TL290 / TL400 / TL500 en extérieur	longueur réglable pour TL 400

SCENE 12 x 8 m TL 290

SCÈNE COUVERTE 12 x 8 conforme à la norme IOME2213406A

Toît arrondi (Bâches et palans non inclus)

avec extension de 0m80 de chaque côté pour cluster de 300 kg



Réalisée sur la base de tours TL 290 et d'éléments standards et sur mesure SC 390 / EX 390, la scène couverte (toit et 3 côtés) à toit arrondi offre une surface de 12 x 8 m. Livrée complète (hors motorisations et bâches) avec note de calcul, elle comprend :
4 tours TL 290 de 7,24 m,
1 grill de 12 x 8 m (SC 390),
9 traverses EX 390.
La hauteur du grill est de 8 m au point le plus haut et de 5,50 m au point le plus bas.

RÉFÉRENCE	SCENE128TL290
Scène couverte 12 x 8	

KIT COMPLET COMPRENANT

4 TOURS TL 290 COMPRENANT	
4 embases acier	16 pattes
4 têtes de tour aluminium	4 jeux de charnières
4 chariots acier / aluminium	4 supports moteurs
4 SC 30060	8 MZ 290
8 SC 30300	

GRILL	
4 SC 39200	25 MZ 290
4 SC 391595	1 croix de St André Fond
6 angles 3D sur mesure	2 croix de St André Côtés
15 éléments cintrés SC 390 avec profils à joncs soudés	4 Chaînes de verrouillage
	20 éléments EX 390

Charge admissible voir NC (poids de bâche 800 g/m2 compris)
Installation ou non de 2 clusters de 300 kg en façade

Utilisation par vent maxi de 72 km/h avec 2.2T de lests par tour.

SCENE 12 x 8 m TL 290

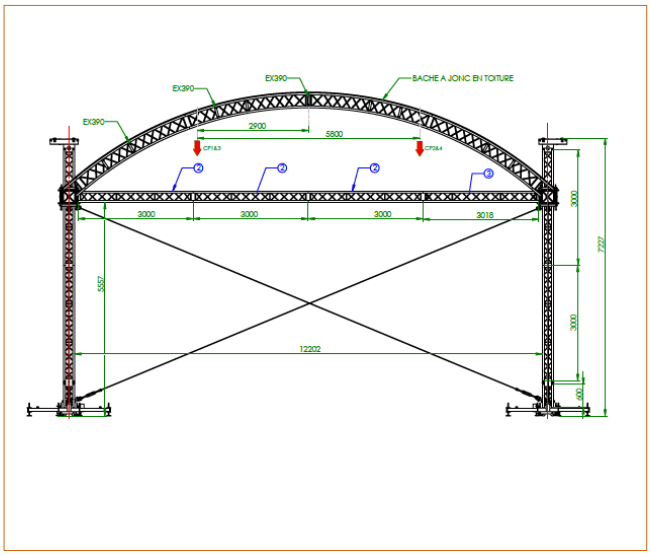

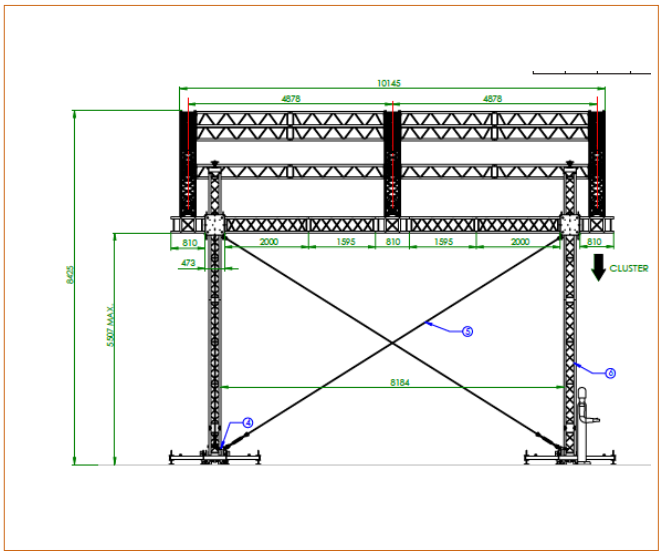

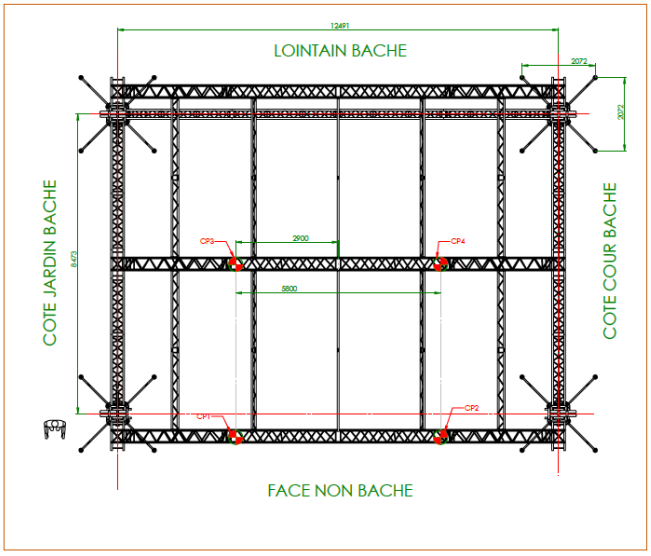

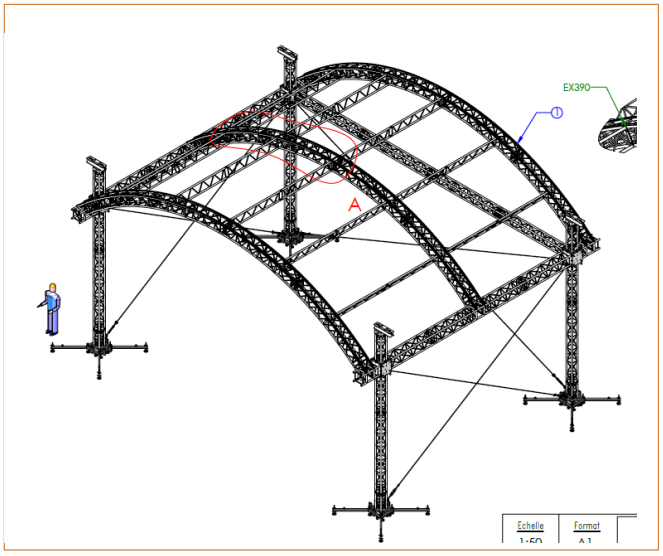





PIEDS DE LEVAGE



PIEDS DE LEVAGE

- → AL 200
- → ALT 200
- → AMB 200
- → AL 250
- → ALT 290
- → ALT 300
- → ALT 400 C
- → ST 4000
- → ALT 470
- → ALT 550
- → ALT 600
- → ELP 500
- → ELP 620
- → ELP 730
- → EST 660
- → SP LCD
- → VESA200
- → VESA300
- → VESA400
- → SUP LCD

AL 200

ELEVATEUR

2 m - 60 kg - sans treuil

L'AL 200 dispose d'un système
de suppression de jeu dans les mâts.
Sa finition comporte une peinture époxy noire
anti-reflet.

- Goupille de sécurité
- Molette de blocage et de rattrapage de jeu du mât

RÉFÉRENCE	AL200
FINITION	Époxy noire anti-reflet
2 MÂTS	Acier
SPÉCIFICATIONS	
CHARGE MAXI	60 kg
HAUTEUR MAXI	2 m
HAUTEUR CHARGEMENT	1,30 m
EMBASE	1,10 m
ENCOMBREMENT PLIÉ	1,10 m
POIDS	8 kg
MÂT SUP.	Ø 35 mm



AL 200



Position chargement



Chariot en aluminium coulé avec molette de serrage sur cale polyamide et bague téflon



Pattes rondes avec traverses de maintien



Embout de patte sphérique pour une stabilité optimum



Molette de rattrapage de jeu et mât embouti pour un guidage parfait et goupille de sécurité

ALT 200

ELEVATEUR

2 m - 60 kg - avec treuil

L'ALT 200 est basé sur la même fabrication que l'AL 200 mais dispose d'un treuil pour faciliter le montage d'enceinte audio ou de projecteur.

RÉFÉRENCE	ALT200
FINITION	Époxy noire anti-reflet
2 MÂTS	Acier
SPÉCIFICATIONS	
CHARGE MAXI	60 kg
HAUTEUR MAXI	2 m
HAUTEUR CHARGEMENT	1,30 m
EMBASE	1,20 m
ENCOMBREMENT PLIÉ	1,23 m
POIDS	11 kg
MÂT SUP.	Ø 35 mm



ALT 200



Position repliée (1,23 m)



Chariot en aluminium coulé avec molette de serrage sur cale polyamide et bague téflon



Pattes rondes avec traverses de maintien



Treuil position travail



Treuil position transport

AMB 200

SUPPORT D'ENCEINTE AUDIO

diamètre 35 - charge 40 kg

Tube réalisé sur la base de l'AL 200 spécialement étudié pour supporter des enceintes audio jusqu'à 40 kg avec un emmanchement de diamètre 35 mm.
Livré complet avec embase acier de diamètre 500 mm (EML50).

RÉFÉRENCE	AMB200
FINITION	Époxy noire anti-reflet
2 MÂTS	Acier
SPÉCIFICATIONS	
CHARGE MAXI	40 kg
HAUTEUR MAXI	2 m
HAUTEUR CHARGEMENT	1,30 m
EMBASE	Ø 500 x 15 mm
ENCOMBREMENT PLIÉ	1,30 m
POIDS	25 kg
MÂT SUP.	Ø 35 mm



AMB 200



Embase démontable par vis FHC EML 50 N



Molette de rattrapage de jeu et mât embouti pour un guidage parfait et goupille de sécurité

AL 250

ELEVATEUR

2,50 m - 70 kg - sans treuil

L'AL 250 dispose d'un chariot à double verrouillage
et de pattes à doubles traverses pour une stabilité optimum.
Son encombrement pour le transport est réduit.
Il bénéficie d'un empattement au sol réglable.
Sa patte télescopique pour terrain accidenté
permet de se glisser dans n'importe quel lieu intérieur
comme extérieur.
Sa finition comporte une peinture époxy noire.

RÉFÉRENCE	AL250
FINITION	Époxy noire anti-reflet
2 MÂTS	Acier
SPÉCIFICATIONS	
CHARGE MAXI	70 kg
HAUTEUR MAXI	2,50 m
HAUTEUR CHARGEMENT	1,29 m
EMBASE	0,90 m / 1,00 m
ENCOMBREMENT PLIÉ	1,29 m
POIDS	11 kg
MÂT SUP.	Ø 35 mm

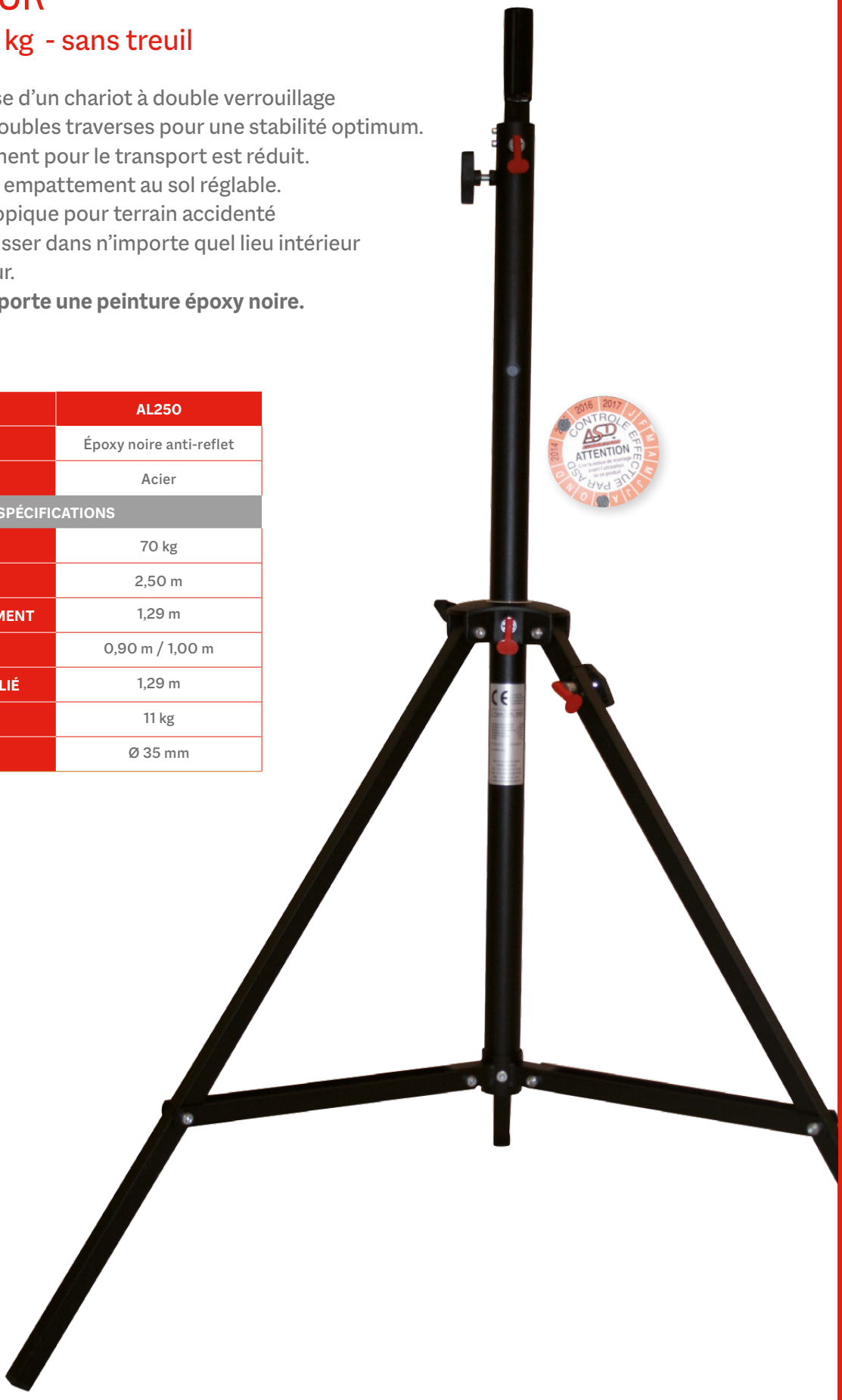

AL 250

AL 250



Position repliée (transport vertical)



Chariot en aluminium coulé avec molette de serrage sur cale polyamide et bague téflon



Pattes à double traverse



Patte réglable pour terrain accidenté



Molette de rattrapage de jeu et mât embouti pour un guidage parfait et goupille de sécurité

ALT 290

ELEVATEUR

3 m - 60 kg - avec treuil

L'ALT 290 dispose d'un système de suppression de jeu dans les mâts. Son treuil est à vis sans fin. Sans entretien.
Pied en acier traité en peinture époxy noir anti reflet.
Molette de blocage et de rattrapage de jeu du mât.

RÉFÉRENCE	ALT290
FINITION	Époxy noire anti-reflet
2 MÂTS	Acier
SPÉCIFICATIONS	
CHARGE MAXI	60 kg
HAUTEUR MAXI	3 m
HAUTEUR CHARGEMENT	1,82 m
EMBASE	1,85 m
ENCOMBREMENT PLIÉ	1,55 m
POIDS	12 kg
MÂT SUP.	Ø 35 mm



Empattement pour levage 3 mètres (1,85 m)

ALT 290



Position repliée
(transport vertical)



Chariot en aluminium coulé avec molette de serrage sur cale polyamide et bague téflon



Pattes rondes avec traverses de maintien



Treuil position travail



Treuil position transport

ALT 300

ELEVATEUR

3 m - 70 kg - avec treuil

L'ALT 300 dispose d'un chariot à double verrouillage et de pattes à doubles traverses pour une stabilité optimum. Son encombrement pour le transport est réduit. Il bénéficie d'un empattement au sol réglable. Sa patte télescopique pour terrain accidenté permet de se glisser dans n'importe quel lieu intérieur comme extérieur.

Sa finition comporte une peinture époxy

- Treuil à vis sans fin (sans entretien)
- Mât avec système de blocage et de rattrapage de jeu
- Molettes de serrage et goupilles de sécurité
- Pattes avec doubles traverses et empattement au sol réglable
- Nouvelle finition entièrement noire

RÉFÉRENCE	ALT300
FINITION	Époxy noire anti-reflet
2 MÂTS	Acier
SPÉCIFICATIONS	
CHARGE MAXI	70 kg
HAUTEUR MAXI	3 m
HAUTEUR CHARGEMENT	1,60 m
EMBASE	0,90 / 1,20 m
ENCOMBREMENT PLIÉ	1,59 m
POIDS	14 kg
MÂT SUP.	Ø 35 mm

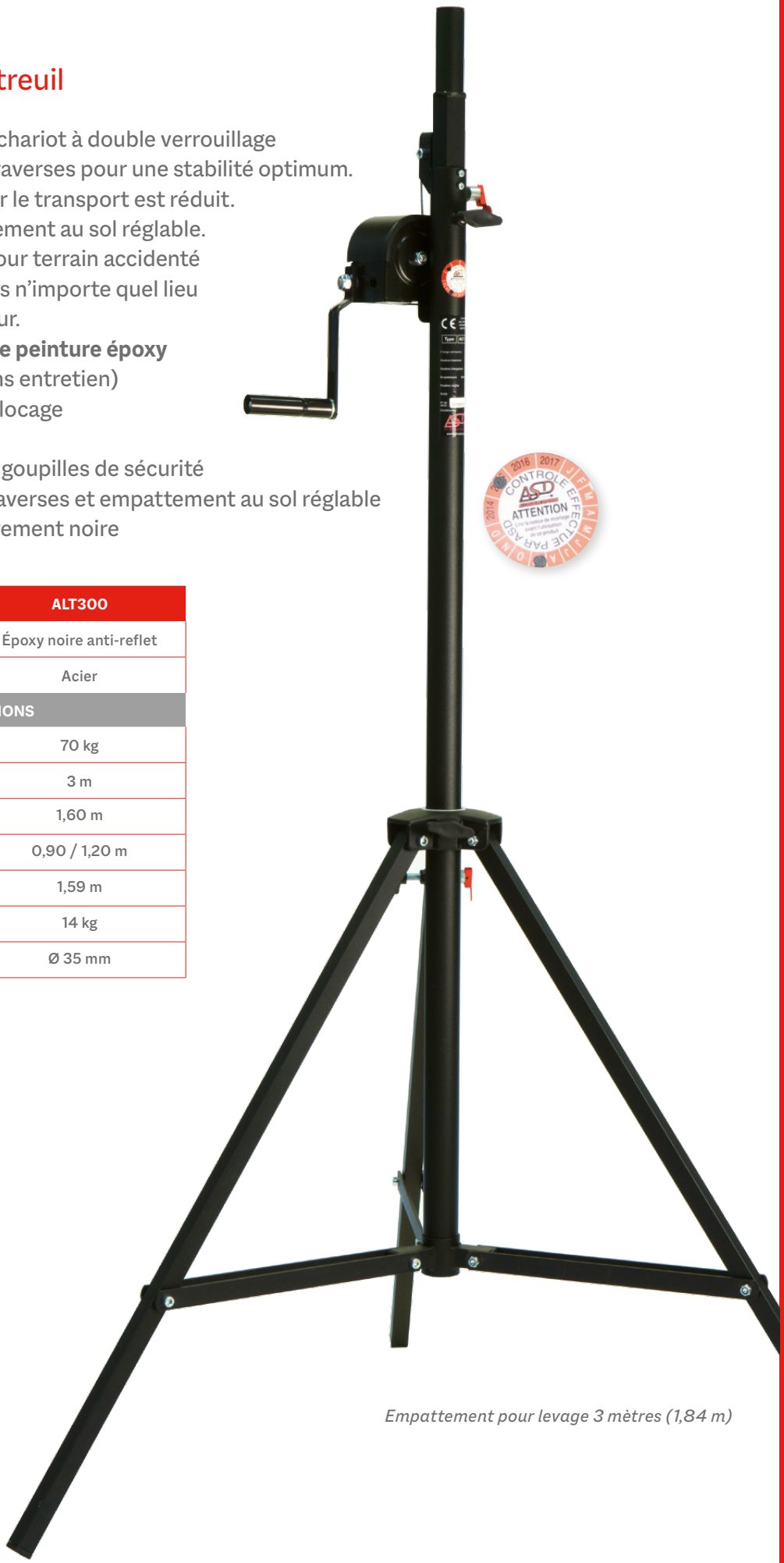

Empattement pour levage 3 mètres (1,84 m)

ALT 300



Position repliée
(transport vertical)



Patte réglable pour terrain accidenté



Pattes à double traverse



Treuil position travail



Treuil position transport



Empattement pour levage 2,80 m (1,62 m)

ALT 400 C

ELEVATEUR

4 m - 80 kg - avec treuil

L'ALT 400 C dispose d'un chariot à double verrouillage et de pattes à doubles traverses pour une stabilité optimum.
Son encombrement pour le transport est réduit.
Son treuil anti-retour auto-freiné est équipé d'un frein à friction.
Il bénéficie d'un empattement au sol réglable.
Sa patte télescopique pour terrain accidenté permet de se glisser dans n'importe quel lieu intérieur comme extérieur.
Sa finition comporte une peinture époxy noire anti-reflet et un traitement électrozingué noir.

- Treuil auto-freiné, anti-retour avec un frein à friction
- Mât avec système de blocage et de rattrapage de jeu
- Molettes de serrage et goupilles de sécurité
- Pattes avec doubles traverses et empattement au sol réglable
- Nouvelle finition entièrement noire

RÉFÉRENCE	ALT400C
FINITION	Époxy noire anti-reflet
3 MÂTS	Acier
SPÉCIFICATIONS	
CHARGE MAXI	80 kg
HAUTEUR MAXI	4 m
HAUTEUR CHARGEMENT	1,65 m
EMBASE	1,15 / 1,85 m
ENCOMBREMENT PLIÉ	1,55 m
POIDS	21 kg
MÂT SUP.	Ø 35 mm



Empattement pour levage 4 m (1,82 m)

ALT 400 C

ALT 400 C



Position repliée (transport vertical)



Chariot en aluminium coulé avec molette de serrage sur cale polyamide et bague téflon

Empattement pour levage 3,75 m (1,60 m)



Patte réglable pour terrain accidenté



Treuil anti-retour freiné

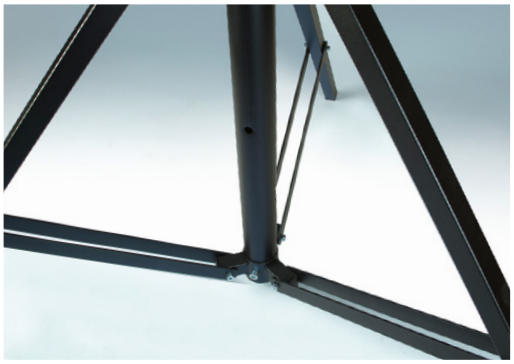

Pattes à double traverse

ST 4000

ELEVATEUR

4 m - 80 kg - light avec treuil

Le ST 4000 dispose d'un chariot à double verrouillage et de pattes à simple traverse.
Son encombrement pour le transport est réduit.
Equipé d'un treuil à vis sans fin.
Sa finition comporte une peinture époxy noire et un traitement galva;

- Treuil à vis sans fin (sans entretien)
- Mât avec système de blocage et de rattrapage de jeu
- Molettes de serrage et goupilles de sécurité
- Nouvelle finition entièrement noire



RÉFÉRENCE	ST4000
FINITION	Époxy noire anti-reflet
3 MÂTS	Acier
SPÉCIFICATIONS	
CHARGE MAXI	80 kg
HAUTEUR MAXI	4 m
HAUTEUR CHARGEMENT	1,68 m
EMBASE	1,50 m
ENCOMBREMENT PLIÉ	1,60 m
POIDS	16 kg
MÂT SUP.	Ø 35 mm

ST 4000



Position repliée
(transport vertical)



Treuil position travail



Treuil position transport

ALT 470

VENDU À LA PAIRE

ELEVATEUR

4,7 m - 150 kg - avec treuil

Conçu dans le même esprit que l'ALT 550,
l'ALT 470 est destiné à des prestations moins importantes.
Il bénéficie d'une finition peinture époxy noire anti-reflet
et d'un traitement électrozingué noir.
Il dispose d'un système de sécurité et de suppression de jeu
dans les mâts. Son treuil anti-retour auto-freiné est équipé
d'un frein à friction. Une coupelle d'appui permet la fixation au sol.
Ses quatre pattes indépendantes sont montées sur vérin en acier forgé.

- Treuil auto-freiné, anti-retour avec un frein à friction
- Mâts avec système de blocage et de rattrapage de jeu
- Molettes de serrage et goupilles de sécurité
- 4 pattes indépendantes montées sur vérin en acier traité
- 4 roulettes de Ø 100 pivotantes pour le transport vertical
- 2 roulettes et une poignée pour le transport horizontal

RÉFÉRENCE	ALT 470
FINITION	Époxy noire anti-reflet
3 MÂTS	Acier
SPÉCIFICATIONS	
CHARGE MAXI	150 kg
HAUTEUR MAXI	4,70 m
HAUTEUR CHARGEMENT	1,92 m
EMBASE	2,15 m
ENCOMBREMENT PLIÉ	1,92 m
POIDS	74 kg
MÂT SUP.	Ø 35 mm



ALT 470



Position repliée
(transport vertical)

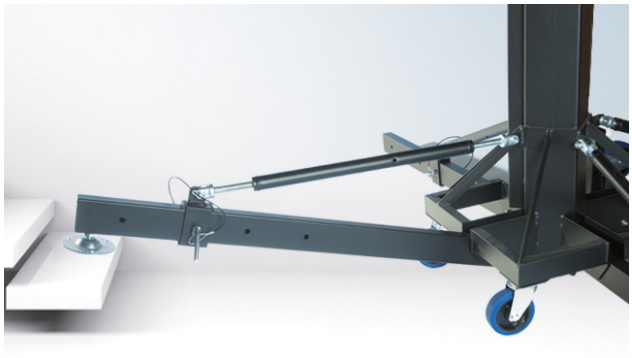

4 pattes indépendantes montées sur vérin

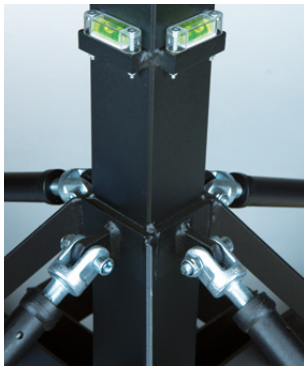

2 niveaux à bulle
pour mise à l'aplomb



Position transport couché



Treuil anti-retour freiné

ALT 550

VENDU À LA PAIRE

ELEVATEUR

5,50 m - 225 kg - avec treuil

L'ALT 550 est une référence incontournable dans le domaine de la location de prestation scénique de grande envergure.
Il se présente avec une finition peinture époxy noire anti-reflet et traitement électrozingué noir.
Il reçoit un système de sécurité et de suppression de jeu dans les mâts. Son treuil anti-retour auto-freiné est équipé d'un frein à friction.
Ses poignées et roulettes sont adaptées au transport debout et couché.
Une coupelle d'appui permet la fixation au sol.
Ses quatre pattes indépendantes sont montées sur vérin en acier forgé.

- Mâts avec système de blocage et de rattrapage de jeu
- Molettes de serrage et goupilles de sécurité
- 4 roulettes de Ø 100 pivotantes pour le transport vertical
- 4 roulettes et une poignée pour le transport horizontal

RÉFÉRENCE	ALT550
FINITION	Époxy noire anti-reflet
4 MÂTS	Acier
SPÉCIFICATIONS	
CHARGE MAXI	225 kg
HAUTEUR MAXI	5,50 m
HAUTEUR CHARGEMENT	1,80 m
EMBASE	2,15 m
ENCOMBREMENT PLIÉ	1,80 m
POIDS	110 kg
MÂT SUP.	60 x 60 mm carré renforcé



ALT 550

ALT 550



Position repliée
(transport vertical)

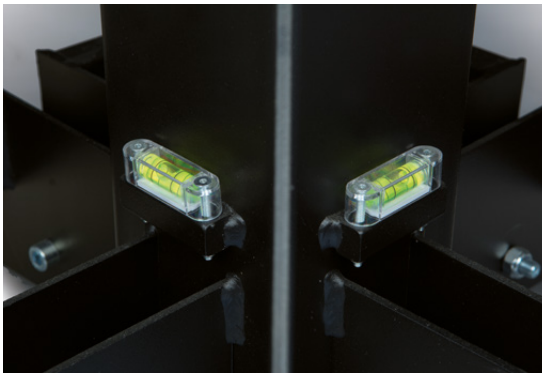

2 niveaux à bulle pour mise à l'aplomb



2 poignées de transport dont une démontable

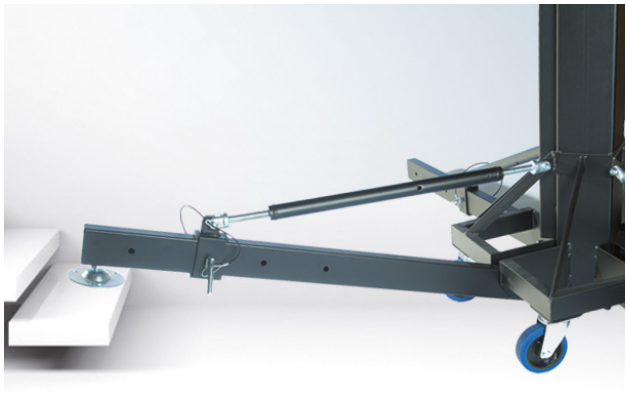

4 pattes indépendantes montées sur vérin

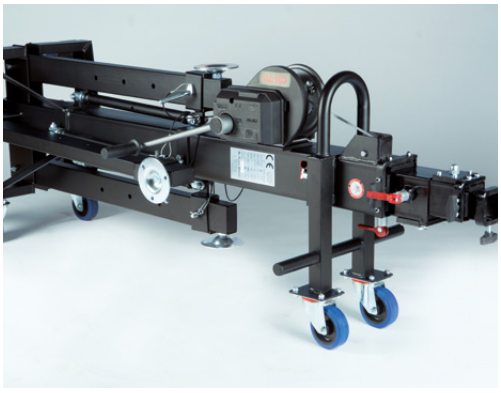

Position transport couchée

ALT 600

VENDU À LA PAIRE

ELEVATEUR

6 m - 250 kg - avec treuil

L'ALT 600 est conçu pour monter des charges verticalement. Son système de chariot lui permet de charger la structure à 57 cm du sol. Il est équipé de rattrapage de jeux, de poulies sur roulement à billes autolubrifié et d'un treuil auto-freiné.

Il sera le produit incontournable des professionnels de l'éclairage.

- Treuil anti-retour équipé d'un frein à friction,
- Mâts avec système de blocage et de rattrapage de jeu
- Molette de serrage et goupilles de sécurité
- Chariot permettant un chargement latéral ou frontal à 57 cm du sol
- 4 roulettes Ø 125 pour transport vertical
- 4 roulettes Ø 125 et poignée pour transport horizontal
- 4 pattes indépendantes montées sur vérin



RÉFÉRENCE	ALT600
FINITION	Époxy noire anti-reflet
4 MÂTS	Acier
SPÉCIFICATIONS	
CHARGE MAXI	250 kg
HAUTEUR MAXI	6 m
HAUTEUR CHARGEMENT	0,57 m
EMBASE	2,65 m
ENCOMBREMENT PLIÉ	2,19 m
POIDS	175 kg
MÂT SUP.	80 x 80 mm carré

ALT 600



Position repliée
(transport vertical)

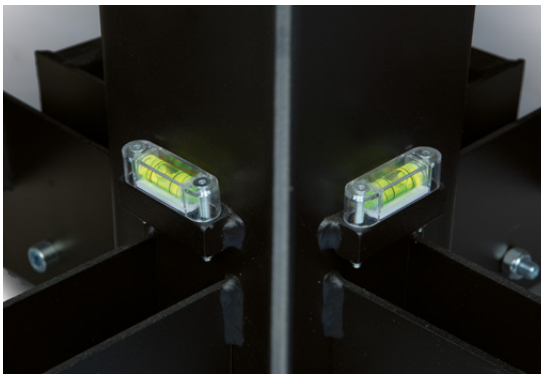

2 niveaux à bulle pour mise à l'aplomb



Treuil anti-retour freiné

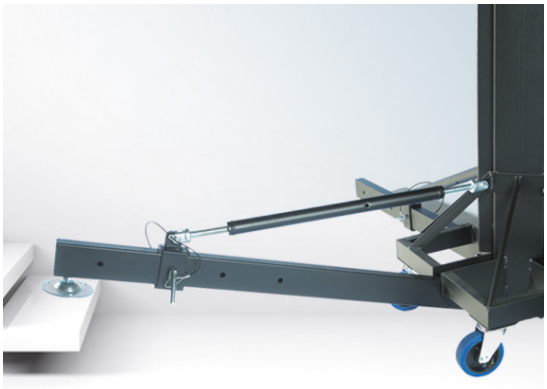

4 pattes indépendantes montées sur vérin



Position transport couchée

ELP 500 / 620 / 730

VENDU À LA PAIRE

TOUT LE GÉNIE D'ASD DANS UNE NOUVELLE GAMME D'ÉLÉVATEURS !



La gamme ELP correspond à une nouvelle ligne d'élévateurs, entièrement conçus et fabriqués en France comme la totalité des produits ASD. Son développement illustre parfaitement le savoir-faire accumulé depuis 20 ans dans ce domaine, avec comme résultat un concept unique sur le marché.

L'embase acier avec pattes équipées de vérins permettant la mise à niveau sur tout type de terrain reprend les points forts des gammes déjà approuvées par les prestataires, telles que les séries ALT 550 ou 600.

Cette embase dispose de **3 niveaux pour le réglage** de la planéité avec 2 utilisations possibles : incliné pour utilisation line array ou droit pour grill avec structures.

Tous les mats en aluminium extrudés et usinés ultra résistant reçoivent des **verrous automatiques** déverrouillables manuellement.

Ils sont équipés d'un treuil anti-retour dernière génération avec frein à friction.

ENCOMBREMENT RÉDUIT !



Position transport couché

ELP 500 / 620 / 730

ELP 500 / 620 / 730

Des atouts incomparables :

- Position repliée de 1,70 m pour un chargement debout dans tout type de camion
- 4 positions de chargement/hauteur (mini 0,20 m)
- Embase et patte acier
- Mat aluminium extrudé
- Position de transport debout ou couché
- Anneau permettant le haubanage
- Nouvelle goupille de verrouillage automatique sur coulisse de patte
- Finition entièrement noir époxy anti reflets
- 3 ans garantie pièces et main d'œuvre (hors transport)*



Position transport debout

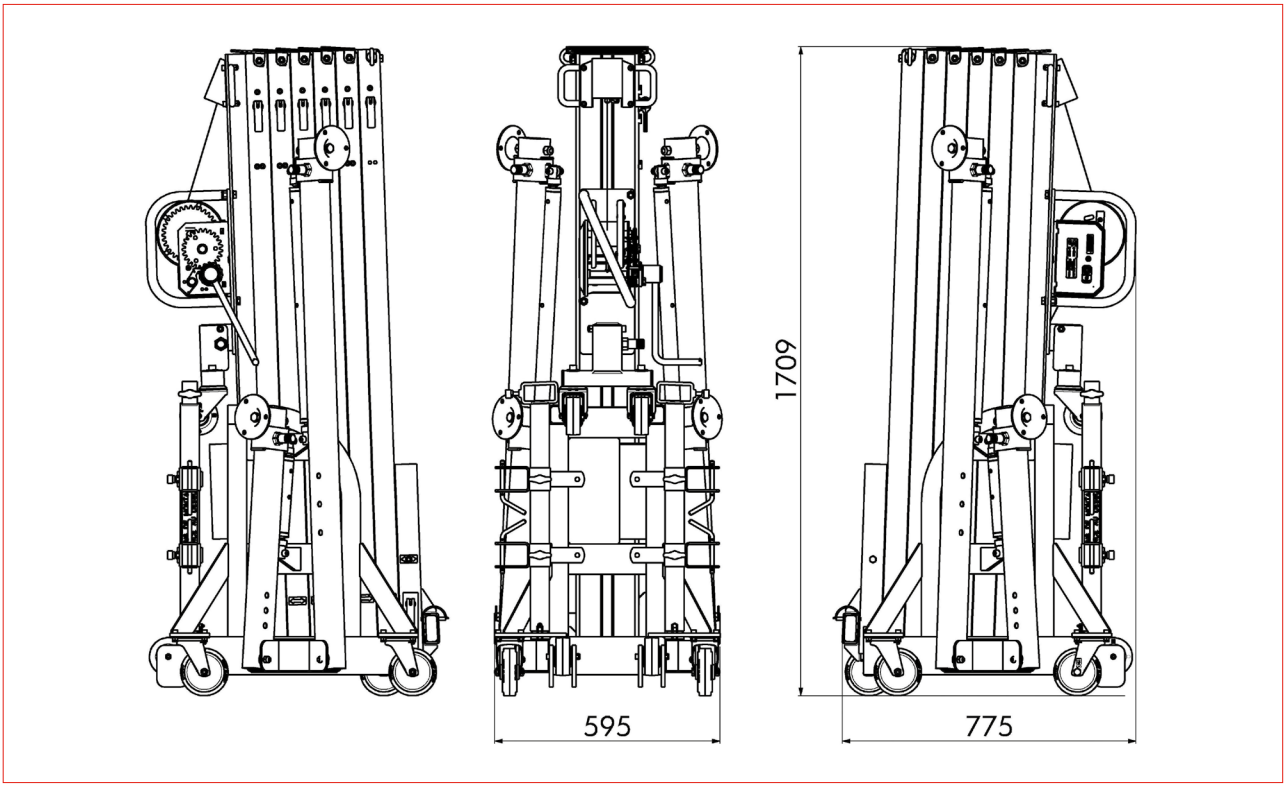

ELP 500 / 620 / 730

	ELP500	ELP620	ELP730
CHARGE MAXIMALE ADMISSIBLE	300 kg	300 kg	300 kg
HAUTEUR DE CHARGEMENT UTILE			
POSITION 1	0,20 m/4,70 m	0,20 m/5,90 m	0,20 m/7,00 m
POSITION 2	0,30 m/4,80 m	0,30 m/6,00 m	0,30 m/7,10 m
POSITION 3	0,40 m/4,90 m	0,40 m/6,10 m	0,40 m/7,20 m
POSITION 4	0,50 m/5,00 m	0,50 m/6,20 m	0,50 m/7,30 m
HAUTEUR HORS TOUT	5,20 m	6,30 m	7,40 m
EMPATTEMENT AU SOL	ø 2,65 m	ø 2,65 m	ø 2,65 m
EMPATTEMENT avant à 0,90 m de l'axe	2,50 m	2,50 m	2,50 m
EMPATTEMENT avant à 0,50 m de l'axe	1,50 m	1,50 m	1,50 m
TRANSPORT			
HAUTEUR	1,70 m	1,70 m	1,70 m
LONGUEUR	0,80 m	0,80 m	0,80 m
LARGEUR	0,60 m	0,60 m	0,60 m
POIDS	195 kg	215 kg	235 kg

ELP 500 / 620 / 730

ELP 500 / 620 / 730



Mise à niveau (pied seul pour line array ou grill)



Verrou de sécurité automatique ou manuel

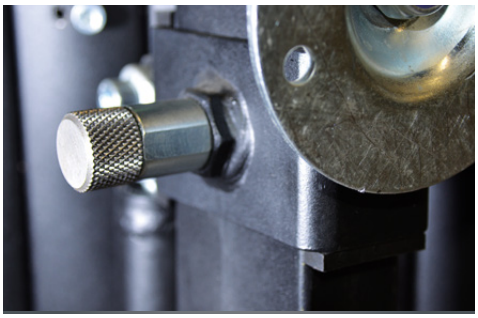

Vérin pour mise à niveau avec verrou automatique

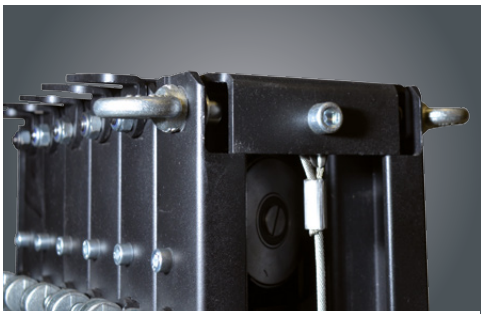

Anneaux pour le haubanage



4 hauteurs différentes



Treuil avec frein à friction anti-retour automatique et poignée de protection

EST 660

VENDU À LA PAIRE

Dans la continuité de la gamme ELP qui est devenue la référence des appareils de levage, nous avons conçu une gamme plus « économique » répondant à une catégorie de clients moins exigeants et qui permet surtout de trouver, dans une gamme professionnelle, un produit au tarif très attractif (toujours fabriqué à 100% dans notre usine en France)

Des atouts incomparables :

- Position repliée de 1,81 m pour un chargement debout dans tout type de camion
- Possibilité de prendre l'EST 660 au chariot élévateur
- Mâts aluminium extrudé
- Position de transport debout ou couché
- Anneau permettant le haubanage
- **Poids record de 100 kg !**
- Finition entièrement noir époxy anti reflets

RÉFÉRENCE	EST 660
CHARGE MAXI ADMISSIBLE	200 kg
HAUTEUR HORS TOUT	7 m
HAUTEUR DE CHARGE UTILE	6,60 m
HAUTEUR DE CHARGEMENT	0,20 m
POIDS	100 kg
ENCOMBREMENT AU SOL	1,70 x 1,80 m

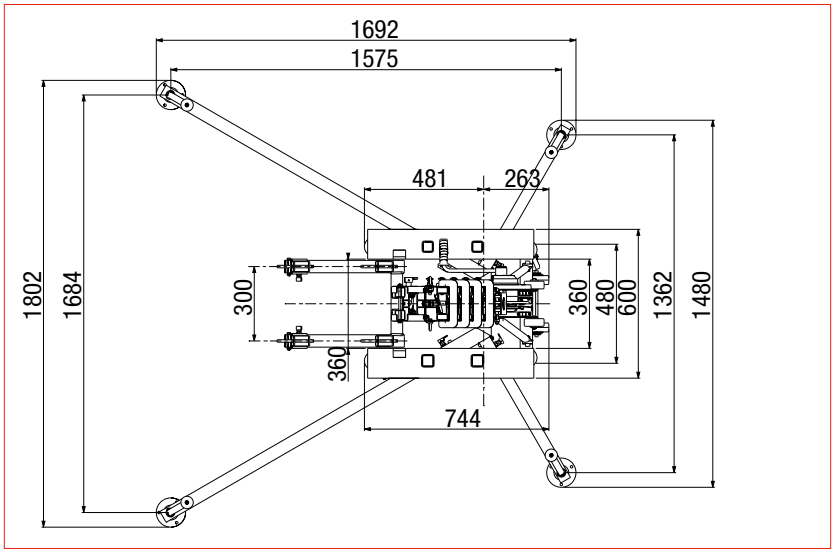

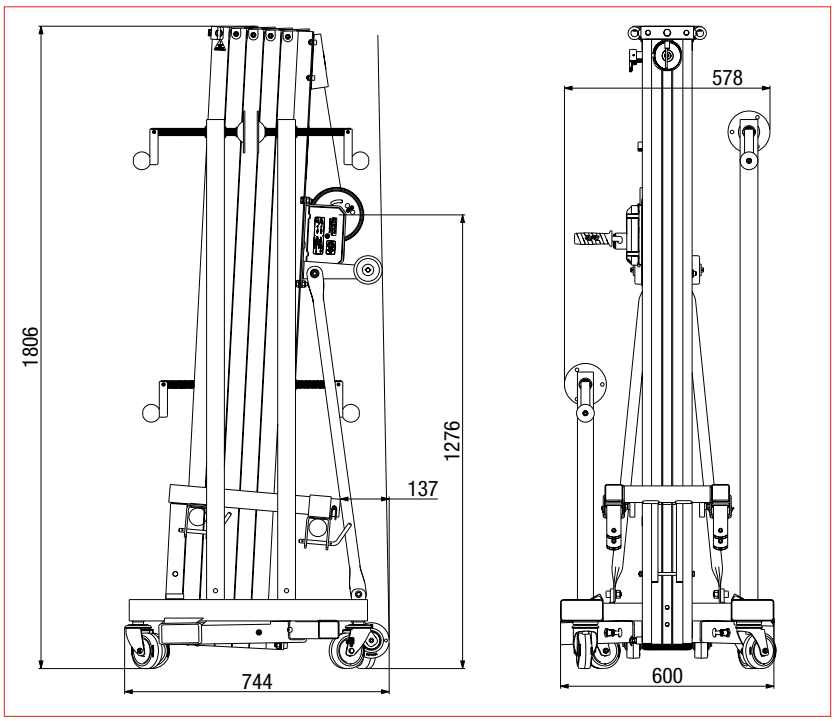

EST 660

EST 660



Position transport face



Position transport côté



Position transport chariot élévateur



Treuil et câble ant-giratoire

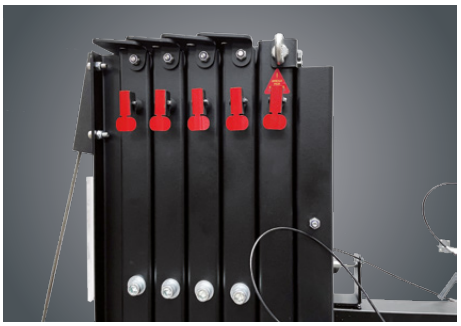

Verrous de sécurité

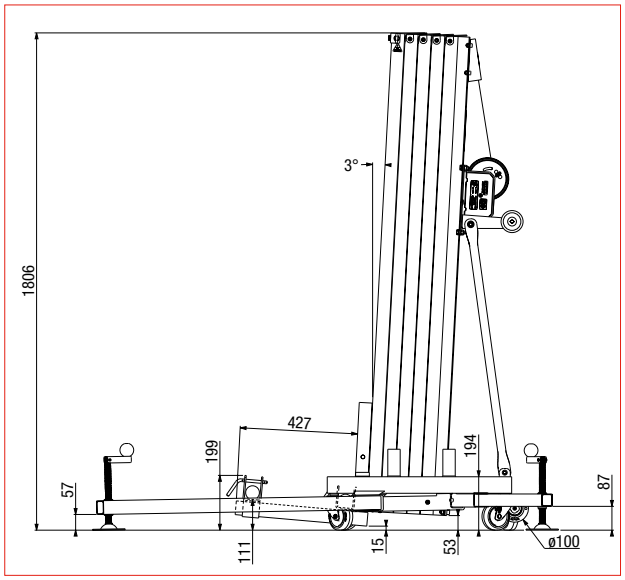

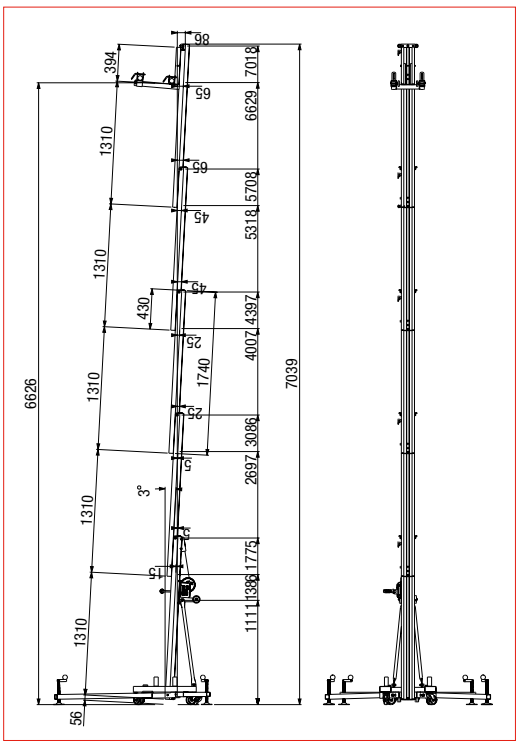

SP LCD

SP LCD

POUR ÉCRAN LED/LCD, HAUTEUR RÉGLABLE DE 0,20 M A 1,85 M (CENTRE DE LA PLAQUE D'ACCROCHE)
PIED AJUSTABLE SOUS L'EMBASE

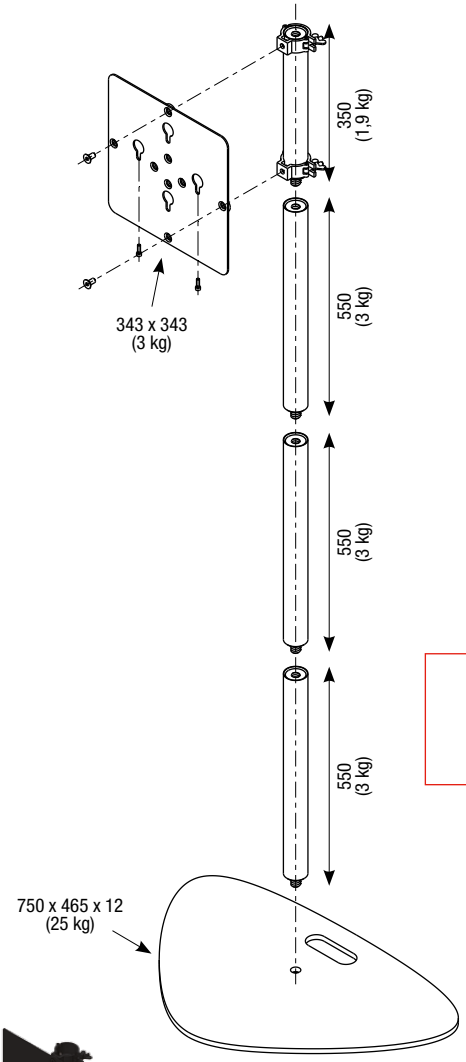

L'ensemble comprend :

- 1 embase acier
  + 4 patins stabilisateurs
- 1 embase Vesa avec 2 colliers
- 1 tube ø 350 mm
- 3 tubes ø 550 mm
- l'ensemble époxy noir anti reflet

ATTENTION !
Calculez la stabilité en fonction de votre écran
grâce au calculateur Excel du site ASD

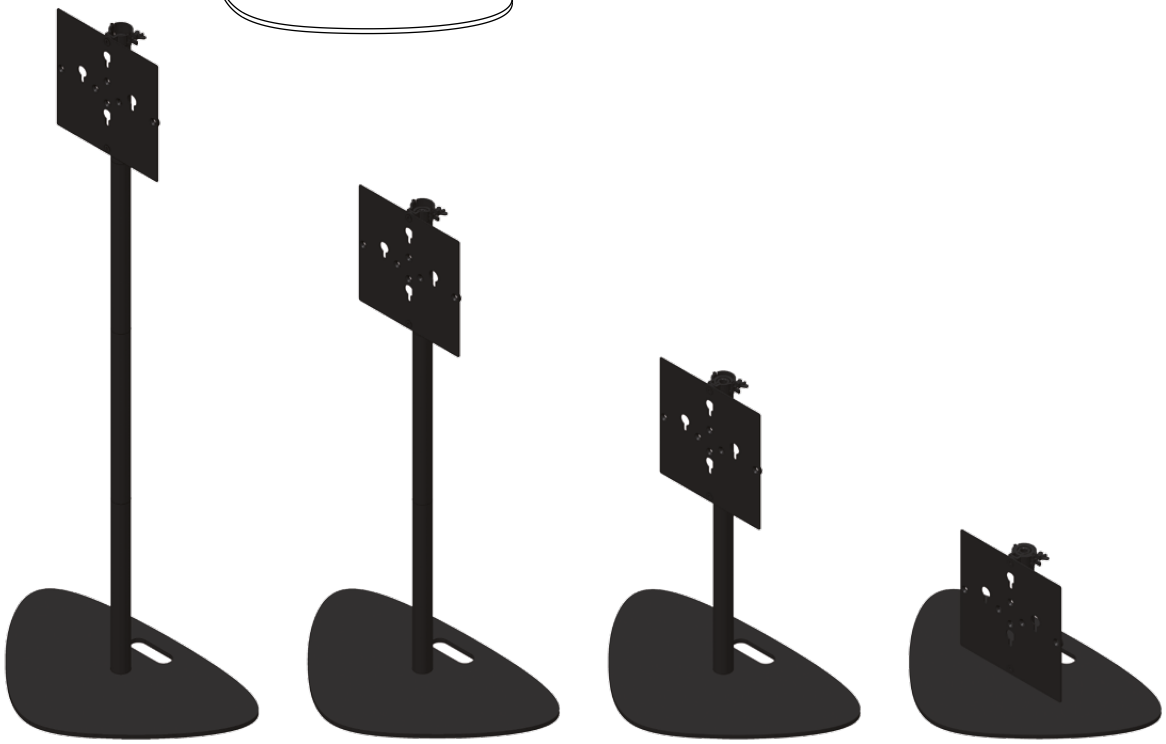

Poids de l'ensemble : 39 kg

VESA

VESA 200

TÔLE VESA POUR MONITEUR

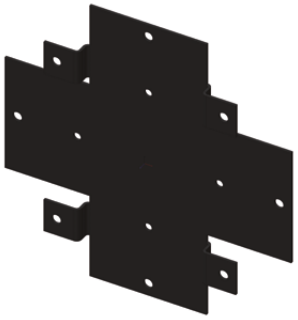

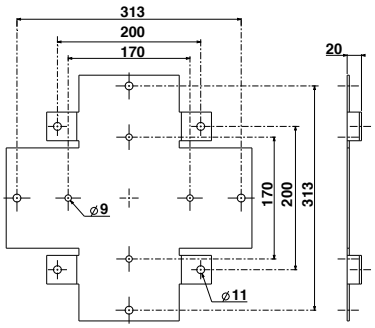

Acier Finition époxy noir anti reflet

VESA 300

TÔLE VESA POUR MONITEUR

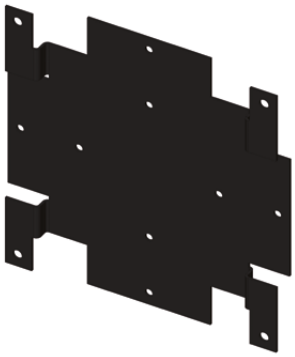

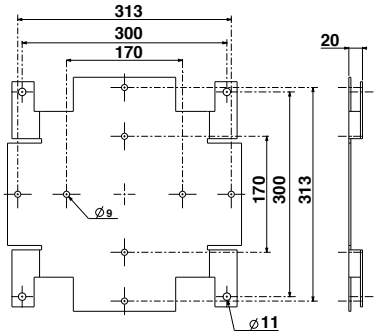

Acier Finition époxy noir anti reflet

VESA 400

TÔLE VESA POUR MONITEUR

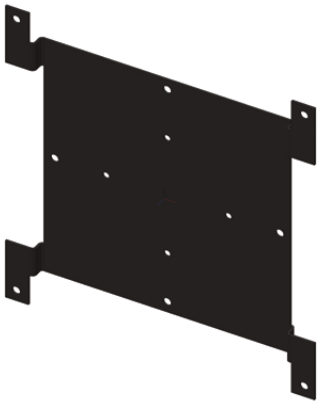

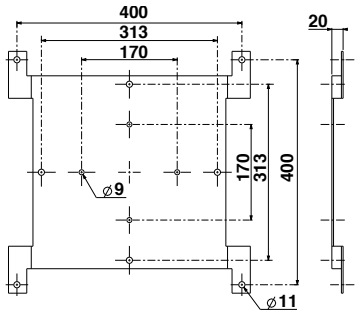

Acier Finition époxy noir anti reflet

SUP LCD

SUPPORT LCD INCLINABLE POUR STRUCTURE 290

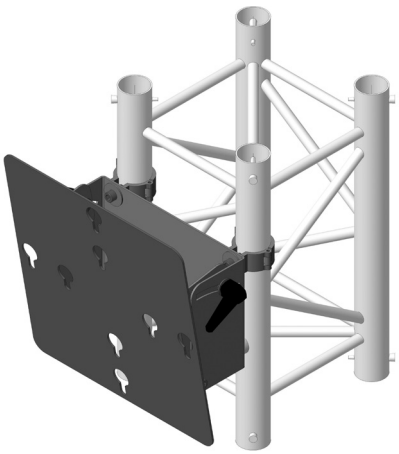

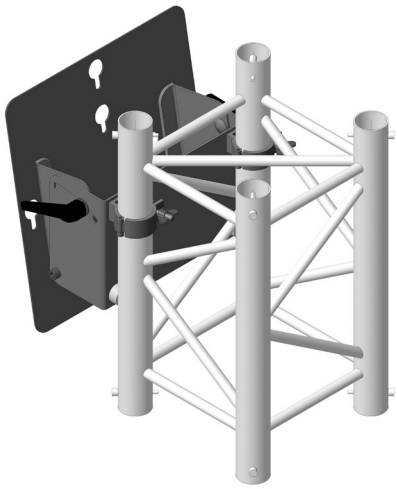

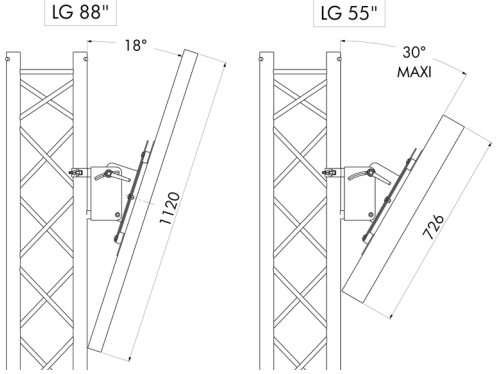

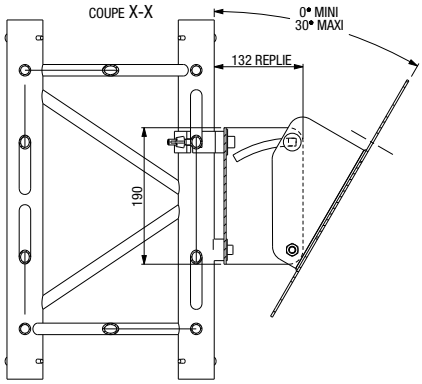

ACCESSOIRES LEVAGE



ACCESSOIRES LEVAGE

- → TEX 290
- → T 290
- → T 350
- → T 350INV
- → T 550
- → BA 150
- → BA 50
- → CO 12
- → SUP BUMP
- → HEX35
- → R 550

CROCHETS

- → CR 20
- → CR 20 N
- → CR 50 30X6
- → CR 50 30X6 N
- → CR 50 30X6LI
- → CR 50 30X6LIN
- → CR 50 CL
- → CR 50 CLSV
- → CR 50 PRO LI
- → CR 60 CL

COLLIERS

- → CRA 50
- → CRA 50 N
- → CRA 50 D
- → CRA 50 EC
- → CRA 5030



ACCESSOIRES LEVAGE

T D'ADAPTATION PIED / STRUCTURE

TEX 290

ADAPTATEUR
POUR ECHELLE 290



T d'adaptation
pour haut de mât Ø 35 mm
pour échelle aluminium EX 290
Poids : 1,05 kg

T 290

ADAPTATEUR ALU 290



T d'adaptation
pour haut de mât
Ø 35 mm
Poids : 2,1 kg

T 350

ADAPTATEUR ALU 250/290/350



T d'adaptation
pour haut de mât
Ø 35 mm
Poids : 2,7 kg

T 350INV

ADAPTATEUR ALU INVERSE
250/290/350



T d'adaptation
pour haut de mât
Ø 35 mm
Poids : 1,8 kg

T 550

ADAPTATEUR ALU 250/290/350 POUR
ALT 550



T d'adaptation spécifique
pour structure
de 250 mm à 500 mm
Poids : 5,1 kg

BA 150

BARRE CARRÉE 30X30 mm



pour haut de mât Ø 35 mm
Fixation 6 à 12 projecteurs
Longueur : 1,50 m
Poids : 3,1 kg

BA 50

BARRE RONDE Ø 50 MM



Fixation sur haut de mât Ø 35 mm
Forte charge pour crochets de 50 mm
Longueur : 1,50 m
Poids : 4,3 kg

CO 12

COUPELLE RENFORCÉE



Fixation sur haut de mât Ø 35 mm
Epaisseur 3 mm. Ø120 mm
Poids : 0,5 kg

SUP BUMP

SUPPORT BUMPER POUR ALT600-700
ELP500-620-730

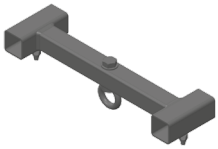

Finition époxy noir
Charge admissible : 300 kg
Poids : 5.5 kg

HEX35

ADAPTATEUR Ø 35 POUR AEX



Adaptateur ø 35 mm

R 550

ADAPTATEUR ALU 250/290/350



Transforme le haut du pied ALT 550
en section Ø 35 mm
Poids : 0,6 kg

ACCESSOIRES LEVAGE

CROCHETS

CR 20
CROCHET POUR TUBE
Ø 20 À 30 mm

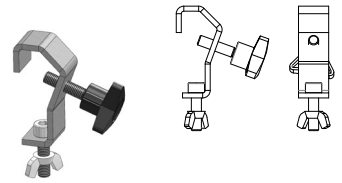

Finition électro-zinguée
Crochet acier
Charge : 20 kg
Poids : 0,15 kg

CR 20 N
CROCHET POUR TUBE
Ø 20 À 30 NOIR mm

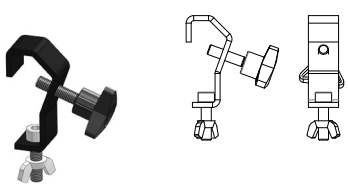

Finition époxy noire
Plat de 25 x 4 mm
Charge : 20 kg
Poids : 0,15 kg

CR 50 30X6
CROCHET 30x6mm POUR TUBE
Ø 50 mm

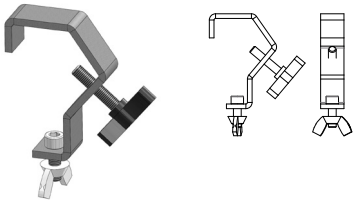

Finition électro-zinguée
Crochet acier
Plat de 30 x 6 mm
Charge : 40 kg
Poids : 0,45 kg

CR 50 30X6 N
CROCHET 30X6 MM.
POUR TUBE Ø 50 NOIR

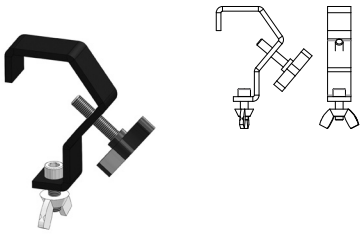

Finition époxy noire
Plat de 30 x 6 mm
Charge : 40 kg
Poids : 0,45 kg

CR 50 30X6LI
CROCHET 30X6 MM.
POUR TUBE Ø 50 A LINGUET

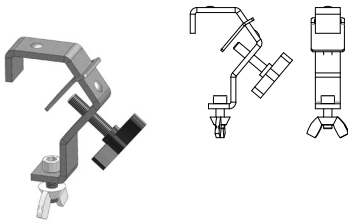

Crochet acier pour tube Ø 30 à 50 mm
avec linguet de protection
Finition électro-zinguée
Plat de 30 x 6 mm
Charge : 40 kg
Poids : 0,50 kg

CR 50 30X6LIN
CROCHET
POUR TUBE Ø 50 A LINGUET NOIR

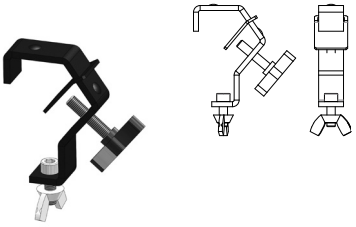

Fintion époxy noire
Plat de 30 x 6 mm
Charge : 40 kg
Poids : 0,50 kg

CR 50 CL
CROCHET POUR TUBE Ø 50
A CONTREPLAQUE

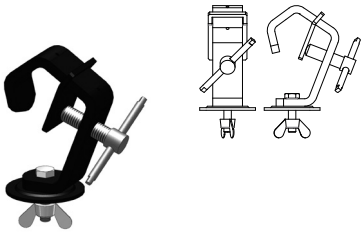

Fintion époxy noire
Plat de 40 x 10 mm
Vis de blocage M 16
Charge : 50 kg
Poids : 1,20 kg

CR 50 CLSV
CROCHET POUR TUBE Ø 50
A CONTREPLAQUE SANS VIS

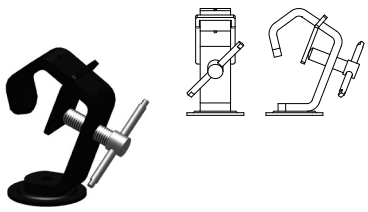

Livré sans vis (trou lisse)
Fintion époxy noire
Plat de 40 x 10 mm
Vis de blocage M 16
Charge : 50 kg
Poids : 1,20 kg

CR 50 PRO LI
CROCHET POUR TUBE Ø 50
A LINGUET PROFESSIONEL

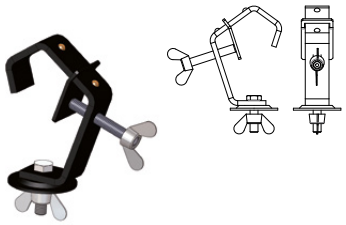

Fintion époxy noire
Plat de 30 x 6 mm
Charge : 40 kg
Poids : 0,45 kg

CR 60 CL
CROCHET POUR TUBE
Ø 60 A CONTREPLAQUE

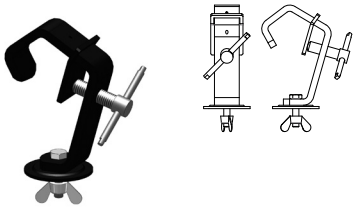

Fintion époxy noire
Plat de 40 x 10 mm
Vis de blocage M 16
Charge : 50 kg
Poids : 1,40 kg

CONDITIONNEMENT PAR 50 PIÈCES :

CR 20 / CR 20 N / CR 50 / CR 50 N / CR 50 LI / CR 50 LIN

CONDITIONNEMENT PAR 25 PIÈCES :

CR 50 CL / CR 50 CLSV / CR 60 CL

ACCESSOIRES LEVAGE

COLLIERS

CRA 50

COLLIER ALU POUR TUBE Ø 50 MM
CHARGE 500 KG



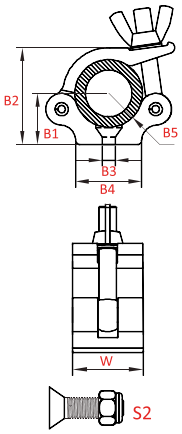

B1	39 mm
B2	73.5 mm
B3	10.5 mm
B4	50 mm
B5	Ø 48-51 mm
W	50 mm
S2	M10 x 35 mm

Poids : 0,52 kg

CRA 50 N

COLLIER ALU NOIR POUR TUBE Ø 50 MM
CHARGE 500 KG



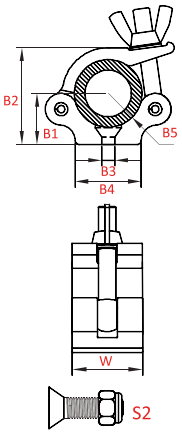

B1	39 mm
B2	73.5 mm
B3	10.5 mm
B4	50 mm
B5	Ø 48-51 mm
W	50 mm
S2	M10 x 35 mm

Poids : 0,52 kg

CRA 50 D

DOUBLE COLLIER ALU PIVOTANT 360°
CHARGE 500 KG



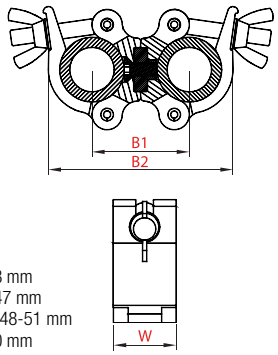

B1	78 mm
B2	147 mm
B3	Ø 48-51 mm
W	50 mm

Poids : 1,2 kg

CRA 50 EC

COLLIER ALU POUR TUBE Ø 50 MM CHARGE 75 KG



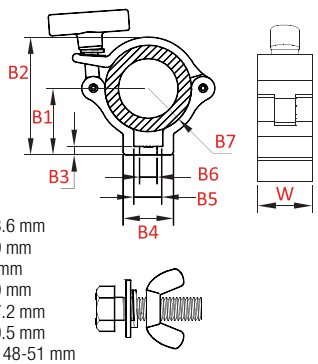

B1	38.6 mm
B2	69 mm
B3	5 mm
B4	30 mm
B5	17.2 mm
B6	10.5 mm
B7	Ø 48-51 mm
W	30 mm

Poids : 0,2 kg

CRA 5030

COLLIER ALU POUR TUBE Ø 50 MM
CHARGE 300 KG



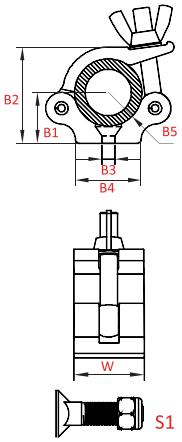

B1	39 mm
B2	73.5 mm
B3	10.5 mm
B4	50 mm
B5	Ø 48-51 mm
W	30 mm
S1	M10 x 40 mm

Poids : 0,3 kg

conditions générales de vente

OUVERTURE DE COMPTE

L'ouverture de compte sera acceptée par notre service financier après nous avoir communiqué votre extrait KBis ainsi que votre R.I.B. et le formulaire d'ouverture de compte complété.

COMMANDES

Les commandes doivent nous parvenir par fax, courriel ou par courrier. Le minimum de commande est fixé à 500 € H.T., par virement à la commande.
Vous recevrez systématiquement un accusé de réception de commande par mail vous informant du délai de départ de votre marchandise ainsi que le montant des frais de transport.
En aucun cas ASD ne s'engage sur le délai de livraison donné par le transporteur. Aucune réclamation de frais de retard de livraison ne sera prise en compte par ASD.

RÈGLEMENT

Mode de règlement préconisé : LCR non acceptée à 30 J.
Tout mode de règlement pourra être modifié en accord avec notre service commercial et après les renseignements fournis par notre partenaire commercial.
Pour les commandes de pièces détachées et pour les réparations, le règlement se fera à la commande.
A compter du 1er janvier 2013, tout débiteur payant une facture après expiration du délai de paiement devra verser à ASD une indemnité forfaitaire de compensation des frais de recouvrement.
Le montant de cette indemnité est fixé à 40€ par décret du 02/10/2012.

TRANSPORT

Les marchandises voyagent aux risques et périls du destinataire qui veillera, lors de la livraison à vérifier le contenu des colis en présence du livreur, et faire constater les avaries de matériel.
En cas de problème (casse, colis défectueux ou manquant), vous devez le notifier explicitement sur le bordereau de transport.
ATTENTION : la mention "sous réserve de déballage" n'est pas recevable.
Dans le cas ou vous constateriez un problème après le départ du chauffeur, vous devrez le signaler au transporteur par courrier recommandé avec Accusé de réception dans les 48 heures.

FRAIS DE TRANSPORT

Franco de port sur la France métropole pour toutes commandes supérieures à 2300.00€ H.T. sauf pour les articles marqués d'un astérisque (*) non franco.

GARANTIE

Notre matériel est garanti un an contre tout vice de fabrication.
La garantie se limite, à la seule diligence du vendeur, au remplacement gratuit des pièces défectueuses (hors pièces d'usure) après retour de celles-ci.
Le matériel doit nous parvenir soigneusement emballé en port payé.
Toute intervention hors garantie sera obligatoirement retournée avec règlement par virement à la commande.
La société ASD ne garantie pas les dommages corporels ou incorporels résultant directement ou indirectement d'une mauvaise utilisation, adaptation voire même d'un mauvais entretien des produits.

RECLAMATION

Les réclamations doivent être faites par écrit au plus tard dans les 48 heures suivant la réception de la marchandise.
Nous ne pouvons accepter ni reprise, ni échange passé ce délai sans accord préalable de nos services.
Les marchandises retournées devront obligatoirement être dans leur emballage d'origine et être expédiées à vos frais.
Aucun retour en port dû ne sera accepté.

HOMOLOGATION / CONTROLE

Nos produits font l'objet de notes de calculs contrôlées et approuvées par des organismes certifiés tels que SOCOTEC et APAVE.
Les produits ASD font l'objet de contrôle et de test périodiques.
Les élévateurs sont vérifiés et testés en charge avant chaque emballage.
Les élévateurs doivent être contrôlés par un organisme certifié tous les six mois.

GÉNÉRALITÉS

Les catalogues, notices, spécifications techniques et autres sont remis à titre indicatif, ASD se réserve le droit d'apporter sans préavis toute modification d'aspect général et technique à ses produits.

RÉSERVE DE PROPRIÉTÉ

Loi n° 80-335 du 12 mai 1980.
De convention expresse entre le vendeur et l'acheteur, il est convenu que les marchandises vendues par ASD resteront sa propriété jusqu'au paiement intégral.
Lui seul opérera sur le transfert de propriété.
Le défaut de paiement de l'une des échéances peut entraîner la revendication des biens.
A compter de la livraison des marchandises, l'acquéreur assumera seul la responsabilité de leur perte, destruction ou toute autre avarie, qui devront être couvertes par une assurance.
Les marchandises restant en possession de l'acheteur pourront êtres reprises en dédommagement des factures impayées.
En cas de redressement judiciaire ou de liquidation de biens de l'acheteur, le vendeur se réserve le droit d'interdire toute utilisation des marchandises restant en stock.

Route de la Neuville
08460 Lalobbe
Tél. : 03 24 59 41 91
Email : contact@alusd.com
Web : www.alusd.com